ТЕХНИЧЕСКИЙ ПАСПОРТ

Made in Italy

17/12/2025 Rev. 12/2024

Moby P 2.1, код: MP21007LV

Прожекторы для уличного и подводного освещения

kg 2,20 IP68 IK10 IPS F 170° 10°

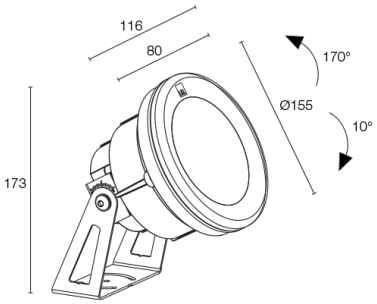

ОПИСАНИЕ

прожекторы для подводного освещения (пригоден для установки в морской воде, не предназначен для установки на поверхности); на поверхности (потолок, пол), глубина макс 10 м; Потребляемая мощность: 25W; Питание: 24Vdc; Восходящий поток: RGBW: 1694 lm, R: 104 lm G: 676 lm B: 224 lm W 690 lm (4000K); Общий световой поток прибора: RGBW: 1203 lm, R: 74 lm G: 480 lm B: 159 lm W 490 lm (4000K); 3 группы мощных светодиодов RGBW, 50000h L90 B10 (Тп 25°); Цвет светодиодов: RGBW; Оптики: 59°: оптическая система, состоящая из высоко эффективной утопленной линзы TIR в сочетании с высококачественным техническим фильтром; Материал, из которго изготовлен корпус: корпус изготовлен из технополимера с уровнем теплопроводности нержавеющей стали. Кронштейн из нержавеющей стали AISI 316L галтованный и окрашенный; Материал, из которого изготовлен рассеиватель: фронтальная часть из темперированного суперсветлого стекла толщиной 12 мм с нанесённым на стекло узором, предназначенная для установки в морской воде с высокой стойкостью к коррозии, царапинам и ударам. Смесительная камера гарантирует хроматическую однородность излучаемого света; блок питания не входит; в комплекте кабель FEP+RUB (равноценный H05RN-F) 5 м, 6x0,50 Ø6,3 мм; Степень защиты: IP68; Степень прочности: IK10; степень защиты IP68 подходит для установки в бассейны; управление Casambi и контроль освещения с помощью приложения Casambi посредством соответствующей электроники; Системы защиты: IPS (Intelligent Protection System) защищает осветительные приборы от попадания воды вследствие допуска ошибок при подсоединении кабелей к внешним и подводным установкам.
Эта инновация, запатентованная компанией L&L гарантирует защиту прибора от перемены полярности, hotplug и перенапряжения, которые могут возникнуть вследствие возникновения неполадок в системе электропитания; Рабочая температура: 0°C — +45°C (установка под водой); Glow wire test: 960°C; Фотобиологическая безопасность: фотобиологическая безопасность: группа риска 1 секунда EN 62471:2006; Класс изоляции: класс III; Вес: 2200 г; Габариты: Ø155x173 mm; Класс энергопотребления: F (источник света) в соотношениями с положениями EC 2019/2015; Комплектующие: WH0402 Фильтр пчелиные соты; принят по итогам тестирования после окончательной сборки E.O.L.(End Of Line test): проведено эксплуатационное испытание и осуществлена проверка электрических параметров потребления

Состояние: Доступен

ЭЛЕКТРИЧЕСКИЕ ХАРАКТЕРИСТИКИ	
Потребляемая мощность	25W
Питание	24Vdc
Блок питания	блок питания не входит
СВЕТОТЕХНИЧЕСКИЕ ХАРАКТЕРИСТИКИ	
Количество и тип светодиодов	3 группы мощных светодиодов RGBW
Средний срок эксплуатации светодиода	50000h L90 B10 (Тп 25°)
Цвет светодиодов	RGBW
Оптики	59°
Восходящий поток	RGBW: 1694 lm, R: 104 lm G: 676 lm B: 224 lm W 690 lm (4000K)
Общий световой поток прибора	RGBW: 1203 lm, R: 74 lm G: 480 lm B: 159 lm W 490 lm (4000K)
МЕХАНИЧЕСКИЕ ХАРАКТЕРИСТИКИ	
Габариты	Ø155x173 mm
Вес	2200 г
Крепление	крепление с помощью болтов и дюбелей
Материал, из которго изготовлен корпус	корпус из теплопроводного технополимера, кронштейн из нержавеющей стали AISI 316L
Материал, из которого изготовлен рассеиватель	стеклянная фронтальная часть с шелкографией
ОБЩИЕ ХАРАКТЕРИСТИКИ	
Степень защиты	IP68
Рабочая температура	0°C — +45°C (установка под водой)
Степень прочности	IK10
Класс энергопотребления	F (источник света) в соотношениями с положениями EC 2019/2015
Glow wire test	960°C
Класс изоляции	класс III
Подходит для пешеходных зон	нет
Проезжая часть	нет
Кабель питания	в комплекте кабель FEP+RUB (равноценный H05RN-F) 5 м, 6x0,50 Ø6,3 мм
Системы защиты	IPS (Intelligent Protection System)
Фотобиологическая безопасность	фотобиологическая безопасность: группа риска 1 секунда EN 62471:2006
Примечания	степень защиты IP68 подходит для установки в бассейны; управление Casambi и контроль освещения с помощью приложения Casambi посредством соответствующей электроники

ФОТОМЕТРИЧЕСКИЕ ДАННЫЕ

L – 59°

H (m)	∅ (m)	Lux max (4000K) 25W
1.00	1.13	821
2.00	2.25	205
3.00	3.38	91
4.00	4.51	51
5.00	5.63	33

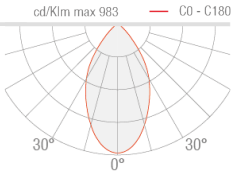

КОМПЛЕКТУЮЩИЕ

Противоослепляющий

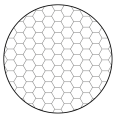

WH0402
Фильтр пчелиные соты
встроены в светильник
Заказывается вместе с осветительным прибором

Информация, содержащаяся в этом документе может быть изменена в любое время, без предварительного уведомления и освобождает компанию L&L Luce&Light srl от несения какой-либо, даже косвенной, ответственности.