ТЕХНИЧЕСКИЙ ПАСПОРТ

Made in Italy

24/11/2026 Rev. 13/2024

Moby 3.1, код: MY3100YSV

Встраиваемые для подводного освещения

kg 3,00 IP68 IK10 NTC



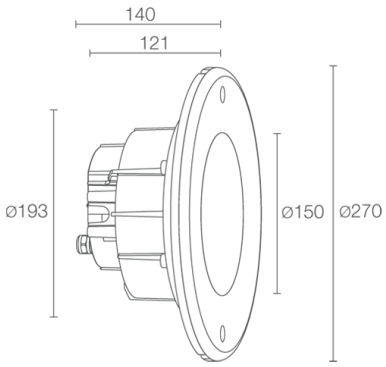

ОПИСАНИЕ

встраиваемый для подводного освещения (пригоден для установки в морской воде, не предназначен для установки на поверхности); встраиваемый (стена), глубина макс 10 м; Потребляемая мощность: 38W; Питание: 24Vdc; Восходящий поток: cyan: 2703 lm, G: 2032 lm B: 671 lm; Общий световой поток прибора: cyan: 1918 lm, G: 1442 lm B: 476 lm; 5 группы мощных светодиодов оттенки синего, 50000h L90 B10 (Tп 25°); Цвет светодиодов: оттенки синего цвета; Оптики: 21°: оптическая система, состоящая из высоко эффективной утопленной линзы TIR в сочетании с высококачественным техническим фильтром; Материал, из которго изготовлен корпус: корпус изготовлен из технополимера с уровнем теплопроводности нержавеющей стали; Материал, из которого изготовлен рассеиватель: фронтальная часть из темперированного суперсветлого стекла толщиной 16 мм с нанесённым на стекло узором, предназначенная для установки в морской воде с высокой стойкостью к коррозии, царапинам и ударам. Смесительная камера гарантирует хроматическую однородность излучаемого света; блок питания не входит; в комплекте кабель FEP+RUB (равноценный H05RN-F) 5 м, 6x0,50 Ø6,3 мм; Степень защиты: IP68; Степень прочности: IK10; степень защиты IP68 подходит для установки в бассейны; не пригоден к установке в бассейнах с гидроизоляцией;; Системы защиты: IPS (Intelligent Protection System) защищает осветительные приборы от попадания воды вследствие допуска ошибок при подсоединении кабелей к внешним и подводным установкам.
Эта инновация, запатентованная компанией L&L гарантирует защиту прибора от перемены полярности, hotplug и перенапряжения, которые могут возникнуть вследствие возникновения неполадок в системе электропитания; Терморезистор, установленный в светодиодную плату, предназначенный для защиты осветительного прибора от перегрева. В случае превышения максимальной температуры эксплуатации прибора, необходимой для его корректной работы, терморезистор постепенно уменьшает мощность прибора. NTC позволяет охлаждать электронные части прибора, избегая его мгновенного отключения от сети питания. После нормализации температуры прибора, NTC автоматически восстанавливает его рабочие функции.; Рабочая температура: 0°C — +45°C (установка под водой); Glow wire test: 960°C; Фотобиологическая безопасность: фотобиологическая безопасность: группа риска 1 секунда EN 62471:2006; Класс изоляции: класс III; Вес: 3000 г; Габариты: Ø270x140 mm; Класс энергопотребления: F (источник света) в соотношениями с положениями EC 2019/2015; Комплектующие: WC5203 Монтажный короб, WH0403 Фильтр пчелиные соты; принят по итогам тестирования после окончательной сборки E.O.L.(End Of Line test): проведено эксплуатационное испытание и осуществлена проверка электрических параметров потребления

Состояние: Доступен

ЭЛЕКТРИЧЕСКИЕ ХАРАКТЕРИСТИКИ	
Потребляемая мощность	38W
Питание	24Vdc
Блок питания	блок питания не входит
СВЕТОТЕХНИЧЕСКИЕ ХАРАКТЕРИСТИКИ	
Количество и тип светодиодов	5 группы мощных светодиодов оттенки синего
Средний срок эксплуатации светодиода	50000h L90 B10 (Тп 25°)
Цвет светодиодов	оттенки синего цвета
Оптики	21°
Восходящий поток	cyan: 2703 lm, G: 2032 lm B: 671 lm
Общий световой поток прибора	cyan: 1918 lm, G: 1442 lm B: 476 lm
МЕХАНИЧЕСКИЕ ХАРАКТЕРИСТИКИ	
Габариты	Ø270x140 mm
Вес	3000 г
Крепление	установка с помощью монтажного короба
Материал, из которго изготовлен корпус	корпус из теплопроводного технополимера
Материал, из которого изготовлен рассеиватель	стеклянная фронтальная часть с шелкографией
ОБЩИЕ ХАРАКТЕРИСТИКИ	
Степень защиты	IP68
Рабочая температура	0°C — +45°C (установка под водой)
Степень прочности	IK10
Класс энергопотребления	F (источник света) в соотношениями с положениями EC 2019/2015
Glow wire test	960°C
Класс изоляции	класс III
Подходит для пешеходных зон	нет
Проезжая часть	нет
Кабель питания	в комплекте кабель FEP+RUB (равноценный H05RN-F) 5 м, 6x0,50 Ø6,3 мм
Системы защиты	IPS (Intelligent Protection System); NTC (терморезистор, установленный в светодиодную плату)
Фотобиологическая безопасность	фотобиологическая безопасность: группа риска 1 секунда EN 62471:2006
Примечания	степень защиты IP68 подходит для установки в бассейны; не пригоден к установке в бассейнах с гидроизоляцией;

ФОТОМЕТРИЧЕСКИЕ ДАННЫЕ

S – 21°

H (m)	∅ (m)	Lux max (Cyan) 38W
1.00	0.37	10324
2.00	0.74	2581
3.00	1.11	1147
4.00	1.47	645
5.00	1.84	413

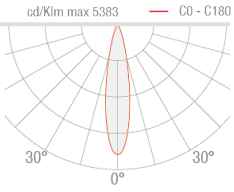

КОМПЛЕКТУЮЩИЕ

Комплектующие для установки



WC5203
Монтажный короб

Противоослепляющий

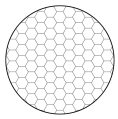

WH0403
Фильтр пчелиные соты
встроены в светильник
Заказывается вместе с осветительным прибором

Информация, содержащаяся в этом документе может быть изменена в любое время, без предварительного уведомления и освобождает компанию L&L Luce&Light srl от несения какой-либо, даже косвенной, ответственности.