Made in Italy

29/11/2026 Rev. 13/2024

Moby 2.1, код: MY21005WV

Встраиваемые для подводного освещения

kg 2,20 IP68 IK10 IPS NTC F



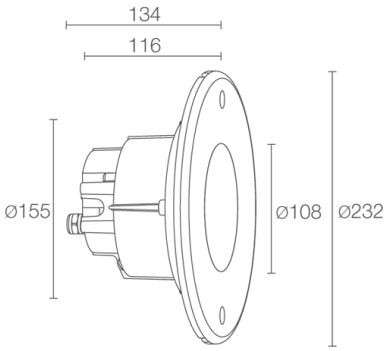

ОПИСАНИЕ

встраиваемый для подводного освещения (пригоден для установки в морской воде, не предназначен для установки на поверхности); встраиваемый (стена), глубина макс 10 м; Потребляемая мощность: 25W; Питание: 24Vdc; Восходящий поток: 2135 lm (3000K); Общий световой поток прибора: 1515 lm (3000K, 21°); 3 группы мощных светодиодов, 2 -шаговый MacAdam, 50000h L90 B10 (Тп 25°); Цвет светодиодов: 3000K; Оптики: 31°x61°: оптическая система, состоящая из высоко эффективной утопленной линзы TIR в сочетании с высококачественным эллиптическим техническим фильтром; CRI Индекс цветопередачи: 80; Материал, из которго изготовлен корпус: корпус изготовлен из технополимера с уровнем теплопроводности нержавеющей стали; Материал, из которого изготовлен рассеиватель: фронтальная часть из темперированного суперсветлого стекла толщиной 12 мм с нанесённым на стекло узором, предназначенная для установки в морской воде с высокой стойкостью к коррозии, царапинам и ударам. Смесительная камера гарантирует хроматическую однородность излучаемого света; блок питания не входит; в комплекте 5 м неопренового кабеля H05RN-F 2x1,00 Ø6,8 мм; Степень защиты: IP68; Степень прочности: IK10; степень защиты IP68 подходит для установки в бассейны; не пригоден к установке в бассейнах с гидроизоляцией;; Системы защиты: IPS (Intelligent Protection System) защищает осветительные приборы от попадания воды вследствие допуска ошибок при подсоединении кабелей к внешним и подводным установкам.
Эта инновация, запатентованная компанией L&L гарантирует защиту прибора от перемены полярности, hotplug и перенапряжения, которые могут возникнуть вследствие возникновения неполадок в системе электропитания; Терморезистор, установленный в светодиодную плату, предназначенный для защиты осветительного прибора от перегрева. В случае превышения максимальной температуры эксплуатации прибора, необходимой для его корректной работы, терморезистор постепенно уменьшает мощность прибора. NTC позволяет охлаждать электронные части прибора, избегая его мгновенного отключения от сети питания. После нормализации температуры прибора, NTC автоматически восстанавливает его рабочие функции.; Рабочая температура: 0°C — +45°C (установка под водой); Glow wire test: 960°C; Фотобиологическая безопасность: фотобиологическая безопасность: группа риска 1 секунда EN 62471:2006; Класс изоляции: класс III; Вес: 2200 г; Габариты: Ø232x134 mm; Класс энергопотребления: F (источник света) в соотношениями с положениями EC 2019/2015; Комплектующие: WC5202 Монтажный короб, WH0402 Фильтр пчелиные соты; принят по итогам тестирования после окончательной сборки E.O.L.(End Of Line test): проведено эксплуатационное испытание и осуществлена проверка электрических параметров потребления

Состояние: Доступен

ЭЛЕКТРИЧЕСКИЕ ХАРАКТЕРИСТИКИ	
Потребляемая мощность	25W
Питание	24Vdc
Блок питания	блок питания не входит
СВЕТОТЕХНИЧЕСКИЕ ХАРАКТЕРИСТИКИ	
Количество и тип светодиодов	3 группы мощных светодиодов
Средний срок эксплуатации светодиода	50000h L90 B10 (Тп 25°)
Цвет светодиодов	3000K
CRI Индекс цветопередачи	80
Биннинг	2 -шаговый MacAdam
Оптики	31°x61°
Восходящий поток	2135 lm (3000K)
Общий световой поток прибора	1515 lm (3000K, 21°)
МЕХАНИЧЕСКИЕ ХАРАКТЕРИСТИКИ	
Габариты	Ø232x134 mm
Вес	2200 г
Крепление	установка с помощью монтажного короба
Материал, из которго изготовлен корпус	корпус из теплопроводного технополимера
Материал, из которого изготовлен рассеиватель	стеклянная фронтальная часть с шелкографией
ОБЩИЕ ХАРАКТЕРИСТИКИ	
Степень защиты	IP68
Рабочая температура	0°C — +45°C (установка под водой)
Степень прочности	IK10
Класс энергопотребления	F (источник света) в соотношениями с положениями EC 2019/2015
Glow wire test	960°C
Класс изоляции	класс III
Подходит для пешеходных зон	нет
Проезжая часть	нет
Кабель питания	в комплекте 5 м неопренового кабеля H05RN-F 2x1,00 Ø6,8 мм
Системы защиты	IPS (Intelligent Protection System); NTC (терморезистор, установленный в светодиодную плату)
Фотобиологическая безопасность	фотобиологическая безопасность: группа риска 1 секунда EN 62471:2006
Примечания	степень защиты IP68 подходит для установки в бассейны; не пригоден к установке в бассейнах с гидроизоляцией;

ФОТОМЕТРИЧЕСКИЕ ДАННЫЕ

W – 31°x61°

H (m)	∅ (m)	∅ (m)	Lux max (3000K) 25W
1.00	0.54	1.18	1817
2.00	1.09	2.36	454
3.00	1.63	3.54	202
4.00	2.18	4.71	114
5.00	2.72	5.89	73

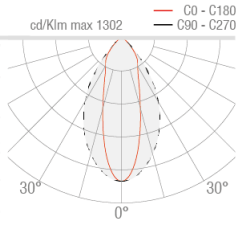

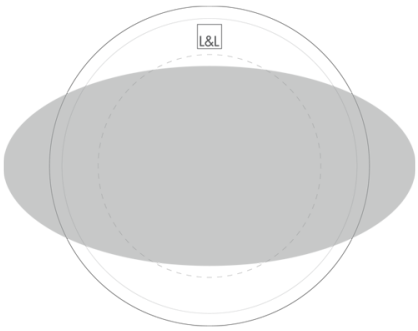

31°x61°

КОМПЛЕКТУЮЩИЕ

Комплектующие для установки



WC5202
Монтажный короб

Противоослепляющий

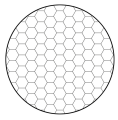

WH0402
Фильтр пчелиные соты
встроены в светильник
Заказывается вместе с осветительным прибором

Информация, содержащаяся в этом документе может быть изменена в любое время, без предварительного уведомления и освобождает компанию L&L Luce&Light srl от несения какой-либо, даже косвенной, ответственности.