# ТЕХНИЧЕСКИЙ ПАСПОРТ

Made in Italy

03/09/2025 Rev. 14/2024

## Stra 3.0, код: CS301005MSI

Встраиваемые для уличного освещения

kg 5000 - kN 50 kg 5,00 IP67 IP68 IP69 IK10

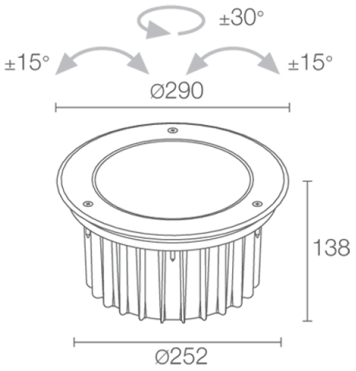


## ОПИСАНИЕ

встраиваемый для уличного освещения (не пригоден для подводного освещения бассейнов и фонтанов); пригоден для пешеходной и проезжей зон при нагрузке до 5000 kg; подходит для пешеходных зон; встраиваемый (пол); Потребляемая мощность: 25W; Питание: 230Vac; Восходящий поток: 2411 lm (3000K, CRI 80); Общий световой поток прибора: 1395 lm (3000K, 30°, CRI 80); 4 power LED High Intensity, 3 -шаговый MacAdam, 50000h L85 B10 (AT 25°); Цвет светодиодов: 3000K; Left optics: 30°: оптическая система, состоящая из высоко эффективной утопленной линзы TIR в сочетании с высококачественным техническим фильтром; Right optics: 14°: оптическая система, состоящая из высоко эффективной утопленной линзы TIR в сочетании с высококачественным техническим фильтром; CRI Индекс цветопередачи: 80; Материал, из которго изготовлен корпус: корпус изготовлен из отлитого под давлением алюминия. Кольцо выполнено из нержавеющей стали AISI 316L посредством токарной обработки CNC, обработанное микропескоструйкой, пассивированное и полированное (электрополирование) для обеспечения высокой антикоррозийной стойкости; Отделка: отлитый под давлением корпус прибора окрашен и обработан посредством предварительного нанесения на поверхность покрытия из преобразованных керамических нано частиц с последующим нанесением эпоксидной и затем полиэстеровой красок для создания стойкости поверхности к коррозии. Прибор прошёл испытания в камере соляного тумана на протяжении 1500 часов. Краски соответствуют требованиям стандарта Qualicoat (автомобильный стандарт); Материал, из которого изготовлен рассеиватель: темперированное прозрачное стекло толщиной 15 мм с нанесённым на стекло узором для обеспечения хроматической однородности света и высокой стойкости против ударов и царапин; блок питания встроен; в комплекте 1,5 м неопренового кабеля H07RN-F 3x1,0 Ø9,3 мм; Степень защиты: IP67 со специальным монтажным коробом, IP68 со специальным монтажным коробом, IP69; Степень прочности: IK10; 2 регулируемые оптические группы: ±15° (ось z), ±30° (ось x); Системы защиты: IPS (Intelligent Protection System) защищает осветительные приборы от попадания воды вследствие допуска ошибок при подсоединении кабелей к внешним и подводным установкам.
Эта инновация, запатентованная компанией L&L гарантирует защиту прибора от перемены полярности, hotplug и перенапряжения, которые могут возникнуть вследствие возникновения неполадок в системе электропитания; PID (Protective Impedance Device) защищает осветительные приборы от внешних явлений электрического происхождения, таких как накопление электростатических зарядов или явления, связанные с импульсными сигналами, исходящими от электрической линии. В общем, устройство обеспечивает защиту от всех повреждений, связанных с низкой энергоёмкостью; SPD (Surge Protection Device) защищает осветительные приборы от внешних электрических явлений, таких как перенапряжение. Прежде всего, устройство предназначено для защиты от серьёзных повреждений, связанных с высокой энергоёмкостью; Рабочая температура: -20°C — +45°C; Максимальная температура прибора: 50°C (Тп 25°C); Glow wire test: 960°C; Фотобиологическая безопасность: фотобиологическая безопасность: группа риска 1 секунда EN 62471:2006; Класс изоляции: класс I; Вес: 5000 г; Габариты: Ø290x138 mm; Технический рассеивающий объем: Ø660x265 mm; Класс энергопотребления: F (источник света) в соотношениями с положениями ЕС 2019/2015; Комплектующие: WC5610 Монтажный короб, WC5611 Монтажный короб, WE0202 Набор антивандальных винтов, WE0203 Отвёртка для антивандальных винтов, WH0610 Фильтр пчелиные соты, WN7001 Пара извлекателей для монтажных коробов; принят по итогам тестирования после окончательной сборки E.O.L.(End Of Line test): проведено эксплуатационное испытание и осуществлена проверка электрических параметров потребления

Состояние: Доступен

| | |
|---|---|
| **ЭЛЕКТРИЧЕСКИЕ ХАРАКТЕРИСТИКИ** | |
| Потребляемая мощность | 25W |
| Питание | 230Vac |
| Блок питания | блок питания встроен |
| **СВЕТОТЕХНИЧЕСКИЕ ХАРАКТЕРИСТИКИ** | |
| Количество и тип светодиодов | 4 power LED High Intensity |
| Средний срок эксплуатации светодиода | 50000h L85 B10 (AT 25°) |
| Цвет светодиодов | 3000K |
| CRI Индекс цветопередачи | 80 |
| Биннинг | 3 -шаговый MacAdam |
| Left optics | 30° |
| Right optics | 14° |
| Восходящий поток | 2411 lm (3000K, CRI 80) |
| Общий световой поток прибора | 1395 lm (3000K, 30°, CRI 80) |
| **МЕХАНИЧЕСКИЕ ХАРАКТЕРИСТИКИ** | |
| Габариты | Ø290x138 mm |
| Вес | 5000 г |
| Отделка | нержавеющая сталь |
| Крепление | установка с помощью монтажного короба |
| Материал, из которго изготовлен корпус | корпус из отлитого под давлением алюминия, кольцо из нержавеющей стали AISI 316L |
| Материал, из которого изготовлен рассеиватель | рассеиватель из суперсветлого  прозрачного темперированного стекла с шелкографией |
| Технический рассеивающий объем | Ø660x265 mm |
| **ОБЩИЕ ХАРАКТЕРИСТИКИ** | |
| Степень защиты | IP67 со специальным монтажным коробом, IP68 со специальным монтажным коробом, IP69 |
| Рабочая температура | -20°C — +45°C |
| Степень прочности | IK10 |
| Класс энергопотребления | F (источник света) в соотношениями с положениями EC 2019/2015 |
| Glow wire test | 960°C |
| Максимальная температура прибора | 50°C (Тп 25°C) |
| Класс изоляции | класс I |
| Подходит для пешеходных зон | да |
| Проезжая часть | До 5000 kg |
| Кабель питания | в комплекте 1,5 м неопренового кабеля H07RN-F 3x1,0 Ø9,3 мм |
| Системы защиты | IPS (Intelligent Protection System); PID (Protective Impedance Device); SPD (Surge Protection Device) |
| Фотобиологическая безопасность | фотобиологическая безопасность: группа риска 1 секунда EN 62471:2006 |
| Примечания | 2 регулируемые оптические группы: ±15° (ось z), ±30° (ось x) |

## ФОТОМЕТРИЧЕСКИЕ ДАННЫЕ

### MM - 30° CRI 80

| H (m) | ∅ (m) | Lux max (3000K ) 25W |
|---|---|---|
| 2.00 | 1.06 | 1242 |
| 4.00 | 2.11 | 311 |
| 6.00 | 3.17 | 138 |
| 8.00 | 4.23 | 78 |
| 10.00 | 5.28 | 50 |

cd/Klm max 3563 — C0 - C180

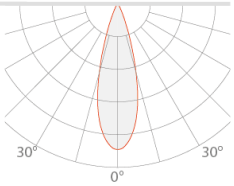


### SS - 14° CRI 80

| H (m) | ∅ (m) | Lux max (3000K ) 25W |
|---|---|---|
| 2.00 | 0.49 | 4132 |
| 4.00 | 0.97 | 1033 |
| 6.00 | 1.46 | 459 |
| 8.00 | 1.94 | 258 |
| 10.00 | 2.43 | 165 |

cd/Klm max 11268 — C0 - C180

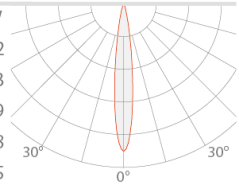


## КОМПЛЕКТУЮЩИЕ

### Комплектующие для установки

WC5610
Монтажный короб
Stra IP67

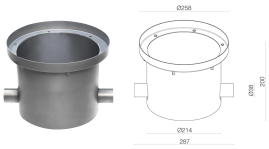


WC5611
Монтажный короб
Stra IP68

### Противоослепляющий

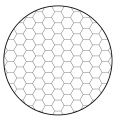

WH0610
Фильтр пчелиные соты
встроены в светильник
решётка "пчелиные соты" может быть установлена на все виды фиксированных оптик, кроме 66°x11° и wall washer
Заказывается вместе с осветительным прибором

### Другое

WE0202
Набор антивандальных винтов

WE0203
Отвёртка для антивандальных винтов

WN7001
Пара извлекателей для монтажных коробов

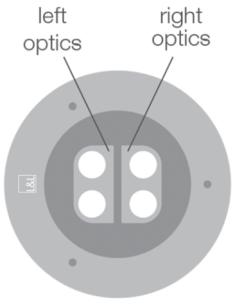


Информация, содержащаяся в этом документе может быть изменена в любое время, без предварительного уведомления и освобождает компанию L&L Luce&Light srl от несения какой-либо, даже косвенной, ответственности.