ТЕХНИЧЕСКИЙ ПАСПОРТ

Made in Italy

11/03/2026 Rev. 18/2024

Bright 1.8, код: CB18006DSI

Встраиваемые для уличного освещения

По запросу kg 500 - kN 5 kg 0,20 IP68 IK10

T max 50°C F

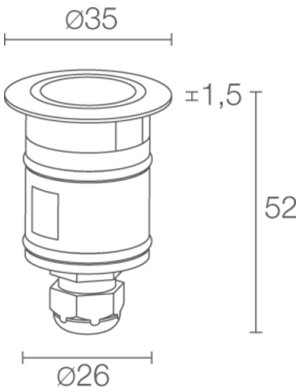

ОПИСАНИЕ

встраиваемый для уличного освещения (не пригоден для подводного освещения бассейнов и фонтанов); подходит для пешеходных зон при нагрузке до 500 kg; встраиваемый (потолок, стена, пол); Потребляемая мощность: 1,2W; Питание: 12Vdc; Восходящий поток: 15 lm, R: 4 lm G: 8 lm B: 3 lm; Общий световой поток прибора: 11 lm, R: 3 lm G: 6 lm B: 2 lm (диффузный прозрачный оптика); 1 полноцветный светодиод средней мощности, 50000h L90 B10 (Тп 25°); Цвет светодиодов: RGB; Оптики: диффузная полированная; Материал, из которго изготовлен корпус: корпус и кольцо из нержавеющей стали AISI 316L; Отделка RAL по запросу; Материал, из которого изготовлен рассеиватель: экран из суперсветлого темперированного окисленного стекла; Толщина поверхности встроенного светильника: min 5 mm, max 30 mm; блок питания не входит; в комплекте 1,5 м неопренового кабеля 05RN-F 4x0,50/0,50 Ø6,3 мм; Степень защиты: IP68; Степень прочности: IK10; управление Casambi и контроль освещения с помощью приложения Casambi посредством соответствующей электроники; Системы защиты: IPS (Intelligent Protection System) защищает осветительные приборы от попадания воды вследствие допуска ошибок при подсоединении кабелей к внешним и подводным установкам.
Эта инновация, запатентованная компанией L&L гарантирует защиту прибора от перемены полярности, hotplug и перенапряжения, которые могут возникнуть вследствие возникновения неполадок в системе электропитания; Рабочая температура: -20°C — +45°C; Максимальная температура прибора: 50°C (Тп 25°C); Glow wire test: 960°C; Фотобиологическая безопасность: в соответствии с IEC TR 62778:2014; Класс изоляции: класс III; Вес: 200 г; Габариты: Ø35x52 mm; Отверстие для крепления: Ø30 mm; Технический рассеивающий объем: Ø80x100 mm; Класс энергопотребления: F (источник света) в соотношениями с положениями EC 2019/2015; Комплектующие: WC0202 Монтажный короб, WG0301 Фиксирующая пружина Ø30мм; принят по итогам тестирования после окончательной сборки E.O.L.(End Of Line test): проведено эксплуатационное испытание и осуществлена проверка электрических параметров потребления

Состояние: Количество ограничено

ЭЛЕКТРИЧЕСКИЕ ХАРАКТЕРИСТИКИ	
Потребляемая мощность	1,2W
Питание	12Vdc
Блок питания	блок питания не входит
СВЕТОТЕХНИЧЕСКИЕ ХАРАКТЕРИСТИКИ	
Количество и тип светодиодов	1 полноцветный светодиод средней мощности
Средний срок эксплуатации светодиода	50000h L90 B10 (Тп 25°)
Цвет светодиодов	RGB
Оптики	диффузная полированная
Восходящий поток	15 lm, R: 4 lm G: 8 lm B: 3 lm
Общий световой поток прибора	11 lm, R: 3 lm G: 6 lm B: 2 lm (диффузный прозрачный оптика)
МЕХАНИЧЕСКИЕ ХАРАКТЕРИСТИКИ	
Габариты	Ø35x52 mm
Вес	200 г
Крепление	крепление крепежными пружинами или с помощью монтажного короба
Материал, из которго изготовлен корпус	корпус и кольцо из нержавеющей стали AISI 316L
Материал, из которого изготовлен рассеиватель	экран из суперсветлого темперированного окисленного стекла
Отверстие для крепления	Ø30 mm
Технический рассеивающий объем	Ø80x100 mm
ОБЩИЕ ХАРАКТЕРИСТИКИ	
Степень защиты	IP68
Рабочая температура	-20°C — +45°C
Степень прочности	IK10
Класс энергопотребления	F (источник света) в соотношениями с положениями EC 2019/2015
Glow wire test	960°C
Максимальная температура прибора	50°C (Тп 25°C)
Класс изоляции	класс III
Проезжая часть	нет
Подходит для пешеходных зон	До 500 kg
Кабель питания	в комплекте 1,5 м неопренового кабеля 05RN-F 4x0,50/0,50 Ø6,3 мм
Системы защиты	IPS (Intelligent Protection System)
Фотобиологическая безопасность	в соответствии с IEC TR 62778:2014
Примечания	управление Casambi и контроль освещения с помощью приложения Casambi посредством соответствующей электроники

ФОТОМЕТРИЧЕСКИЕ ДАННЫЕ

D – Diffuse

Lux max (bianco / white*) cd/Klm max 652 — C0 - C180

H (m)	∅ (m)	1.2W
0.50	0.77	29
1.00	1.54	7
1.50	2.31	3
2.00	3.08	2
2.50	3.85	1
3.00	4.63	1

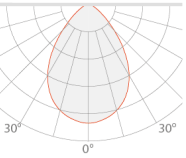

* Bianco ottenuto con miscelazione dei colori
White created by mixing the colours

КОМПЛЕКТУЮЩИЕ

Комплектующие для установки

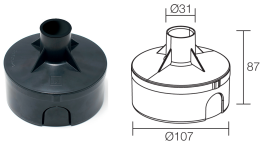

WC0202
Монтажный короб

WG0301
Фиксирующая пружина Ø30мм

Информация, содержащаяся в этом документе может быть изменена в любое время, без предварительного уведомления и освобождает компанию L&L Luce&Light srl от несения какой-либо, даже косвенной, ответственности.