ТЕХНИЧЕСКИЙ ПАСПОРТ

Made in Italy

14/08/2025 Rev. 66

Oliver 1.0, код: LV10110D00N0LH-1

Прожекторы для внешнего освещения, малые архитектурные формы

kg 4,0 IP66 IK09 SPD DALI-2 F 60° 90°

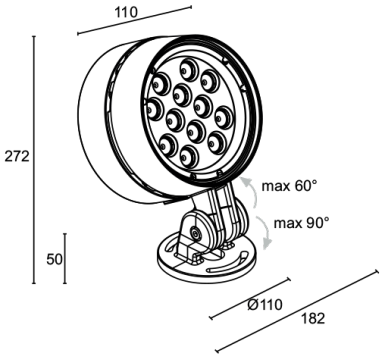

ОПИСАНИЕ

прожектор для уличного освещения; на поверхности (стена, потолок, пол); Потребляемая мощность: 37W; Питание: 230Vac; Восходящий поток: 3957 lm (3000K, 37W); Общий световой поток прибора: 3300 lm (3000K, 10°, 37W); 12 мощных светодиода, 2 -шаговый MacAdam, 60000h L80 B10 (Тп 25°); Цвет светодиодов: 2200K; Оптики: 31°; CRI Индекс цветопередачи: 80; Материал, из которго изготовлен корпус: корпус и кронштейн изготовленыиз сплава отлитого под давлением алюминия EN AB 47100 с низким содержанием меди для предотвращения возникновения коррозии.; Отделка: отделка цвета антрацит, полученная посредством нанесения на основу конверсионного нанокерамического покрытия, окрашенного впоследствии эпоксидной и полиэстровой красками для обеспечения коррозионной устойчивости превышающей 1500 часов в условиях соляной камеры. Краски соответствуют требованиям Qualicoat (автомобильный стандарт); Материал, из которого изготовлен рассеиватель: суперсветлое прозрачное стекло с серым нанесённым узором, толщиной 8 мм, с высоким коэффициентом пропускания света для обеспечения хроматической равномерности освещения и темперированное для усиления стойкости против ударов и царапин; Установка: регуляция корпуса по горизонтальной оси на 150°; блок питания встроен; в комплекте 5 м неопренового кабеля H05RN-F 2x0,75 Ø6,3 мм; Управление: DALI-2; Степень защиты: IP66; Степень прочности: IK09; Системы защиты: SPD (Surge Protection Device) защищает осветительные приборы от внешних электрических явлений, таких как перенапряжение. Прежде всего, устройство предназначено для защиты от серьёзных повреждений, связанных с высокой энергоёмкостью; Рабочая температура: -20°C — +50°C; Glow wire test: 850°C; Фотобиологическая безопасность: в соответствии с IEC TR 62778:2014; Класс изоляции: класс II; Вес: 4000 г; Габариты: Ø180x272x119 мм; Класс энергопотребления: F (источник света) в соотношениями с положениями ЕС 2019/2015; Комплектующие: WBA18H Тубус snoot стандартный - антрацит, WBA19H Тубус snoot асимметричный - антрацит, WPA12H Кронштейна для крепления на столб Ø60 мм - антрацит, WPA13H Кронштейна для крепления на столб Ø89 мм - антрацит; принят по итогам тестирования после окончательной сборки E.O.L.(End Of Line test): проведено эксплуатационное испытание и осуществлена проверка электрических параметров потребления

Состояние: Доступен

ЭЛЕКТРИЧЕСКИЕ ХАРАКТЕРИСТИКИ	
Потребляемая мощность	37W
Питание	230Vac
Блок питания	блок питания встроен
Управление	DALI-2
СВЕТОТЕХНИЧЕСКИЕ ХАРАКТЕРИСТИКИ	
Количество и тип светодиодов	12 мощных светодиода
Средний срок эксплуатации светодиода	60000h L80 B10 (Тп 25°)
Цвет светодиодов	2200K
CRI Индекс цветопередачи	80
Биннинг	2 -шаговый MacAdam
Оптики	31°
Восходящий поток	3957 lm (3000K, 37W)
Общий световой поток прибора	3300 lm (3000K, 10°, 37W)
МЕХАНИЧЕСКИЕ ХАРАКТЕРИСТИКИ	
Габариты	Ø180x272x119 мм
Вес	4000 г
Отделка	антрацит
Крепление	крепление с помощью болтов и дюбелей
Материал, из которго изготовлен корпус	корпус и кронштейн из антикоррозийного алюминия
Материал, из которого изготовлен рассеиватель	рассеиватель из суперсветлого прозрачного темперированного стекла с шелкографией
ОБЩИЕ ХАРАКТЕРИСТИКИ	
Степень защиты	IP66
Рабочая температура	-20°C — +50°C
Степень прочности	IK09
Класс энергопотребления	F (источник света) в соотношениями с положениями EC 2019/2015
Glow wire test	850°C
Класс изоляции	класс II
Подходит для пешеходных зон	нет
Проезжая часть	нет
Кабель питания	в комплекте 5 м неопренового кабеля H05RN-F 2x0,75 Ø6,3 мм
Системы защиты	SPD (Surge Protection Device)
Фотобиологическая безопасность	в соответствии с IEC TR 62778:2014

ФОТОМЕТРИЧЕСКИЕ ДАННЫЕ

L – 31°

H (m)	∅ (m)	Lux max (3000K) 37W
2.00	1.11	2858
4.00	2.22	714
6.00	3.33	318
8.00	4.44	179
10.00	5.55	114

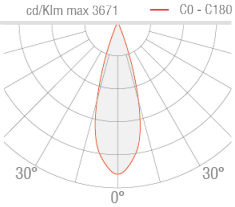

КОМПЛЕКТУЮЩИЕ

Противоослепляющий

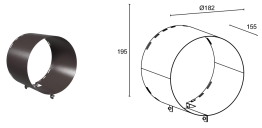

WBA18H
Тубус snoot стандартный - антрацит

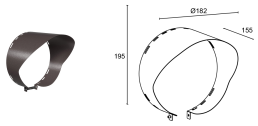

WBA19H
Тубус snoot асимметричный - антрацит

Другое

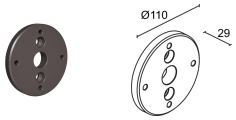

WPA12H
Кронштейна для крепления на столб Ø60 мм - антрацит

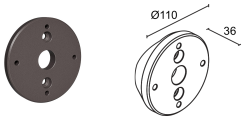

WPA13H
Кронштейна для крепления на столб Ø89 мм - антрацит

Информация, содержащаяся в этом документе может быть изменена в любое время, без предварительного уведомления и освобождает компанию L&L Luce&Light srl от несения какой-либо, даже косвенной, ответственности.