ТЕХНИЧЕСКИЙ ПАСПОРТ

Made in Italy

04/12/2025 Rev. 03/2024

Altopiano 2.1, код: AP21100D0250LH

Встраиваемые для уличного освещения

0,7 kg 110x110 mm IP66 IK07 DALI-2 F

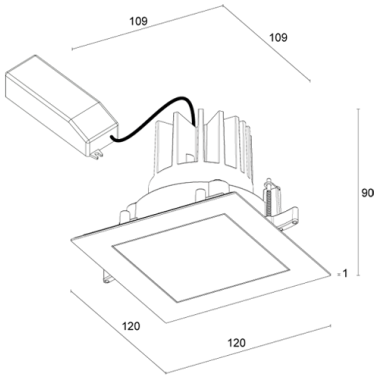

ОПИСАНИЕ

встраиваемый для уличного освещения; встраиваемый (потолок); Потребляемая мощность: 16W; Питание: 110-230Vac; Восходящий поток: 1616 lm (3000K, CRI 80); Общий световой поток прибора: 1251 lm (3000K, 57°, CRI 80); 1 COB светодиод, 2 -шаговый MacAdam, 60000h L90 B10 (Tп 25°); Цвет светодиодов: 3000K; Оптики: 38°: оптическая система, состоящая из высоко эффективной утопленной линзы TIR в сочетании с высококачественным техническим фильтром; CRI Индекс цветопередачи: 80; Материал, из которго изготовлен корпус: корпус изготовлен из полукристаллического рассеивающего технополимера, наполненного частицами графита, с уровнем теплопроводности нержавеющей стали и высокой устойчивостью к ударам, низким температурам и коррозии в неблагоприятной среде (солевой). Кольцо из нержавеющей стали AISI 430 полученное посредством лазерной обрезки и прошедшее надлежащие обработку и отделку; с последующей пассивацией, обеспечивающей стойкость против коррозии, превышающей тест 1500 часов в солевой камере; Отделка: отделка цвета антрацит, полученная посредством нанесения на основу конверсионного нанокерамического покрытия, окрашенного впоследствии эпоксидной и полиэстровой красками для обеспечения коррозионной устойчивости превышающей 1500 часов в условиях соляной камеры. Краски соответствуют требованиям Qualicoat (автомобильный стандарт); Отделка RAL по запросу; Материал, из которого изготовлен рассеиватель: суперсветлое прозрачное стекло толщиной 4 мм, с высоким коэффициентом пропускания света для обеспечения его хроматической равномерности, окрашенное в серый цвет (RAL 7015) и темперированное для обеспечения его устойчивости против ударов и царапин; Уплотнители: силиконовые термостойкие уплотнители гарантируют максимальную стойкость против воздействия лучей UV и неизменность механических характеристик прибора; Установка: Винтовое крепление прибора предотвращает повреждение гипсокартонных панелей во время его установки. Корпус прибора высотой 90 мм предназначен для установки в поверхности уменьшенных толщин. Магнитное фиксирование кольца на торцевой части позволяет спрятать установочные винты, оставляя видимыми только простые линейные формы прибора; блок питания входит; в комплекте 1 неопреновый кабель длиной 0,50 м H07RN-F 2x1,0 Ø8,0 мм; Управление: DALI-2; Степень защиты: IP66; Степень прочности: IK07; UGR < 19 для оптик 16°, 26°, 38°; Рабочая температура: -20°C — +45°C; Максимальная температура прибора: 45°C (Tп 25°C); Glow wire test: 960°C; Фотобиологическая безопасность: в соответствии с IEC TR 62778:2014; Класс изоляции: класс II; Вес: 700 г; Габариты: 120x120x90 мм; Отверстие для крепления: 110x110 mm; Технический рассеивающий объем: Ø275x175 mm; Класс энергопотребления: F (источник света) в соотношениями с положениями EC 2019/2015; Комплектующие: экранирующая шторка, WCA21 Монтажный короб для каменной кладки (потолок), WFA06 Штыревой и гнездовой разъёмы на 2 полюса, WGA02 Фиксирующая пружина, WNAP10A0 Крепление для предотвращения падения; принят по итогам тестирования после окончательной сборки E.O.L.(End Of Line test): проведено эксплуатационное испытание и осуществлена проверка электрических параметров потребления

Состояние: Доступен

ЭЛЕКТРИЧЕСКИЕ ХАРАКТЕРИСТИКИ	
Потребляемая мощность	16W
Питание	110-230Vac
Блок питания	блок питания входит
Управление	DALI-2
СВЕТОТЕХНИЧЕСКИЕ ХАРАКТЕРИСТИКИ	
Количество и тип светодиодов	1 COB светодиод
Средний срок эксплуатации светодиода	60000h L90 B10 (Тп 25°)
Цвет светодиодов	3000K
CRI Индекс цветопередачи	80
Биннинг	2 -шаговый MacAdam
Оптики	38°
Восходящий поток	1616 lm (3000K, CRI 80)
Общий световой поток прибора	1251 lm (3000K, 57°, CRI 80)
МЕХАНИЧЕСКИЕ ХАРАКТЕРИСТИКИ	
Габариты	120x120x90 мм
Вес	700 г
Отделка	антрацит
Крепление	система винтового крепления
Материал, из которго изготовлен корпус	корпус из теплопроводного технополимера, кольцо из нержавеющей стали
Материал, из которого изготовлен рассеиватель	рассеиватель из суперсветлого темперированного прозрачного или стекла с шелкографией серого цвета
Отверстие для крепления	110x110 mm
Технический рассеивающий объем	Ø275x175 mm
ОБЩИЕ ХАРАКТЕРИСТИКИ	
Степень защиты	IP66
Рабочая температура	-20°C — +45°C
Степень прочности	IK07
Характеристики	UGR < 19 для оптик 16°, 26°, 38°
Класс энергопотребления	F (источник света) в соотношениями с положениями EC 2019/2015
Glow wire test	960°C
Максимальная температура прибора	45°C (Тп 25°C)
Класс изоляции	класс II
Подходит для пешеходных зон	нет
Проезжая часть	нет
Кабель питания	в комплекте 1 неопреновый кабель длиной 0,50 м H07RN-F 2x1,0 Ø8,0 мм
Фотобиологическая безопасность	в соответствии с IEC TR 62778:2014

ФОТОМЕТРИЧЕСКИЕ ДАННЫЕ

L – 38° CRI80

H (m)	∅ (m)	Lux max (3000K)
1.00	0.69	2625
2.00	1.38	656
3.00	2.08	292
4.00	2.77	164
5.00	3.46	105

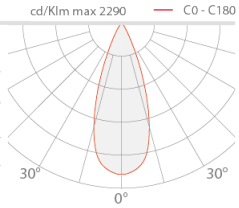

КОМПЛЕКТУЮЩИЕ

Комплектующие для установки

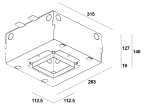

WCA21
Монтажный короб для каменной кладки (потолок)

WGA02
Фиксирующая пружина

Противоослепляющий

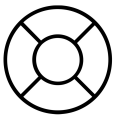

экранирующая шторка

встроены в светильник
Кашетирующие шторки могут быть установлены на на все оптики, кроме диффузной и эллиптической
Добавьте название комплектующего оптики в графу Создайте Код

Другое

WFA06
Штыревой и гнездовой разъёмы на 2 полюса
IP66-IP68
Ø23x95 мм

WNAP10A0
Крепление для предотвращения падения

Информация, содержащаяся в этом документе может быть изменена в любое время, без предварительного уведомления и освобождает компанию L&L Luce&Light srl от несения какой-либо, даже косвенной, ответственности.