ТЕХНИЧЕСКИЙ ПАСПОРТ

Made in Italy

05/05/2024 Rev. 28

River Wall 1.0, код: RW10109SF

Линейные профили для внешнего освещения

kg 3,00 IP66 IK06

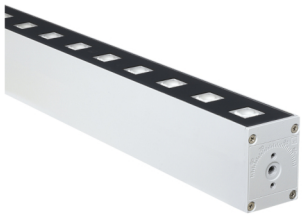

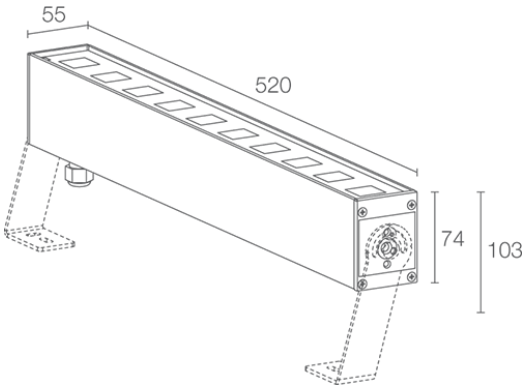

ОПИСАНИЕ

линейный профиль для уличного освещения; на поверхности (стена, потолок, пол) с помощью планок; Потребляемая мощность: 20W; Питание: 230Vac; Восходящий поток: 1450 lm (3000K); Общий световой поток прибора: 1050 lm (3000K, 30°); 10 мощных светодиода, 1/4 ANSI BIN, 50000h L90 B10 (Тп 25°); Цвет светодиодов: 4000K; Оптики: 11°; CRI Индекс цветопередачи: 80; Материал, из которго изготовлен корпус: корпус из анодированного алюминия; Отделка: серый (RAL 9006); Отделка RAL по запросу; Материал, из которого изготовлен рассеиватель: экран из прозрачного закалённого стекла; блок питания встроен; в комплекте 1,5 м неопренового кабеля H07RN-F 3x1,0 Ø9,3 мм; Степень защиты: IP66; Степень прочности: IK06; по запросу доступна версия DALI, 0/1-10V и с подключением "ввод-вывод", по запросу предоставляется совместимая с приложением Casambi версия прибора, контролируемая посредством приложения Casambi; Системы защиты: IPS (Intelligent Protection System) защищает осветительные приборы от попадания воды вследствие допуска ошибок при подсоединении кабелей к внешним и подводным установкам.
Эта инновация, запатентованная компанией L&L гарантирует защиту прибора от перемены полярности, hotplug и перенапряжения, которые могут возникнуть вследствие возникновения неполадок в системе электропитания; PID (Protective Impedance Device) защищает осветительные приборы от внешних явлений электрического происхождения, таких как накопление электростатических зарядов или явления, связанные с импульсными сигналами, исходящими от электрической линии. В общем, устройство обеспечивает защиту от всех повреждений, связанных с низкой энергоёмкостью; Рабочая температура: -20°C — +45°C; Максимальная температура прибора: 45°C (Тп 25°C); Glow wire test: 960°; Фотобиологическая безопасность: фотобиологическая безопасность: группа риска 1 секунда EN 62471:2006; Класс изоляции: класс I; Вес: 3000 г; Габариты: 520x55x73 mm; Класс энергопотребления: F (источник света) в соотношениями с положениями EC 2019/2015; Комплектующие: WM0811 Пара зажимных планок 125 мм, WM0812 Пара зажимных планок 275 мм; принят по итогам тестирования после окончательной сборки E.O.L.(End Of Line test): проведено эксплуатационное испытание и осуществлена проверка электрических параметров потребления

Состояние: Количество ограничено

ЭЛЕКТРИЧЕСКИЕ ХАРАКТЕРИСТИКИ	
Потребляемая мощность	20W
Питание	230Vac
Блок питания	блок питания встроен
СВЕТОТЕХНИЧЕСКИЕ ХАРАКТЕРИСТИКИ	
Количество и тип светодиодов	10 мощных светодиода
Средний срок эксплуатации светодиода	50000h L90 B10 (Тп 25°)
Цвет светодиодов	4000K
CRI Индекс цветопередачи	80
Биннинг	1/4 ANSI BIN
Оптики	11°
Восходящий поток	1450 lm (3000K)
Общий световой поток прибора	1050 lm (3000K, 30°)
МЕХАНИЧЕСКИЕ ХАРАКТЕРИСТИКИ	
Габариты	520x55x73 mm
Вес	3000 г
Отделка	серый RAL 9006
Крепление	крепление с помощью регулируемых кронштейнов и болтов
Материал, из которго изготовлен корпус	корпус из анодированного алюминия
Материал, из которого изготовлен рассеиватель	экран из прозрачного темперированного стекла
ОБЩИЕ ХАРАКТЕРИСТИКИ	
Степень защиты	IP66
Рабочая температура	-20°C — +45°C
Степень прочности	IK06
Класс энергопотребления	F (источник света) в соотношениями с положениями EC 2019/2015
Glow wire test	960°
Максимальная температура прибора	45°C (Тп 25°C)
Класс изоляции	класс I
Подходит для пешеходных зон	нет
Проезжая часть	нет
Кабель питания	в комплекте 1,5 м неопренового кабеля H07RN-F 3x1,0 Ø9,3 мм
Системы защиты	IPS (Intelligent Protection System); PID (Protective Impedance Device)
Фотобиологическая безопасность	фотобиологическая безопасность: группа риска 1 секунда EN 62471:2006
Примечания	по запросу доступна версия DALI, 0/1-10V и с подключением "ввод-вывод", по запросу предоставляется совместимая с приложением Casambi версия прибора, контролируемая посредством приложения Casambi

ФОТОМЕТРИЧЕСКИЕ ДАННЫЕ

S - 11°

H (m)	∅ (m)	Lux max (3000K)
		20W
1.00	0.20	20001
2.00	0.40	5000
3.00	0.60	2222
4.00	0.79	1250
5.00	0.99	800

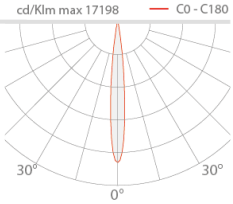

КОМПЛЕКТУЮЩИЕ

Другое

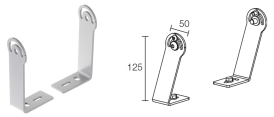

WM0811
Пара зажимных планок 125 мм

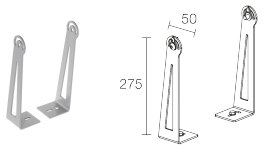

WM0812
Пара зажимных планок 275 мм

Информация, содержащаяся в этом документе может быть изменена в любое время, без предварительного уведомления и освобождает компанию L&L Luce&Light srl от несения какой-либо, даже косвенной, ответственности.