ТЕХНИЧЕСКИЙ ПАСПОРТ

Made in Italy

04/12/2025 Rev. 06/2024

Brom 3.0, код: BR300325SI

бра для внешнего освещения

kg 0,45 IP66 IK08 F

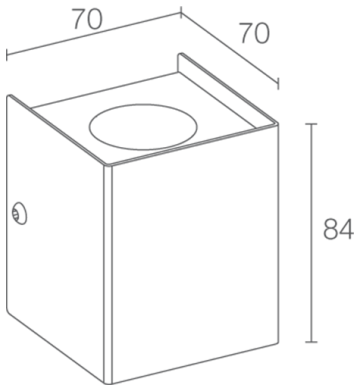

ОПИСАНИЕ

бра для внешнего освещения, двойное излучение, однонаправленный; на поверхности (стене); Потребляемая мощность: макс 6W; Питание: макс 500mA; Восходящий поток: 436 lm (3000K, 500mA); Общий световой поток прибора: 251 lm (3000K, 500mA, 20°); 3 мощных светодиода, 1/4 ANSI BIN, 50000h L90 B10 (Тп 25°); Цвет светодиодов: 3000K; Оптики: 12°; CRI Индекс цветопередачи: 80; Материал, из которго изготовлен корпус: корпус и кольцо из нержавеющей стали AISI 316L; Отделка RAL по запросу; Материал, из которого изготовлен рассеиватель: рассеиватель из суперсветлого, прозрачного, темперированного стекла; блок питания не входит; Соединение: параллельное соединение; в комплекте 2 униполярных кабеля по 0,30 м; Управление: диммирование доступно посредством диммируемого блока питания; Степень защиты: IP66; Степень прочности: IK08; управление Casambi и контроль освещения с помощью приложения Casambi посредством соответствующей электроники; Рабочая температура: -20°C — +45°C; Glow wire test: 960°C; Фотобиологическая безопасность: фотобиологическая безопасность: группа риска 1 секунда EN 62471:2006; Класс изоляции: класс III; Вес: 450 г; Габариты: 70x70x84 mm; Класс энергопотребления: F (источник света) в соотношениями с положениями EC 2019/2015; принят по итогам тестирования после окончательной сборки E.O.L.(End Of Line test): проведено эксплуатационное испытание и осуществлена проверка электрических параметров потребления

Состояние: Доступен

ЭЛЕКТРИЧЕСКИЕ ХАРАКТЕРИСТИКИ	
Потребляемая мощность	макс 6W
Питание	макс 500mA
Блок питания	блок питания не входит
Управление	диммирование доступно посредством диммируемого блока питания
Соединение	параллельное соединение
СВЕТОТЕХНИЧЕСКИЕ ХАРАКТЕРИСТИКИ	
Количество и тип светодиодов	3 мощных светодиода
Средний срок эксплуатации светодиода	50000h L90 B10 (Тп 25°)
Цвет светодиодов	3000K
CRI Индекс цветопередачи	80
Биннинг	1/4 ANSI BIN
Оптики	12°
Восходящий поток	436 lm (3000K, 500mA)
Общий световой поток прибора	251 lm (3000K, 500mA, 20°)
МЕХАНИЧЕСКИЕ ХАРАКТЕРИСТИКИ	
Габариты	70x70x84 mm
Вес	450 г
Крепление	крепление с помощью болтов и дюбелей
Материал, из которго изготовлен корпус	корпус и кольцо из нержавеющей стали AISI 316L
Материал, из которого изготовлен рассеиватель	рассеиватель из суперсветлого, прозрачного, темперированного стекла
ОБЩИЕ ХАРАКТЕРИСТИКИ	
Степень защиты	IP66
Рабочая температура	-20°C — +45°C
Степень прочности	IK08
Класс энергопотребления	F (источник света) в соотношениями с положениями EC 2019/2015
Glow wire test	960°C
Класс изоляции	класс III
Подходит для пешеходных зон	нет
Проезжая часть	нет
Кабель питания	в комплекте 2 униполярных кабеля по 0,30 м
Фотобиологическая безопасность	фотобиологическая безопасность: группа риска 1 секунда EN 62471:2006
Примечания	управление Casambi и контроль освещения с помощью приложения Casambi посредством соответствующей электроники

ФОТОМЕТРИЧЕСКИЕ ДАННЫЕ

S - 12°

H (m)	∅ (m)	Lux max (3000K)
		6W
0.50	0.11	15164
1.00	0.22	3791
1.50	0.34	1685
2.00	0.45	948
2.50	0.56	607
3.00	0.67	421

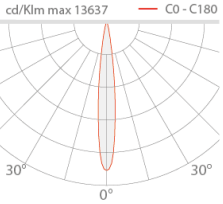

Информация, содержащаяся в этом документе может быть изменена в любое время, без предварительного уведомления и освобождает компанию L&L Luce&Light srl от несения какой-либо, даже косвенной, ответственности.