ТЕХНИЧЕСКИЙ ПАСПОРТ

Made in Italy

25/11/2026 Rev. 10/2024

Pivot 2.0, код: CP2000000050MU-1

Прожекторы для внешнего освещения

kg 0,64 IP66 IK08



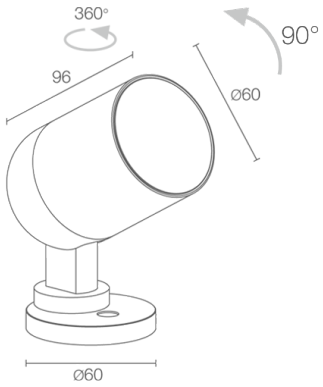

ОПИСАНИЕ

прожектор для уличного освещения; на поверхности (потолок, стена, пол, колышек), на поверхности (стена, потолок, пол); Потребляемая мощность: 10W; Питание: 24Vdc; Восходящий поток: 978 lm (3000K, 10W, CRI 80); Общий световой поток прибора: 835 lm (3000K, 25°, 10W, CRI 80); 1 COB светодиод, 3 -шаговый MacAdam, 50000h L95 B10 (Tп 25°); Цвет светодиодов: 3000K; Оптики: 25°: оптическая система состоит из линзы TIR высокой эффективности; CRI Индекс цветопередачи: 80; Материал, из которго изготовлен корпус: корпус изготовлен из сплава алюминия ANTICORODAL EN AW 6082 с низким содержанием меди для обеспечения устойчивости против коррозии, полностью полученный посредством токарной обточки CNC; Отделка: отделка цвета меди, полученная посредством нанесения на основу конверсионного нанокерамического покрытия, окрашенного впоследствии эпоксидной и полиэстровой красками для обеспечения коррозионной устойчивости превышающей 1000 часов в условиях соляной камеры; Отделка RAL по запросу; Материал, из которого изготовлен рассеиватель: прозрачное суперсветлое стекло с узором толщиной 3 мм с высоким коэффициентом пропускания света, гарантирующим его хроматическую равномерность, темперированное для обеспечения защиты от ударов и царапин; Уплотнители: Уплотнения из нитриловой резины NBR поддерживают неизменной степень защиты IP прибора, гарантируя длительный срок эксплуатации прибора; блок питания не входит; в комплекте 5м м неопренового кабеля H05RN-F 2x0,35/0,75 Ø6,3 мм; Степень защиты: IP66; Степень прочности: IK08; оптический зум, регулируемый посредством магнитов оптика 13°x68°, регулируемая на 360° посредством магнитов в комплекте; Системы защиты: IPS (Intelligent Protection System) защищает осветительные приборы от попадания воды вследствие допуска ошибок при подсоединении кабелей к внешним и подводным установкам.
Эта инновация, запатентованная компанией L&L гарантирует защиту прибора от перемены полярности, hotplug и перенапряжения, которые могут возникнуть вследствие возникновения неполадок в системе электропитания; Рабочая температура: -20°C — +45°C; Glow wire test: 960°C; Фотобиологическая безопасность: фотобиологическая безопасность: группа риска 1 секунда EN 62471:2006; Класс изоляции: класс III; Вес: 640 г; Габариты: Ø60x96 мм; Класс энергопотребления: F (источник света) в соотношениями с положениями ЕС 2019/2015; Комплектующие: WB1001U Тубус snoot стандартный - медь, WB1002U Тубус snoot асимметричный - медь, WB1003N Заслонки экранирующей шторки - чёрный, WP0100 колышек для установки в землю; принят по итогам тестирования после окончательной сборки E.O.L.(End Of Line test): проведено эксплуатационное испытание и осуществлена проверка электрических параметров потребления

Состояние: Доступен

ЭЛЕКТРИЧЕСКИЕ ХАРАКТЕРИСТИКИ	
Потребляемая мощность	10W
Питание	24Vdc
Блок питания	блок питания не входит
СВЕТОТЕХНИЧЕСКИЕ ХАРАКТЕРИСТИКИ	
Количество и тип светодиодов	1 COB светодиод
Средний срок эксплуатации светодиода	50000h L95 B10 (Тп 25°)
Цвет светодиодов	3000K
CRI Индекс цветопередачи	80
Биннинг	3 -шаговый MacAdam
Оптики	25°
Восходящий поток	978 lm (3000K, 10W, CRI 80)
Общий световой поток прибора	835 lm (3000K, 25°, 10W, CRI 80)
МЕХАНИЧЕСКИЕ ХАРАКТЕРИСТИКИ	
Габариты	Ø60x96 мм
Вес	640 г
Отделка	медь
Крепление	крепление с помощью болтов и дюбелей
Материал, из которго изготовлен корпус	корпус из антикоррозийного алюминия
Материал, из которого изготовлен рассеиватель	рассеиватель из суперсветлого прозрачного темперированного стекла с шелкографией
ОБЩИЕ ХАРАКТЕРИСТИКИ	
Степень защиты	IP66
Рабочая температура	-20°C — +45°C
Степень прочности	IK08
Характеристики	оптический зум, регулируемый посредством магнитов оптика 13°x68°, регулируемая на 360° посредством магнитов в комплекте
Класс энергопотребления	F (источник света) в соотношениями с положениями EC 2019/2015
Glow wire test	960°C
Класс изоляции	класс III
Подходит для пешеходных зон	нет
Проезжая часть	нет
Кабель питания	в комплекте 5м м неопренового кабеля H05RN-F 2x0,35/0,75 Ø6,3 мм
Системы защиты	IPS (Intelligent Protection System)
Фотобиологическая безопасность	фотобиологическая безопасность: группа риска 1 секунда EN 62471:2006

ФОТОМЕТРИЧЕСКИЕ ДАННЫЕ

M – 25° CRI80

H (m)	∅ (m)	Lux max (3000K) 10W	14W
1.00	0.45	3746	4773
2.00	0.89	936	1193
3.00	1.34	416	530
4.00	1.78	234	298
5.00	2.23	150	191

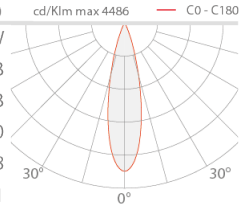

КОМПЛЕКТУЮЩИЕ

Комплектующие для установки





WP0100
колышек для установки в землю

Противоослепляющий

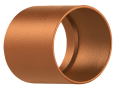

WB1001U
Тубус snoot стандартный - медь



WB1002U
Тубус snoot асимметричный - медь



WB1003N
Заслонки экранирующей шторки - чёрный

Информация, содержащаяся в этом документе может быть изменена в любое время, без предварительного уведомления и освобождает компанию L&L Luce&Light srl от несения какой-либо, даже косвенной, ответственности.