# ТЕХНИЧЕСКИЙ ПАСПОРТ

Made in Italy

24/11/2026 Rev. 09/2024

## Spot 1.0, код: CF10125SAI-1

Прожекторы для внешнего освещения

По запросу kg 0,40 IP68 IK10

180°
25°



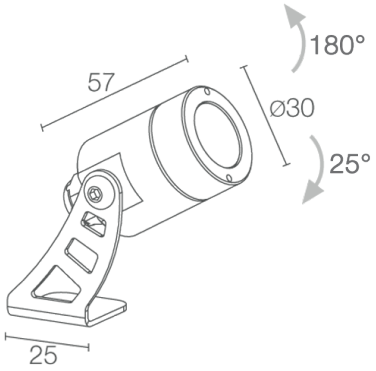


## ОПИСАНИЕ

прожектор для уличного освещения (не пригодны для подводного освещения бассейнов и фонтанов); на поверхности (потолок, стена, пол, колышек, петля крепежная лямочная); Потребляемая мощность: макс 2W; Питание: макс 500mA; Восходящий поток: 145 lm (3000K, 500mA); Общий световой поток прибора: 88 lm (3000K, 500mA, 20°); 1 мощный свтодиод, 1/4 ANSI BIN, 50000h L90 B10 (Тп 25°); Цвет светодиодов: 3000K; Оптики: 10°; CRI Индекс цветопередачи: 80; Материал, из которго изготовлен корпус: корпус и кольцо из нержавеющей стали AISI 316L; Отделка RAL по запросу; Материал, из которого изготовлен рассеиватель: экран из прозрачного закалённого стекла; блок питания не входит; Соединение: параллельное соединение; в комплекте 5м м неопренового кабеля H05RN-F 2x0,35/0,75 Ø6,3 мм; Управление: диммирование доступно посредством диммируемого блока питания; Степень защиты: IP68; Степень прочности: IK10; по запросу доступна версия с эллиптической оптикой; Системы защиты: IPS (Intelligent Protection System) защищает осветительные приборы от попадания воды вследствие допуска ошибок при подсоединении кабелей к внешним и подводным установкам.
Эта инновация, запатентованная компанией L&L гарантирует защиту прибора от перемены полярности, hotplug и перенапряжения, которые могут возникнуть вследствие возникновения неполадок в системе электропитания; Рабочая температура: -20°C — +45°C; Glow wire test: 960°C; Фотобиологическая безопасность: фотобиологическая безопасность: группа риска 1 секунда EN 62471:2006; Класс изоляции: класс III; Вес: 400 г; Габариты: Ø30x57mm; Класс энергопотребления: F (источник света) в соотношениями с положениями EC 2019/2015; Комплектующие: WB0320I Тубус snoot стандартный - нержавеющая сталь, WB0321I Тубус snoot асимметричный - нержавеющая сталь, WH0101 Фильтр пчелиные соты, WP0100 колышек для установки в землю, WP1004 Петля крепежная лямочная - 5 м; принят по итогам тестирования после окончательной сборки E.O.L.(End Of Line test): проведено эксплуатационное испытание и осуществлена проверка электрических параметров потребления

Состояние: Доступен

| | |
|---|---|
| **ЭЛЕКТРИЧЕСКИЕ ХАРАКТЕРИСТИКИ** | |
| Потребляемая мощность | макс 2W |
| Питание | макс 500mA |
| Блок питания | блок питания не входит |
| Управление | диммирование доступно посредством диммируемого блока питания |
| Соединение | параллельное соединение |
| **СВЕТОТЕХНИЧЕСКИЕ ХАРАКТЕРИСТИКИ** | |
| Количество и тип светодиодов | 1 мощный свтодиод |
| Средний срок эксплуатации светодиода | 50000h L90 B10 (Тп 25°) |
| Цвет светодиодов | 3000K |
| CRI Индекс цветопередачи | 80 |
| Биннинг | 1/4 ANSI BIN |
| Оптики | 10° |
| Восходящий поток | 145 lm (3000K, 500mA) |
| Общий световой поток прибора | 88 lm (3000K, 500mA, 20°) |
| **МЕХАНИЧЕСКИЕ ХАРАКТЕРИСТИКИ** | |
| Габариты | Ø30x57mm |
| Вес | 400 г |
| Крепление | крепление с помощью кронштейна и болтов |
| Материал, из которго изготовлен корпус | корпус и кольцо из нержавеющей стали AISI 316L |
| Материал, из которого изготовлен рассеиватель | экран из прозрачного темперированного стекла |
| **ОБЩИЕ ХАРАКТЕРИСТИКИ** | |
| Степень защиты | IP68 |
| Рабочая температура | -20°C — +45°C |
| Степень прочности | IK10 |
| Класс энергопотребления | F (источник света) в соотношениями с положениями EC 2019/2015 |
| Glow wire test | 960°C |
| Класс изоляции | класс III |
| Подходит для пешеходных зон | нет |
| Проезжая часть | нет |
| Кабель питания | в комплекте 5м м неопренового кабеля H05RN-F 2x0,35/0,75 Ø6,3 мм |
| Системы защиты | IPS (Intelligent Protection System) |
| Фотобиологическая безопасность | фотобиологическая безопасность: группа риска 1 секунда EN 62471:2006 |
| Примечания | по запросу доступна версия с эллиптической оптикой |

## ФОТОМЕТРИЧЕСКИЕ ДАННЫЕ

S - 10°

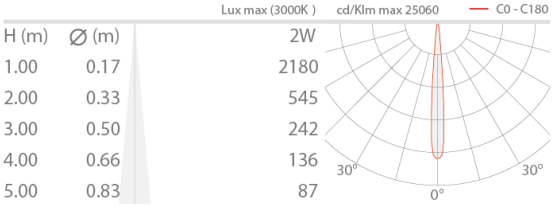


## КОМПЛЕКТУЮЩИЕ

### Комплектующие для установки

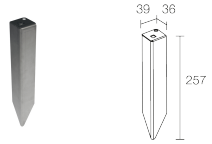


WP0100
колышек для установки в землю

### Противоослепляющий



WB0320I
Тубус snoot стандартный - нержавеющая сталь



WB0321I
Тубус snoot асимметричный - нержавеющая сталь

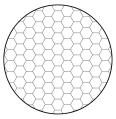

WH0101
Фильтр пчелиные соты
встроены в светильник
Решётка "пчелиные соты" может быть установлена на все виды фиксированных оптик, кроме sharp
Заказывается вместе с осветительным прибором

### Другое



WP1004
Петля крепежная лямочная - 5 м

Информация, содержащаяся в этом документе может быть изменена в любое время, без предварительного уведомления и освобождает компанию L&L Luce&Light srl от несения какой-либо, даже косвенной, ответственности.