ТЕХНИЧЕСКИЙ ПАСПОРТ

Made in Italy

26/11/2026 Rev. 12/2024

Bright 3.G, код: CB3G01000050LI-2

Встраиваемые для уличного освещения

kg 5000 - kN 50 kg 0,95 IP65 IP67 IP69 IK10

T max 50°C



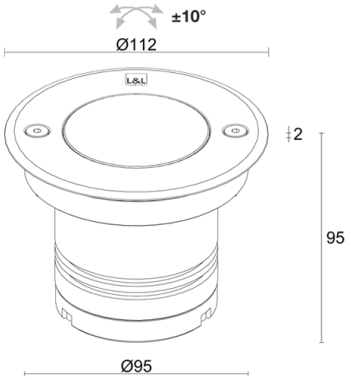

ОПИСАНИЕ

встраиваемый для уличного освещения; пригоден для пешеходной и проезжей зон при нагрузке до 5000 kg; встраиваемый (потолок, стена, пол); Потребляемая мощность: 9W; Питание: 24Vdc; Восходящий поток: 792 lm (3000K, 9W, CRI 80); Общий световой поток прибора: 508 lm (3000K, 9W, 35°, CRI 80); 1 power LED High Intensity, 3 -шаговый MacAdam, 50000h L90 B10 (Tп 25°); Цвет светодиодов: 3000K; Оптики: 35° поворотный ±10°: оптическая система, регулируемая на ±10°, состоит из линзы TIR с высокой светоотдачей; CRI Индекс цветопередачи: 80; Материал, из которго изготовлен корпус: корпус изготовлен из сплава алюминия ANTICORODAL 6082, получен посредством токарной обработки CNC, окрашенный в чёрный цвет посредством электроокраски. Кольцо из нержавеющей стали AISI 316L, полученное посредством токарной обточки CNC; Материал, из которого изготовлен рассеиватель: суперсветлое прозрачное стекло серого цвета с узором, толщиной 10 мм, с высоким коэффициентом пропускания света для обеспечения хроматической равномерности света, темперированное для обеспечения его устойчивости против ударов и царапин; Уплотнители: силиконовые термостойкие уплотнители гарантируют максимальную стойкость против воздействия лучей UV и неизменность механических характеристик прибора; Толщина поверхности встроенного светильника: мин. 0 мм макс. 25 мм; блок питания не входит; в комплекте 10м м неопренового кабеля H05RN-F 2x0,75/0,75 Ø6,3 мм; Степень защиты: IP65, IP67, IP69; Степень прочности: IK10; тампопечатная измерительная шкала на корпусе прибора позвляет регулировать световое излучение на ±10°; Системы защиты: IPS (Intelligent Protection System) защищает осветительные приборы от попадания воды вследствие допуска ошибок при подсоединении кабелей к внешним и подводным установкам.
Эта инновация, запатентованная компанией L&L гарантирует защиту прибора от перемены полярности, hotplug и перенапряжения, которые могут возникнуть вследствие возникновения неполадок в системе электропитания; Рабочая температура: -20°C — +45°C; Максимальная температура прибора: 50°C (Tп 25°C); Glow wire test: 960°C; Фотобиологическая безопасность: фотобиологическая безопасность: группа риска 1 секунда EN 62471:2006; Класс изоляции: класс III; Вес: 950 г; Габариты: Ø112x95 мм; Отверстие для крепления: Ø96 mm; Технический рассеивающий объем: Ø220x150 mm; Класс энергопотребления: F (источник света) в соотношениями с положениями ЕС 2019/2015; Комплектующие: WC0105 Монтажный короб, WG0400 Фиксирующая пружина Ø100мм; принят по итогам тестирования после окончательной сборки E.O.L.(End Of Line test): проведено эксплуатационное испытание и осуществлена проверка электрических параметров потребления

Состояние: Доступен

ЭЛЕКТРИЧЕСКИЕ ХАРАКТЕРИСТИКИ	
Потребляемая мощность	9W
Питание	24Vdc
Блок питания	блок питания не входит
СВЕТОТЕХНИЧЕСКИЕ ХАРАКТЕРИСТИКИ	
Количество и тип светодиодов	1 power LED High Intensity
Средний срок эксплуатации светодиода	50000h L90 B10 (Тп 25°)
Цвет светодиодов	3000K
CRI Индекс цветопередачи	80
Биннинг	3 -шаговый MacAdam
Оптики	35° поворотный ±10°
Восходящий поток	792 lm (3000K, 9W, CRI 80)
Общий световой поток прибора	508 lm (3000K, 9W, 35°, CRI 80)
МЕХАНИЧЕСКИЕ ХАРАКТЕРИСТИКИ	
Габариты	Ø112x95 мм
Вес	950 г
Крепление	установка с помощью монтажного короба
Материал, из которго изготовлен корпус	корпус из анодированного антикоррозийного чёрного алюминия, кольцо из нержавеющей стали AISI 316L
Материал, из которого изготовлен рассеиватель	рассеиватель из суперсветлого темперированного прозрачного или стекла с шелкографией серого цвета
Отверстие для крепления	Ø96 mm
Технический рассеивающий объем	Ø220x150 mm
ОБЩИЕ ХАРАКТЕРИСТИКИ	
Степень защиты	IP65, IP67, IP69
Рабочая температура	-20°C — +45°C
Степень прочности	IK10
Класс энергопотребления	F (источник света) в соотношениями с положениями EC 2019/2015
Glow wire test	960°C
Максимальная температура прибора	50°C (Тп 25°C)
Класс изоляции	класс III
Подходит для пешеходных зон	да
Проезжая часть	До 5000 kg
Кабель питания	в комплекте 10м м неопренового кабеля H05RN-F 2x0,75/0,75 Ø6,3 мм
Системы защиты	IPS (Intelligent Protection System)
Фотобиологическая безопасность	фотобиологическая безопасность: группа риска 1 секунда EN 62471:2006
Примечания	тампопечатная измерительная шкала на корпусе прибора позвляет регулировать световое излучение на ±10°

ФОТОМЕТРИЧЕСКИЕ ДАННЫЕ

L - 35° CRI 80

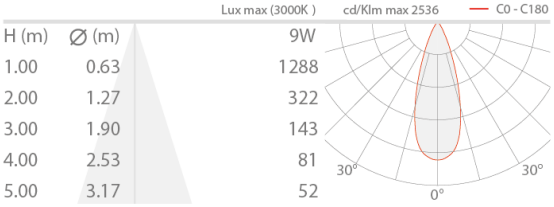

КОМПЛЕКТУЮЩИЕ

Комплектующие для установки



WC0105
Монтажный короб



WG0400
Фиксирующая пружина Ø100мм

Информация, содержащаяся в этом документе может быть изменена в любое время, без предварительного уведомления и освобождает компанию L&L Luce&Light srl от несения какой-либо, даже косвенной, ответственности.