ТЕХНИЧЕСКИЙ ПАСПОРТ

Made in Italy

26/11/2026 Rev. 10/2024

Bright Mini 1.0, код: MB10000DI

Встраиваемые для уличного освещения

По запросу kg 0,15 IP65 IP68 IK10

T max 45°C F



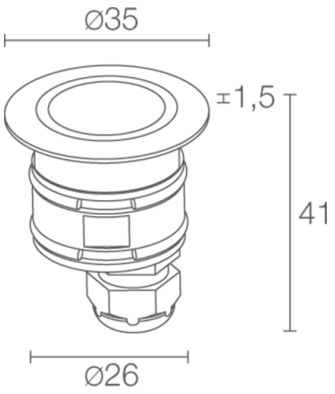

ОПИСАНИЕ

встраиваемый для уличного освещения (не пригоден для подводного освещения бассейнов и фонтанов); подходит для пешеходных зон; встраиваемый (потолок, стена, пол), толщина: мин 3 мм, макс 30 мм; Потребляемая мощность: 1,2W; Питание: 24Vdc; Восходящий поток: 23 lm (3000K, 12Vdc), 41 lm (3000K, 24Vdc); Общий световой поток прибора: 11 lm (3000K, 12Vdc), 20 lm (3000K, 24Vdc); 1 mid-power LED, 1/4 ANSI BIN, 50000h L90 B10 (Tп 25°); Цвет светодиодов: 5000K; Оптики: рассеянная; CRI Индекс цветопередачи: 80; Материал, из которго изготовлен корпус: корпус и кольцо из нержавеющей стали AISI 316L; Отделка RAL по запросу; Материал, из которого изготовлен рассеиватель: экран из травленого закалённого стекла; Толщина поверхности встроенного светильника: мин. 5 мм макс. 25 мм; блок питания не входит; в комплекте 1,50 м неопренового кабеля 05RN-F 2x0,35 Ø4,3 мм; Степень защиты: IP65, IP68; Степень прочности: IK10; Питание осветительного прибора может быть также 12Vdc (0,6W) и 12Vac (0,5W); Системы защиты: IPS (Intelligent Protection System) защищает осветительные приборы от попадания воды вследствие допуска ошибок при подсоединении кабелей к внешним и подводным установкам.
Эта инновация, запатентованная компанией L&L гарантирует защиту прибора от перемены полярности, hotplug и перенапряжения, которые могут возникнуть вследствие возникновения неполадок в системе электропитания; Рабочая температура: -20°C — +45°C; Максимальная температура прибора: 45°C (Tп 25°C); Glow wire test: 960°C; Фотобиологическая безопасность: фотобиологическая безопасность: группа риска 1 секунда EN 62471:2006; Класс изоляции: класс III; Вес: 145 г; Габариты: Ø35x41 mm; Отверстие для крепления: Ø30 mm; Технический рассеивающий объем: Ø80x100 mm; Класс энергопотребления: F (источник света) в соотношениями с положениями ЕС 2019/2015; Комплектующие: WC0202 Монтажный короб, WF0510 Кабеля из неопрена 05RN-F 2x0,35 Ø4,3 mm, WG0302 Фиксирующая пружина Ø30мм; принят по итогам тестирования после окончательной сборки E.O.L.(End Of Line test): проведено эксплуатационное испытание и осуществлена проверка электрических параметров потребления

Состояние: Доступен

ЭЛЕКТРИЧЕСКИЕ ХАРАКТЕРИСТИКИ	
Потребляемая мощность	1,2W
Питание	24Vdc
Блок питания	блок питания не входит
СВЕТОТЕХНИЧЕСКИЕ ХАРАКТЕРИСТИКИ	
Количество и тип светодиодов	1 mid-power LED
Средний срок эксплуатации светодиода	50000h L90 B10 (Tп 25°)
Цвет светодиодов	5000K
CRI Индекс цветопередачи	80
Биннинг	1/4 ANSI BIN
Оптики	рассеянная
Восходящий поток	23 lm (3000K, 12Vdc), 41 lm (3000K, 24Vdc)
Общий световой поток прибора	11 lm (3000K, 12Vdc), 20 lm (3000K, 24Vdc)
МЕХАНИЧЕСКИЕ ХАРАКТЕРИСТИКИ	
Габариты	Ø35x41 mm
Вес	145 г
Крепление	крепление крепежными пружинами или с помощью монтажного короба
Материал, из которго изготовлен корпус	корпус и кольцо из нержавеющей стали AISI 316L
Материал, из которого изготовлен рассеиватель	экран из окисленного темперированного стекла
Отверстие для крепления	Ø30 mm
Технический рассеивающий объем	Ø80x100 mm
ОБЩИЕ ХАРАКТЕРИСТИКИ	
Степень защиты	IP65, IP68
Рабочая температура	-20°C — +45°C
Степень прочности	IK10
Класс энергопотребления	F (источник света) в соотношениями с положениями EC 2019/2015
Glow wire test	960°C
Максимальная температура прибора	45°C (Tп 25°C)
Класс изоляции	класс III
Подходит для пешеходных зон	да
Проезжая часть	нет
Кабель питания	в комплекте 1,50 м неопренового кабеля 05RN-F 2x0,35 Ø4,3 мм
Системы защиты	IPS (Intelligent Protection System)
Фотобиологическая безопасность	фотобиологическая безопасность: группа риска 1 секунда EN 62471:2006
Примечания	Питание осветительного прибора может быть также 12Vdc (0,6W) и 12Vac (0,5W)

ФОТОМЕТРИЧЕСКИЕ ДАННЫЕ

D – Diffuse

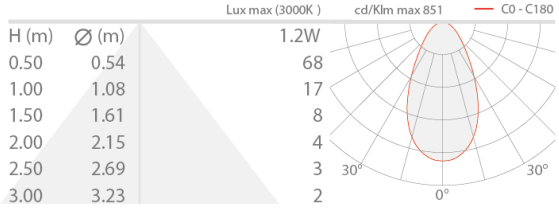

КОМПЛЕКТУЮЩИЕ

Комплектующие для установки

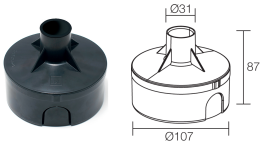

WC0202
Монтажный короб



WG0302
Фиксирующая пружина Ø30мм

Другое

WF0510
Кабеля из неопрена 05RN-F 2x0,35 Ø4,3 mm
длина по запросу
Заказывается вместе с осветительным прибором

Информация, содержащаяся в этом документе может быть изменена в любое время, без предварительного уведомления и освобождает компанию L&L Luce&Light srl от несения какой-либо, даже косвенной, ответственности.