ТЕХНИЧЕСКИЙ ПАСПОРТ

Made in Italy

03/05/2024 Rev. 31

Quad Maxi 1.1, код: MQ11105MBR

Встраиваемые для внутреннего освещения

По запросу kg 0,30 75x75 mm IP40 PUSH 0/1-10V F

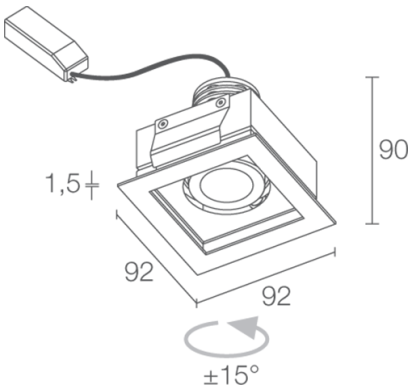

ОПИСАНИЕ

встраиваемый даунлайт для внутреннего освещения; встраиваемый (потолок); Потребляемая мощность: 8W; Питание: 230Vac; Восходящий поток: 512 lm (3000K); Общий световой поток прибора: 425 lm (3000K, 29°); 1 мощный светодиод multichip, 2 -шаговый MacAdam, 50000h L90 B10 (Tп 25°); Цвет светодиодов: 3000K; Оптики: 29° поворотный ±15°; CRI Индекс цветопередачи: 80; Материал, из которго изготовлен корпус: корпус из анодированного алюминия, кольцо из стали; Отделка: белый (RAL 9003); Отделка RAL по запросу; Толщина поверхности встроенного светильника: мин. 5 мм макс. 25 мм; блок питания входит; в комплекте 0,30 м кабеля; Управление: 0/1-10V, PUSH; Степень защиты: IP40; по запросу предоставляется совместимая с приложением Casambi версия прибора, контролируемая посредством приложения Casambi; Рабочая температура: 0°C — +45°C; Фотобиологическая безопасность: фотобиологическая безопасность: группа риска 1 секунда EN 62471:2006; Класс изоляции: класс II; Вес: 300 г; Габариты: 92x92x90 mm; Отверстие для крепления: 75x75 mm; Технический рассеивающий объем: 175x175x150 mm; Класс энергопотребления: F (источник света) в соотношениями с положениями EC 2019/2015; принят по итогам тестирования после окончательной сборки E.O.L.(End Of Line test): проведено эксплуатационное испытание и осуществлена проверка электрических параметров потребления

Состояние: Количество ограничено

ЭЛЕКТРИЧЕСКИЕ ХАРАКТЕРИСТИКИ	
Потребляемая мощность	8W
Питание	230Vac
Блок питания	блок питания входит
Управление	0/1-10V, PUSH
СВЕТОТЕХНИЧЕСКИЕ ХАРАКТЕРИСТИКИ	
Количество и тип светодиодов	1 мощный светодиод multichip
Средний срок эксплуатации светодиода	50000h L90 B10 (Тп 25°)
Цвет светодиодов	3000K
CRI Индекс цветопередачи	80
Биннинг	2 -шаговый MacAdam
Оптики	29° поворотный ±15°
Восходящий поток	512 lm (3000K)
Общий световой поток прибора	425 lm (3000K, 29°)
МЕХАНИЧЕСКИЕ ХАРАКТЕРИСТИКИ	
Габариты	92x92x90 mm
Вес	300 г
Отделка	белый RAL 9003
Крепление	крепление крепежными пружинами
Материал, из которго изготовлен корпус	корпус из анодированного алюминия, кольцо из стали
Отверстие для крепления	75x75 mm
Технический рассеивающий объем	175x175x150 mm
ОБЩИЕ ХАРАКТЕРИСТИКИ	
Степень защиты	IP40
Рабочая температура	0°C — +45°C
Класс энергопотребления	F (источник света) в соотношениями с положениями EC 2019/2015
Класс изоляции	класс II
Подходит для пешеходных зон	нет
Проезжая часть	нет
Кабель питания	в комплекте 0,30 м кабеля
Фотобиологическая безопасность	фотобиологическая безопасность: группа риска 1 секунда EN 62471:2006
Примечания	по запросу предоставляется совместимая с приложением Casambi версия прибора, контролируемая посредством приложения Casambi

ФОТОМЕТРИЧЕСКИЕ ДАННЫЕ

M - 29°

H (m)	∅ (m)	Lux max (3000K)
		8W
0.50	0.26	3596
1.00	0.51	899
1.50	0.77	400
2.00	1.03	225
2.50	1.28	144
3.00	1.54	100

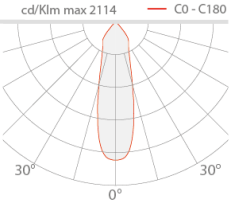

Информация, содержащаяся в этом документе может быть изменена в любое время, без предварительного уведомления и освобождает компанию L&L Luce&Light srl от несения какой-либо, даже косвенной, ответственности.