ТЕХНИЧЕСКИЙ ПАСПОРТ

Made in Italy

23/11/2026 Rev. 10/2024

Smoothy 5.6, код: SY56326SI

Встраиваемые для уличного освещения

kg 1000 - kN 10 kg 0,94 IP65 IP67 IK08

T max 50°C F



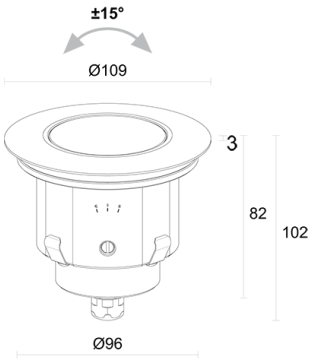

ОПИСАНИЕ

встраиваемый для уличного освещения; пригоден для пешеходной и проезжей зон при нагрузке до 1000 kg; подходит для пешеходных зон; встраиваемый (потолок, стена, пол); Потребляемая мощность: макс 7W; Питание: макс 700mA; Восходящий поток: RGB: 311 lm, R: 108 lm G: 133 lm B: 70 lm (700mA); Общий световой поток прибора: RGB: 253 lm, R: 98 lm G: 114 lm B: 41 lm (700mA, 34°); 1 мощный свтодиод, 50000h L90 B10 (Tп 25°); Цвет светодиодов: RGB; Оптики: 20° поворотный ±15°: оптическая система состоит из 3-х микро линз TIR высокой эффективности (RGB); Материал, из которго изготовлен корпус: корпус изготовлен из сплава алюминия ANTICORODAL 6082, получен посредством токарной обработки CNC, окрашенный в чёрный цвет посредством электроокраски. Кольцо из нержавеющей стали AISI 316L, полученное посредством токарной обточки CNC; Отделка: нержавеющая сталь; Отделка RAL по запросу; Материал, из которого изготовлен рассеиватель: суперсветлое прозрачное стекло толщиной 10 мм с высоким коэффициентом пропускания света для обеспечения хроматической равномерности света и темперированное для обеспечения его устойчивости против ударов и царапин; Уплотнители: силиконовые термостойкие уплотнители гарантируют максимальную стойкость против воздействия лучей UV и неизменность механических характеристик прибора; Толщина поверхности встроенного светильника: мин. 0 мм макс. 25 мм; блок питания не входит; Соединение: параллельное соединение; в комплекте кабель FEP+RUB (равноценный H05RN-F) 1,5 м 6x0,50/0,50 Ø6,3 мм; Управление: диммирование доступно посредством диммируемого блока питания; Степень защиты: IP65, IP67; Степень прочности: IK08; 5° optics and 3.5W version: 4000K only CRI 80; регуляция оптики возможна на ±15° посредством рычажка (в комплекте). Контрольная измерительная шкала нанесена на корпус прибора (тампопечать); Системы защиты: IPS (Intelligent Protection System) защищает осветительные приборы от попадания воды вследствие допуска ошибок при подсоединении кабелей к внешним и подводным установкам.
Эта инновация, запатентованная компанией L&L гарантирует защиту прибора от перемены полярности, hotplug и перенапряжения, которые могут возникнуть вследствие возникновения неполадок в системе электропитания; Рабочая температура: -20°C — +45°C; Максимальная температура прибора: 50°C (Tп 25°C); Glow wire test: 960°C; Фотобиологическая безопасность: фотобиологическая безопасность: группа риска 1 секунда EN 62471:2006; Класс изоляции: класс III; Вес: 940 г; Габариты: Ø109x102 мм; Отверстие для крепления: Ø100 mm; Технический рассеивающий объем: Ø220x160 mm; Класс энергопотребления: F (источник света) в соотношениями с положениями ЕС 2019/2015; Комплектующие: WC4050 Монтажный короб, WG0505 Фиксирующая пружина Ø100mm, WL0500 Присос; принят по итогам тестирования после окончательной сборки E.O.L.(End Of Line test): проведено эксплуатационное испытание и осуществлена проверка электрических параметров потребления

Состояние: Доступен

ЭЛЕКТРИЧЕСКИЕ ХАРАКТЕРИСТИКИ	
Потребляемая мощность	макс 7W
Питание	макс 700mA
Блок питания	блок питания не входит
Управление	диммирование доступно посредством диммируемого блока питания
Соединение	параллельное соединение
СВЕТОТЕХНИЧЕСКИЕ ХАРАКТЕРИСТИКИ	
Количество и тип светодиодов	1 мощный свтодиод
Средний срок эксплуатации светодиода	50000h L90 B10 (Тп 25°)
Цвет светодиодов	RGB
Оптики	20° поворотный ±15°
Восходящий поток	RGB: 311 lm, R: 108 lm G: 133 lm B: 70 lm (700mA)
Общий световой поток прибора	RGB: 253 lm, R: 98 lm G: 114 lm B: 41 lm (700mA, 34°)
МЕХАНИЧЕСКИЕ ХАРАКТЕРИСТИКИ	
Габариты	Ø109x102 мм
Вес	940 г
Отделка	нержавеющая сталь
Крепление	крепление крепежными пружинами или с помощью монтажного короба
Материал, из которго изготовлен корпус	корпус из анодированного антикоррозийного чёрного алюминия, кольцо из нержавеющей стали AISI 316L
Материал, из которого изготовлен рассеиватель	рассеиватель из суперсветлого, прозрачного, темперированного стекла
Отверстие для крепления	Ø100 mm
Технический рассеивающий объем	Ø220x160 mm
ОБЩИЕ ХАРАКТЕРИСТИКИ	
Степень защиты	IP65, IP67
Рабочая температура	-20°C — +45°C
Степень прочности	IK08
Класс энергопотребления	F (источник света) в соотношениями с положениями EC 2019/2015
Glow wire test	960°C
Максимальная температура прибора	50°C (Тп 25°C)
Класс изоляции	класс III
Подходит для пешеходных зон	да
Проезжая часть	До 1000 kg
Кабель питания	в комплекте кабель FEP+RUB (равноценный H05RN-F) 1,5 м 6x0,50/0,50 Ø6,3 мм
Системы защиты	IPS (Intelligent Protection System)
Фотобиологическая безопасность	фотобиологическая безопасность: группа риска 1 секунда EN 62471:2006
Примечания	5° optics and 3.5W version: 4000K only CRI 80; регуляция оптики возможна на ±15° посредством рычажка (в комплекте). Контрольная измерительная шкала нанесена на корпус прибора (тампопечать)

ФОТОМЕТРИЧЕСКИЕ ДАННЫЕ

S - 20°

H (m)	Ø (m)	Lux max (white*) 7W
1.00	0.35	1654
2.00	0.71	414
3.00	1.06	184
4.00	1.42	103
5.00	1.77	66

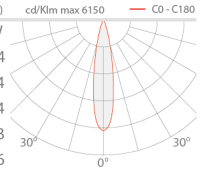

* White created by mixing the colours

КОМПЛЕКТУЮЩИЕ

Комплектующие для установки



WC4050
Монтажный короб



WG0505
Фиксирующая пружина Ø100mm

Другое



WL0500
Присос
Рекомендуемый аксессуар

Информация, содержащаяся в этом документе может быть изменена в любое время, без предварительного уведомления и освобождает компанию L&L Luce&Light srl от несения какой-либо, даже косвенной, ответственности.