ТЕХНИЧЕСКИЙ ПАСПОРТ

Made in Italy

26/11/2025 Rev. 07/2024

Bitpop 4.1, код: BP411109LND

Встраиваемые для внутреннего освещения

kg 0,42 | 162x42 mm | IP40 | DALI-2 | PUSH | F

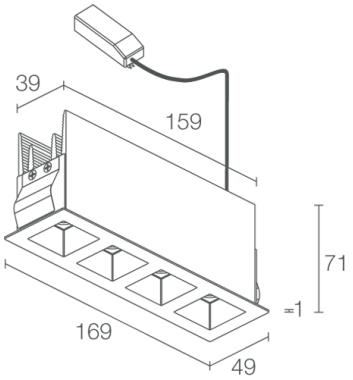

ОПИСАНИЕ

встраиваемый даунлайт для внутреннего освещения; встраиваемые (монтаж: выступающий или встроенный); Потребляемая мощность: 26W; Питание: 230Vac; Восходящий поток: 1920 lm (3000K, 26W); Общий световой поток прибора: 1340 lm (3000K, 30°, 26W); 4 power LED High Intensity, 3 -шаговый MacAdam, 50000h L85 B10 (AT 25°); Цвет светодиодов: 4000K; Оптики: 42°: оптическая система состоит из 4-х линз TIR, установленных в углубление внутренней части чёрного блестящего элемента из поликарбоната для улучшения качества визуального комфорта; CRI Индекс цветопередачи: 80; Материал, из которго изготовлен корпус: радиатор изготовлен из профилированного алюминия для обеспечения охлаждения, анодированный чёрный; клипсы из нержавеющей стали AISI 301; Цвет рамки/опт.углубления: Встраиваемая рамка из окрашенной стали, чёрная, чёрная отделка углубления для оптики (RAL 9005); Отделка RAL по запросу; Установка: установка посредством клипс в гипсокартон. Доступен монтажный короб для каменной кладки или монтажный короб для установки trimless, углублённой на 8 мм только для гипсокартона; Толщина поверхности встроенного светильника: мин. 7,5 мм макс. 20 мм; блок питания входит; в комплекте 0,30 м кабеля; Управление: PUSH, DALI-2; Степень защиты: IP40; UGR < 10 для оптик 17° е 30°; 2700K, 3000K: CRI >90, 4000K: CRI 80; Рабочая температура: 0°C — +45°C; Фотобиологическая безопасность: фотобиологическая безопасность: группа риска 1 секунда EN 62471:2006; Класс изоляции: класс II; Вес: 420 г; Габариты: 169x49x71 mm; Отверстие для крепления: 162x42 mm; Технический рассеивающий объем: 340x100x130 mm; Класс энергопотребления: F (источник света) в соотношениями с положениями ЕС 2019/2015; Комплектующие: WC8702 Монтажный короб для каменной кладки, WC8705 Монтажный короб для установки вглубь потолка из гипсокартона - белого, WC8705N Монтажный короб для установки вглубь потолка из гипсокартона - черный; принят по итогам тестирования после окончательной сборки E.O.L.(End Of Line test): проведено эксплуатационное испытание и осуществлена проверка электрических параметров потребления

Состояние: Доступен

ЭЛЕКТРИЧЕСКИЕ ХАРАКТЕРИСТИКИ	
Потребляемая мощность	26W
Питание	230Vac
Блок питания	блок питания входит
Управление	PUSH, DALI-2
СВЕТОТЕХНИЧЕСКИЕ ХАРАКТЕРИСТИКИ	
Количество и тип светодиодов	4 power LED High Intensity
Средний срок эксплуатации светодиода	50000h L85 B10 (AT 25°)
Цвет светодиодов	4000K
CRI Индекс цветопередачи	80
Биннинг	3 -шаговый MacAdam
Оптики	42°
Восходящий поток	1920 lm (3000K, 26W)
Общий световой поток прибора	1340 lm (3000K, 30°, 26W)
МЕХАНИЧЕСКИЕ ХАРАКТЕРИСТИКИ	
Габариты	169x49x71 mm
Вес	420 г
Цвет рамки/опт.углубления	чёрный - чёрный RAL 9005
Крепление	крепление крепежными пружинами или с помощью монтажного короба
Материал, из которго изготовлен корпус	корпус из чёрного анодированного алюминия, кольцо из стали
Отверстие для крепления	162x42 mm
Технический рассеивающий объем	340x100x130 mm
ОБЩИЕ ХАРАКТЕРИСТИКИ	
Степень защиты	IP40
Рабочая температура	0°C — +45°C
Характеристики	UGR < 10 для оптик 17° е 30°
Класс энергопотребления	F (источник света) в соотношениями с положениями ЕС 2019/2015
Класс изоляции	класс II
Подходит для пешеходных зон	нет
Проезжая часть	нет
Кабель питания	в комплекте 0,30 м кабеля
Фотобиологическая безопасность	фотобиологическая безопасность: группа риска 1 секунда EN 62471:2006
Примечания	2700K, 3000K: CRI >90, 4000K: CRI 80

ФОТОМЕТРИЧЕСКИЕ ДАННЫЕ

L - 42°

H (m)	∅ (m)	Lux max (3000K)
		26W
0.50	0.39	7585
1.00	0.78	1896
1.50	1.17	843
2.00	1.56	474
2.50	1.95	303
3.00	2.35	211

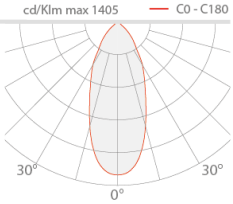

КОМПЛЕКТУЮЩИЕ

Комплектующие для установки

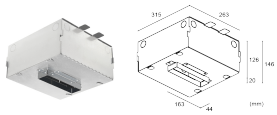

WC8702
Монтажный короб для каменной кладки

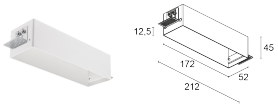

WC8705
Монтажный короб для установки вглубь потолка из гипсокартона - белого

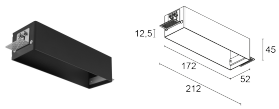

WC8705N
Монтажный короб для установки вглубь потолка из гипсокартона - черный

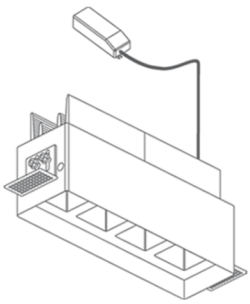

Установка ниже уровня поверхности с монтажным коробом

Информация, содержащаяся в этом документе может быть изменена в любое время, без предварительного уведомления и освобождает компанию L&L Luce&Light srl от несения какой-либо, даже косвенной, ответственности.