L&L
Luce&Light

Made in Italy

INSTALLATION INSTRUCTIONS FOR LED LAMP
ISTRUZIONI DI INSTALLAZIONE LAMPADA A LED
INSTRUCTIONS D'INSTALLATION POUR LAMPE À LED
INSTALLATIONSANLEITUNG FÜR LED-LEUCHTE
INSTRUCCIONES DE INSTALACIÓN PARA LÁMPARA DE LED

+DINICC141
rev. 09 12/11/2024
A016

Combina D 1.0-1.1-2.0-2.1-3.0-3.1-4.0-4.1

Inddoor recessed spotlight / Incassi da interno / Spots encastrables d'intérieur / Einbauleuchten für den Außenbereich / empotrados para interior

IP40 Kg 0,07 F

Trim in bayblend V0; screen material: PMMA or polycarbonate or aluminium; fixing trim material: aluminium; cover material: aluminium
Ghiera in bayblend V0; materiale schermo: PMMA o policarbonato o alluminio; materiale ghiera di fissaggio: alluminio; materiale frontale: alluminio
Bague en bayblend V0; matériau visière: PMMA ou polycarbonate ou aluminium; matériau bague de fixation: aluminium; matériau collerette: aluminium
Rahmen aus bayblend V0; material Leuchtenschirm: PMMA oder Polycarbonat oder Aluminium; material Befestigungsrahmen: Aluminium; material Frontabdeckung: Aluminium
Aro de bayblend V0; material pantalla: PMMA o policarbonato o aluminio; material aro de fijación: aluminio; material frontal: aluminio

POWER SUPPLY FOR MODEL *ALIMENTAZIONE PER MODELLO* ALIMENTATION ÉLECTRIQUE POUR MODÈLE *STROMVERSORGUNG FÜR MODELL* ALIMENTACIÓN PARA EL MODELO	
Combina D 1.0-1.1	max. 500 mA - max. 6W
Combina D 2.0-2.1	max. 300 mA - max. 11W
Combina D 3.0-3.1	max. 400 mA - max. 15W
Combina D 4.0-4.1	max. 800 mA - max. 29W

Product technical data available on the label.
Dati tecnici del prodotto reperibili sull'etichetta.
Données techniques du produit disponibles sur l'étiquette.
Die technischen Daten des Produkts sind auf dem Etikett angegeben.
Datos técnicos del producto en la etiqueta.

This product contains a light source with energy efficiency class F, in accordance with EU 2019/2015 and subsequent changes.
Questo prodotto contiene una sorgente luminosa di classe di efficienza energetica F, in accordo con UE 2019/2015 e successive modifiche.
Ce produit contient une source lumineuse de classe d'efficacité énergétique F, conformément à l'UE 2019/2015 et aux modifications ultérieures.
Dieses Produkt enthält eine Lichtquelle der Energieeffizienzklasse F gemäß EU 2019/2015 und nachfolgenden Änderungen.
El producto contiene una fuente luminosa de clase de eficiencia energética F, de acuerdo con la UE 2019/2015 y los cambios posteriores.

Please read the following instructions carefully and keep for future reference.
Consigliamo di leggere con attenzione le seguenti istruzioni e di conservarle.
Lisez attentivement les instructions suivantes et conservez-les.
Bitte die folgenden Anweisungen sorgfältig durchlesen und gut aufbewahren.
Se aconseja leer con atención y conservar las siguientes instrucciones.

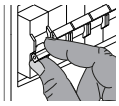

Always disconnect the power supply before installing the fixture or performing maintenance on it.
Prima di procedere all'installazione o alla manutenzione disinserire sempre l'energia elettrica.
Avant d'effectuer les opérations d'installation ou d'entretien, débranchez toujours l'appareil du réseau électrique.
Vor Installations- oder Wartungsarbeiten immer den Strom abschalten.
Antes de proceder a la instalación o al mantenimiento, desconectar siempre la energía eléctrica.

This fixture must be installed by a qualified electrician.
L'apparecchio deve essere installato da personale qualificato.
L'appareil doit être installé par du personnel qualifié.
Die Installation des Geräts darf ausschließlich von Fachpersonal durchgeführt werden.
El aparato debe ser instalado por personal cualificado.

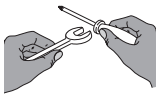

Unauthorized alterations to or tampering with the product will invalidate the warranty.
Modifiche o manomissioni del prodotto, non autorizzate dall'azienda, annullano ogni condizione di garanzia.
Toute modification ou altération du produit, non autorisée par le fabricant, annule toutes les conditions de garantie.
Bei nicht vom Hersteller genehmigten Änderungen oder sachwidriger Verwendung des Produkts erlischt jeglicher Gewährleistungsanspruch.
Las modificaciones o manipulaciones del producto que no estén autorizadas por el fabricante anulan todas las condiciones de garantía.

L&L Luce&Light reserves the right to change the information contained in this document at any time without prior notice being given.
Le informazioni contenute nel presente documento possono essere modificare in qualsiasi momento senza preavviso e non comportano l'assunzione, nemmeno implicita, di alcuna obbligazione da parte della L&L Luce&Light srl.
Les informations contenues dans le présent document peuvent être modifiées à tout moment sans préavis et ne comportent la prise en charge, explicite ou implicite, d'aucune obligation de la part de la société L&L Luce&Light srl.
Die in diesem Dokument enthaltenen Angaben und Daten können ohne vorherige Ankündigung geändert werden und stellen, weder implizit noch explizit, eine Verpflichtung seitens L&L Luce&Light srl dar.
La información contenida en este documento puede ser modificada en cualquier momento sin previo aviso y no implica la asunción, ni siquiera implícita, de ninguna obligación por parte de L&L Luce&Light srl.

L&L Luce&Light will not be held responsible if its fixtures are not installed in accordance with local standards.
L'azienda L&L Luce&Light srl declina ogni responsabilità qualora l'installazione non avvenga secondo le norme vigenti.
La société L&L Luce&Light srl décline toute responsabilité dérivant d'une installation non conforme aux normes en vigueur.
Bei normwidriger Installation übernimmt L&L Luce&Light srl keine Haftung.
L&L Luce&Light srl declina toda responsabilidad en caso de que la instalación no se realice según las normas vigentes.

Product for indoor applications.
Prodotto per uso interno.
Produit pour intérieur.
Produkt für den Innenbereich.
Producto para interior.

REBATED INSTALLATION / INSTALLAZIONE IN BATTUTA / INSTALLATION EN BUTÉE / FLACH AUFGESETZTE MONTAGE / INSTALACIÓN EN BASTIDOR

1

B (mm)	Ø60 (WGCC10A1T) Ø75 (WGCC20A1T)
X (mm)	50 min
S (mm)	5 ÷ 25
H min (mm)	140 (Combina D 1.0-1.1) 175 (Combina D 2.0-2.1)

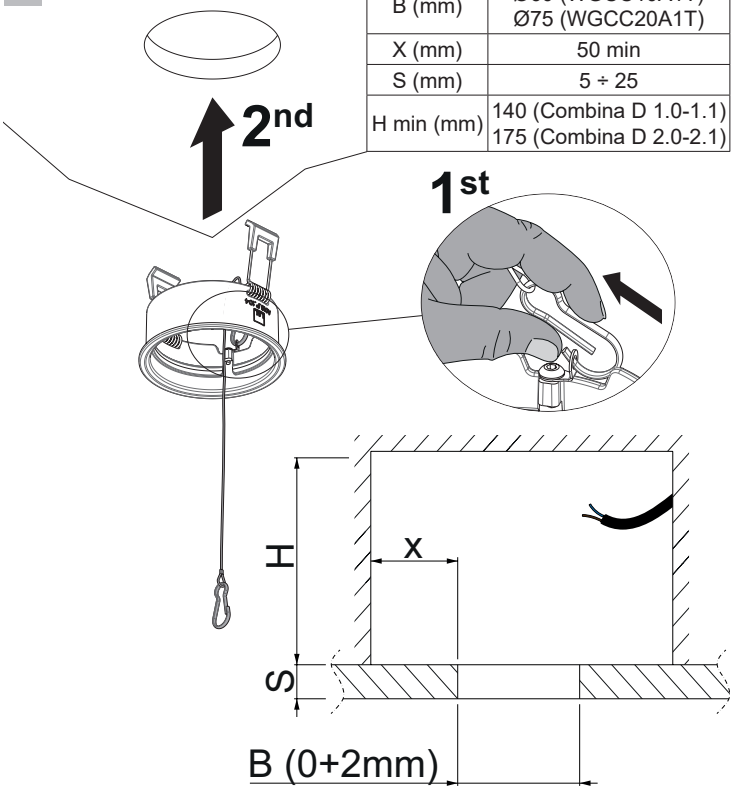

ATTENTION: the hole for the power supply unit is:
ATTENZIONE: il foro per il passaggio dell'alimentatore è di:
ATTENTION: le trou pour le passage du boîtier d'alimentation est de :
ACHTUNG: der Durchmesser der Öffnung für das Kabel des Netzteils:
ATENCIÓN: el orificio para pasar el alimentador es de:
Combina 1.0-1.1: Ø49 mm
Combina 2.0-2.1: Ø65 mm

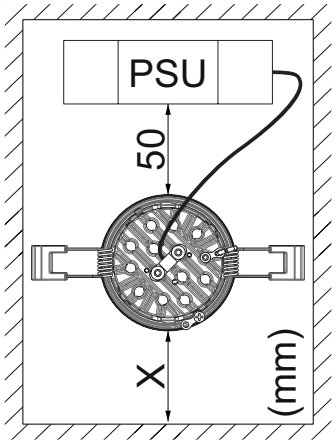

Combina D 1.0-1.1
Combina D 2.0-2.1

TOP VIEW

1

B (mm)	□60 (WGCC10A2T) □75 (WGCC20A2T)
X (mm)	50 min
S (mm)	5 ÷ 25
H min (mm)	140 (Combina D 1.0-1.1) 175 (Combina D 2.0-2.1)

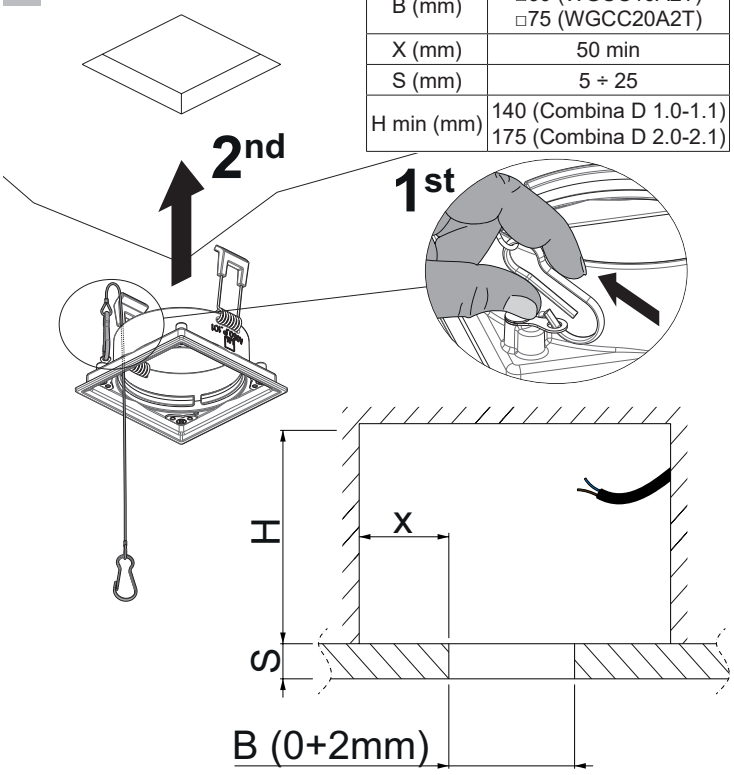

ATTENTION: the hole for the power supply unit is:
ATTENZIONE: il foro per il passaggio dell'alimentatore è di:
ATTENTION: le trou pour le passage du boîtier d'alimentation est de :
ACHTUNG: der Durchmesser der Öffnung für das Kabel des Netzteils:
ATENCIÓN: el orificio para pasar el alimentador es de:
Combina 1.0-1.1: Ø49 mm
Combina 2.0-2.1: Ø65 mm

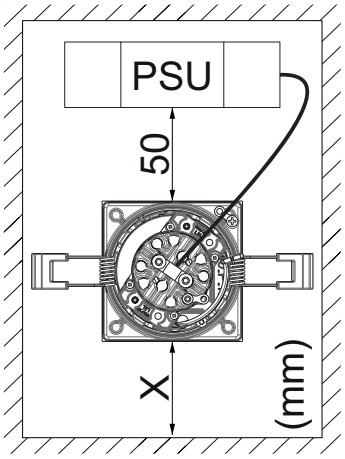

Combina D 1.0-1.1
Combina D 2.0-2.1

TOP VIEW

2

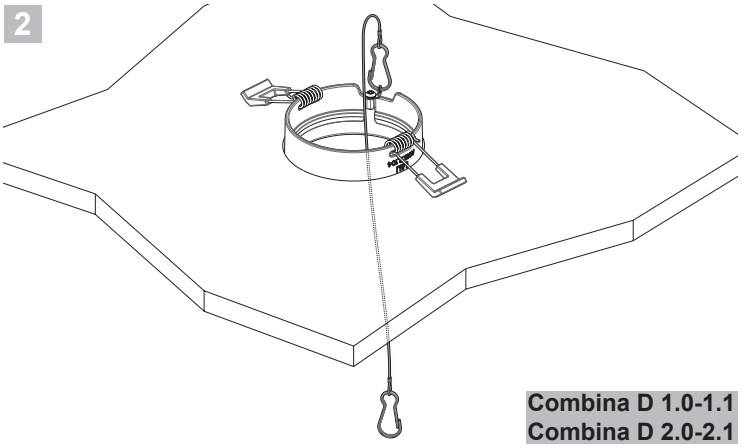

Combina D 1.0-1.1
Combina D 2.0-2.1

2

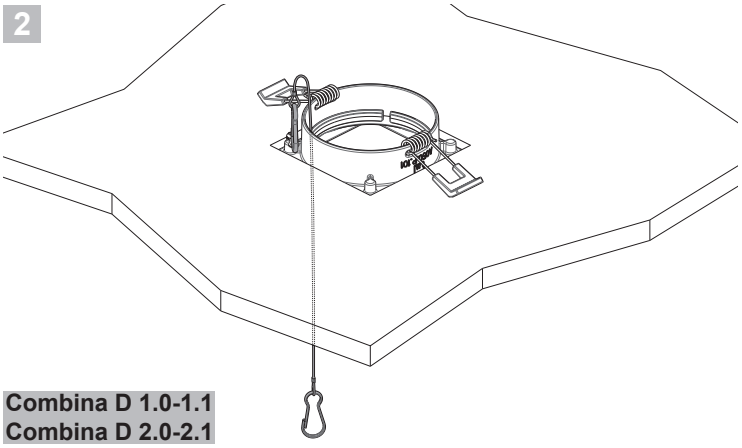

Combina D 1.0-1.1
Combina D 2.0-2.1

1

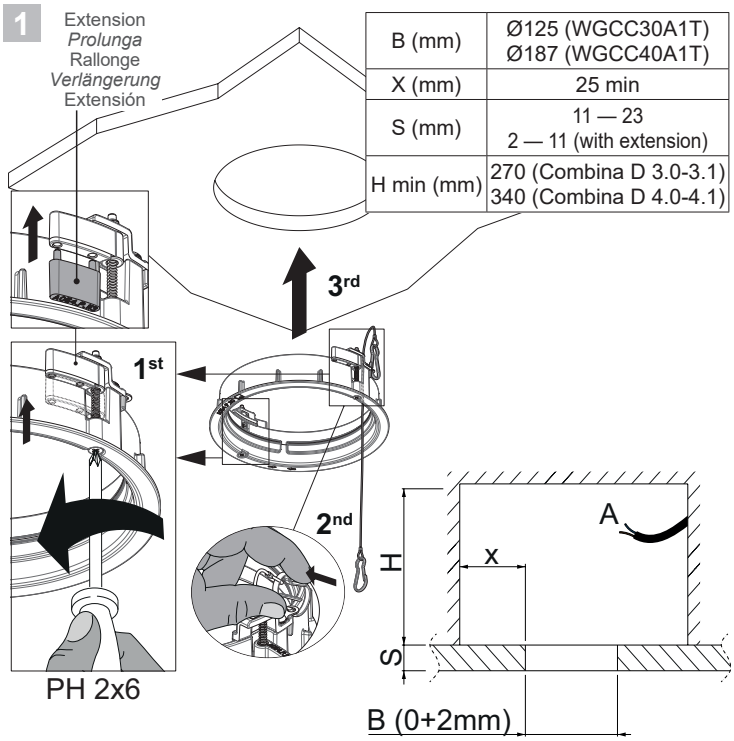

B (mm)	Ø125 (WGCC30A1T) Ø187 (WGCC40A1T)
X (mm)	25 min
S (mm)	11 — 23 2 — 11 (with extension)
H min (mm)	270 (Combina D 3.0-3.1) 340 (Combina D 4.0-4.1)

ATTENTION: the hole for the power supply unit is:
ATTENZIONE: il foro per il passaggio dell'alimentatore è di:
ATTENTION: le trou pour le passage du boîtier d'alimentation est de :
ACHTUNG: der Durchmesser der Öffnung für das Kabel des Netzteils:
ATENCIÓN: el orificio para pasar el alimentador es de:
Combina 3.0-3.1: Ø105 mm
Combina 4.0-4.1: Ø165 mm

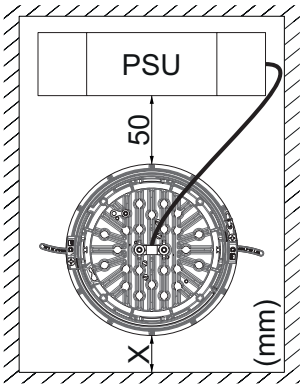

TOP VIEW

Combina D 3.0-3.1
Combina D 4.0-4.1

1

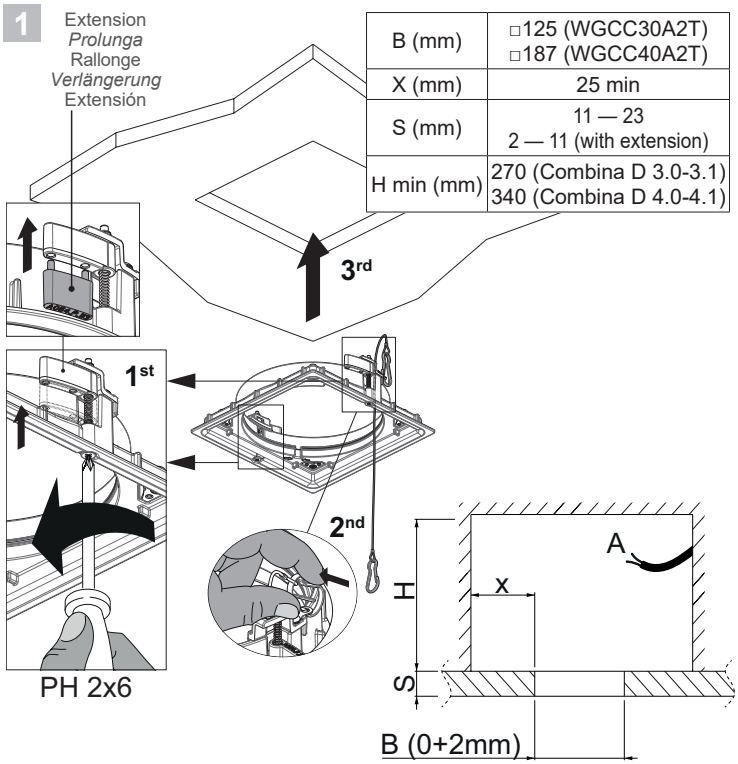

B (mm)	□125 (WGCC30A2T) □187 (WGCC40A2T)
X (mm)	25 min
S (mm)	11 — 23 2 — 11 (with extension)
H min (mm)	270 (Combina D 3.0-3.1) 340 (Combina D 4.0-4.1)

ATTENTION: the hole for the power supply unit is:
ATTENZIONE: il foro per il passaggio dell'alimentatore è di:
ATTENTION: le trou pour le passage du boîtier d'alimentation est de :
ACHTUNG: der Durchmesser der Öffnung für das Kabel des Netzteils:
ATENCIÓN: el orificio para pasar el alimentador es de:
Combina 3.0-3.1: Ø105 mm
Combina 4.0-4.1: Ø165 mm

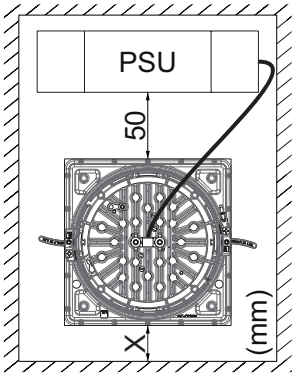

TOP VIEW

Combina D 3.0-3.1
Combina D 4.0-4.1

2

Combina D 3.0-3.1
Combina D 4.0-4.1

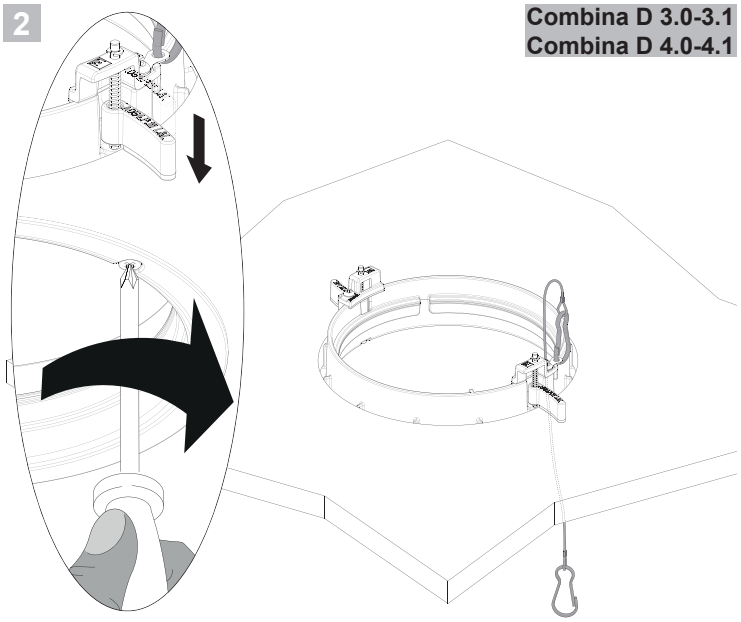

2

Combina D 3.0-3.1
Combina D 4.0-4.1

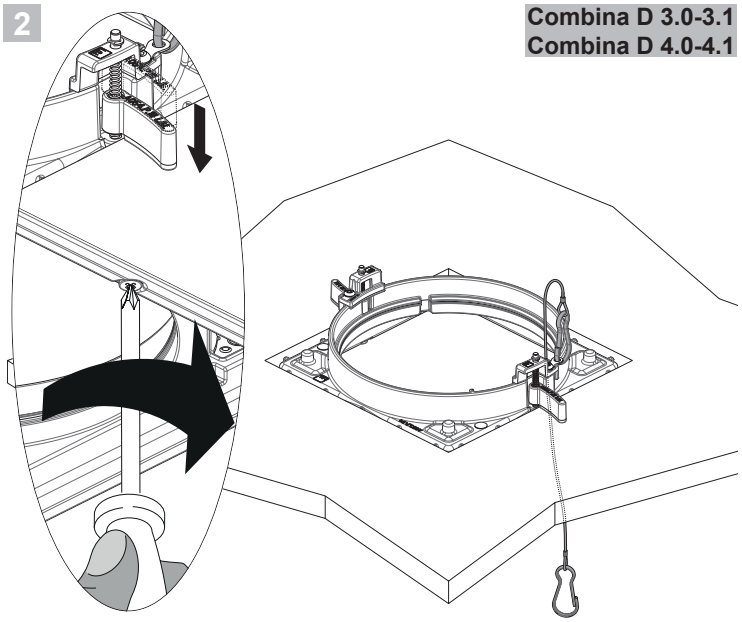

3

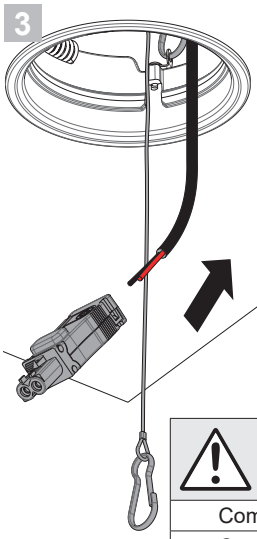

1	Black *Nero* Noir *Schwarz* Negro	Negative *Negativo* Négatif *Negativ* Negativo
2	Redk *Rosso* Rouge *Rot* Rojo	Positive *Positivo* Positif *Positiv* Positivo

⚠ **ATTENTION! / *ATTENZIONE!* / ATTENTION! / *BEACHTUNG!* / ¡ATENCIÓN!**	
Combina D 1.0-1.1	max. 500 mA
Combina D 2.0-2.1	max. 300 mA
Combina D 3.0-3.1	max. 400 mA
Combina D 4.0-4.1	max. 800 mA

4

The wiring must maintain the electrical insulation class of the product.
Il cablaggio deve mantenere la classe di isolamento elettrico del prodotto.
Le câblage doit maintenir la classe d'isolation électrique du produit.
Die Verkabelung muss die Schutzklasse des Produkts erhalten.
El cableado debe mantener la clase de aislamiento eléctrico del producto.

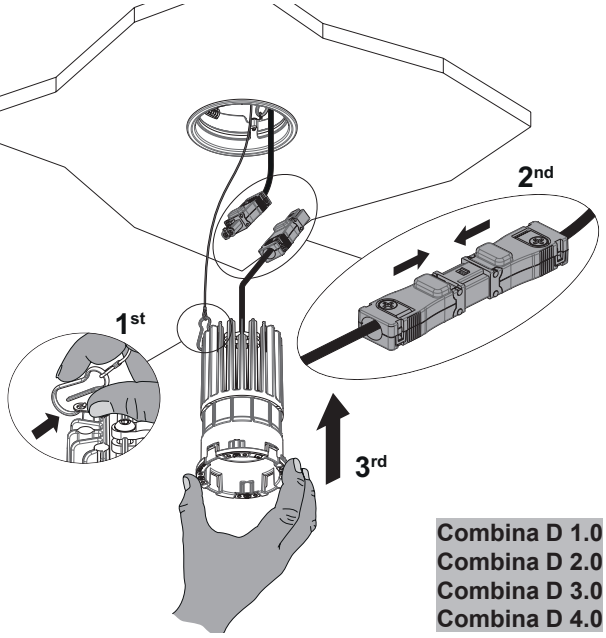

Combina D 1.0
Combina D 2.0
Combina D 3.0
Combina D 4.0

5

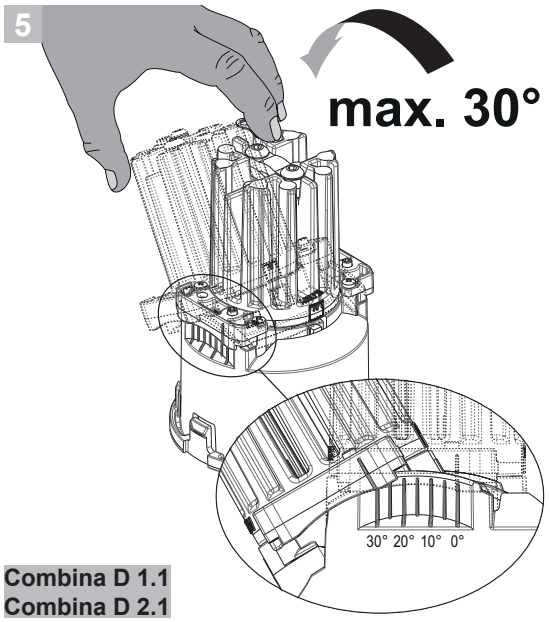

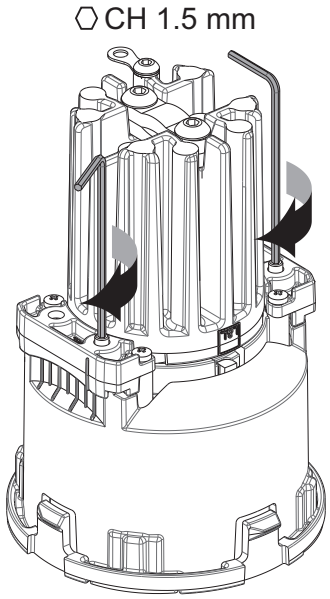

The product is supplied with a friction device for manual adjustment. When the two screws are fixed in the desired position, it will NOT be possible to make any future adjustments with the product installed: it will need to be removed first.

Il prodotto viene fornito con dispositivo frizionato per l'orientamento manuale. Fissando i 2 grani nella posizione desiderata, NON saranno possibili future regolazioni a prodotto installato, ma sarà necessario rimuoverlo dalla propria sede.

Le produit est fourni avec un dispositif à friction pour l'orientation manuelle. En fixant les 2 goujons dans la position souhaitée, il NE sera PAS possible d'effectuer de réglages ultérieurs une fois le produit installé, mais il faudra le retirer de son logement.

Die Leuchte ist mit einer Schwenkmechanik zur zielgenauen manuellen Ausrichtung ausgestattet. Wird die Schwenkmechanik durch die beiden Gewindestifte in der gewünschten Position arretiert, so ist der Leuchtenkopf danach NICHT mehr frei schwenkbar. Zum erneuten Verstellen des Leuchtenkopfs muss dieser aus der Aufnahme entnommen werden.

El producto se suministra con dispositivo de amarre de orientación manual. Fijando dos tornillos en la posición deseada. NO se pueden efectuar regulaciones una vez instalado el producto, para ello es necesario sacarlo de su posición.

Combina D 1.1
Combina D 2.1

5

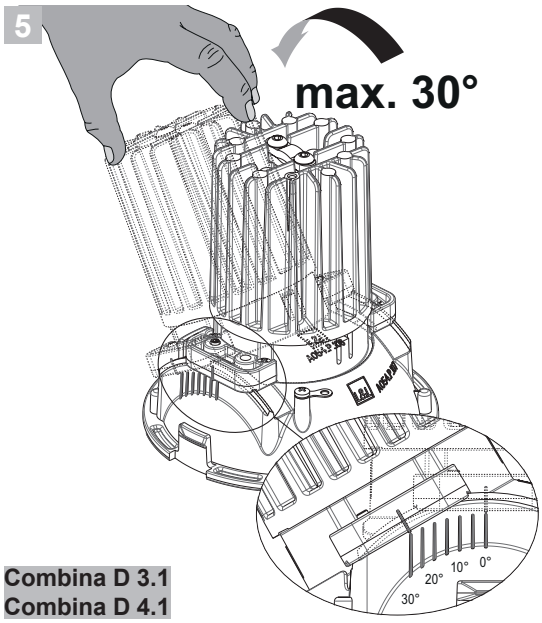

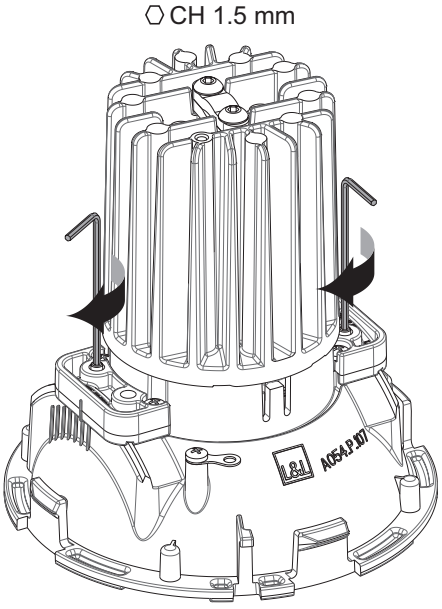

The product is supplied with a friction device for manual adjustment. When the two screws are fixed in the desired position, it will NOT be possible to make any future adjustments with the product installed: it will need to be removed first.

Il prodotto viene fornito con dispositivo frizionato per l'orientamento manuale. Fissando i 2 grani nella posizione desiderata, NON saranno possibili future regolazioni a prodotto installato, ma sarà necessario rimuoverlo dalla propria sede.

Le produit est fourni avec un dispositif à friction pour l'orientation manuelle. En fixant les 2 goujons dans la position souhaitée, il NE sera PAS possible d'effectuer de réglages ultérieurs une fois le produit installé, mais il faudra le retirer de son logement.

Die Leuchte ist mit einer Schwenkmechanik zur zielgenauen manuellen Ausrichtung ausgestattet. Wird die Schwenkmechanik durch die beiden Gewindestifte in der gewünschten Position arretiert, so ist der Leuchtenkopf danach NICHT mehr frei schwenkbar. Zum erneuten Verstellen des Leuchtenkopfs muss dieser aus der Aufnahme entnommen werden.

El producto se suministra con dispositivo de amarre de orientación manual. Fijando dos tornillos en la posición deseada. NO se pueden efectuar regulaciones una vez instalado el producto, para ello es necesario sacarlo de su posición.

Combina D 3.1
Combina D 4.1

6

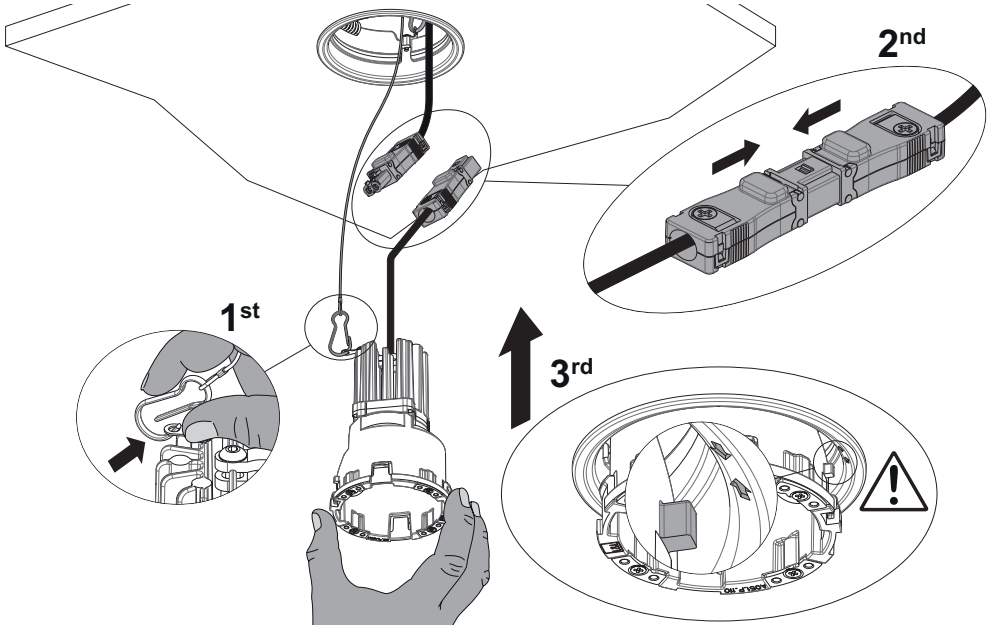

Combina D 1.1
Combina D 2.1

6

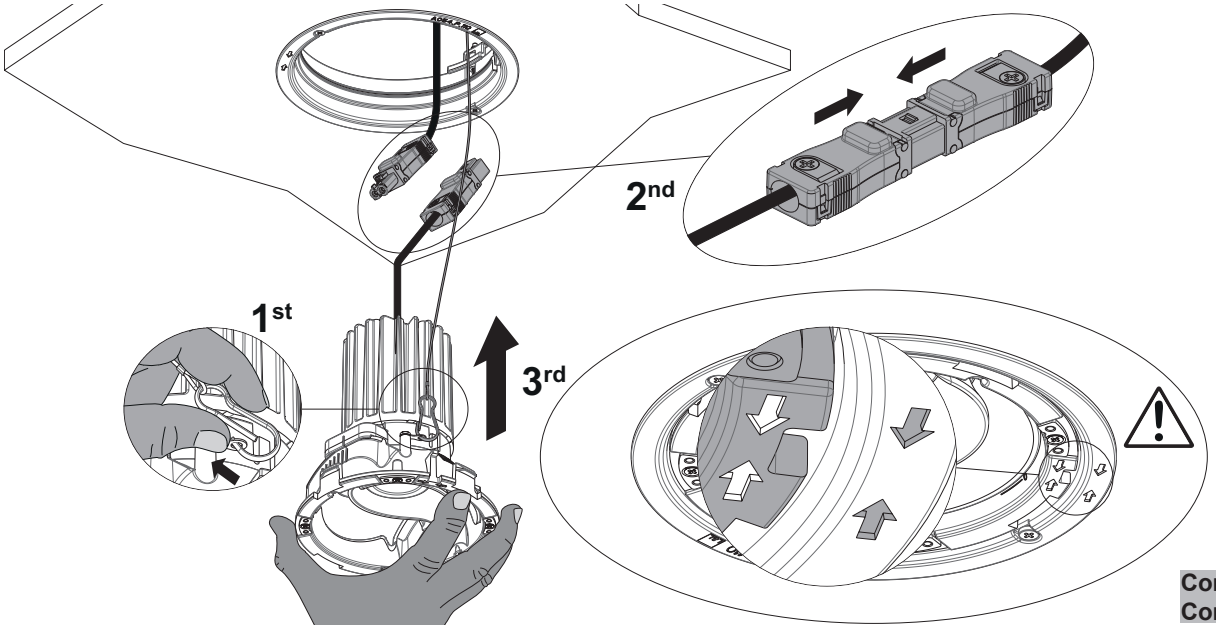

Combina D 3.1
Combina D 4.1

7

Combina D 1.0
Combina D 2.0
Combina D 3.0
Combina D 4.0

7

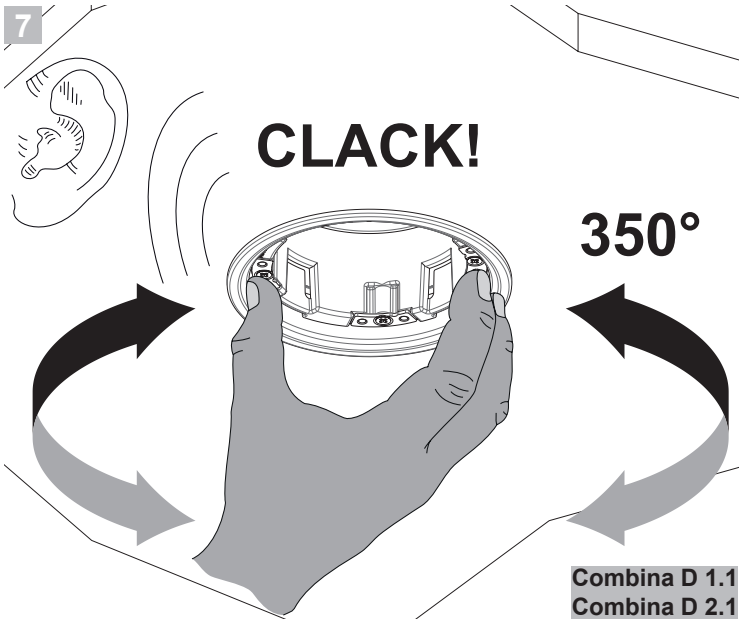

Combina D 1.1
Combina D 2.1

7

Combina D 3.1
Combina D 4.1

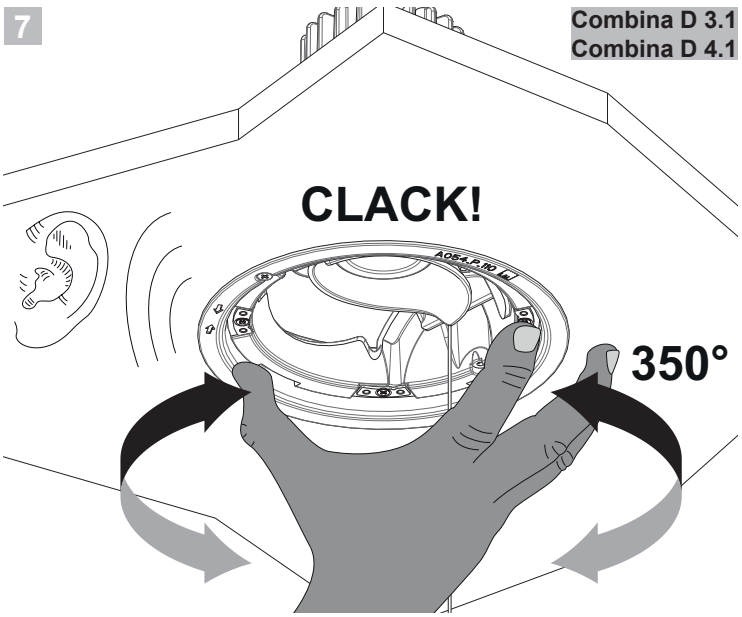

7

Combina D 3.0
Combina D 4.0
Combina D 3.1
Combina D 4.1

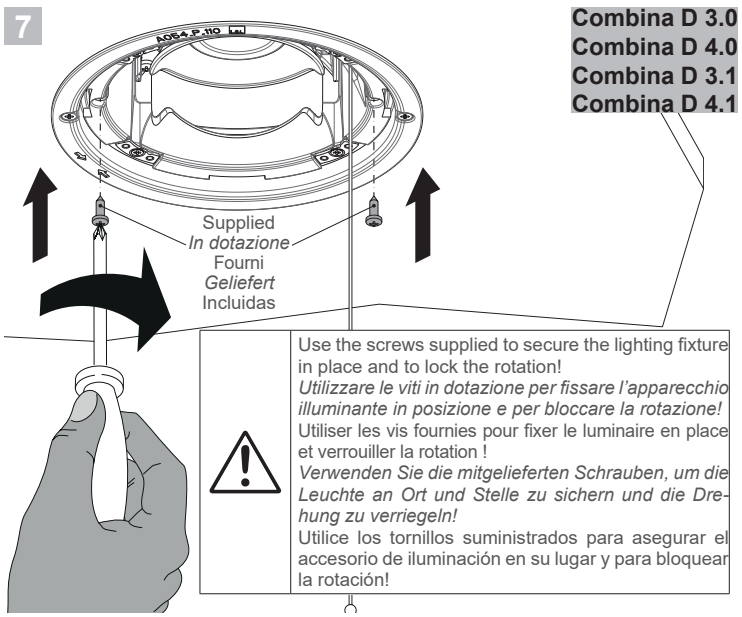

Use the screws supplied to secure the lighting fixture in place and to lock the rotation!
Utilizzare le viti in dotazione per fissare l'apparecchio illuminante in posizione e per bloccare la rotazione!
Utiliser les vis fournies pour fixer le luminaire en place et verrouiller la rotation !
Verwenden Sie die mitgelieferten Schrauben, um die Leuchte an Ort und Stelle zu sichern und die Drehung zu verriegeln!
Utilice los tornillos suministrados para asegurar el accesorio de iluminación en su lugar y para bloquear la rotación!

8

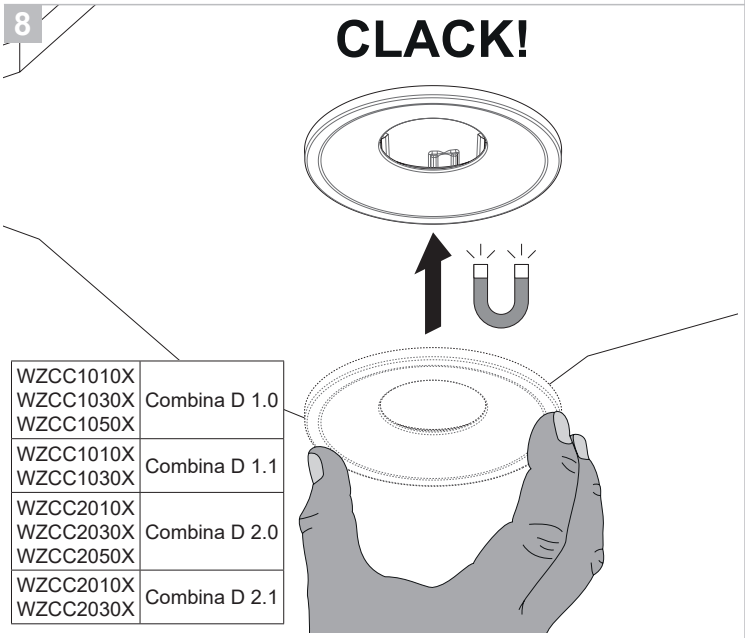

WZCC1010X WZCC1030X WZCC1050X	Combina D 1.0
WZCC1010X WZCC1030X	Combina D 1.1
WZCC2010X WZCC2030X WZCC2050X	Combina D 2.0
WZCC2010X WZCC2030X	Combina D 2.1

8

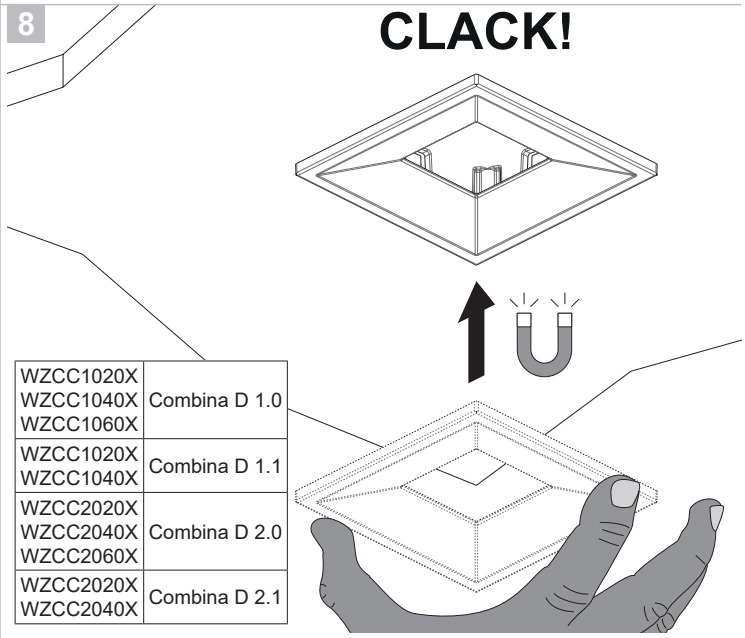

WZCC1020X WZCC1040X WZCC1060X	Combina D 1.0
WZCC1020X WZCC1040X	Combina D 1.1
WZCC2020X WZCC2040X WZCC2060X	Combina D 2.0
WZCC2020X WZCC2040X	Combina D 2.1

8

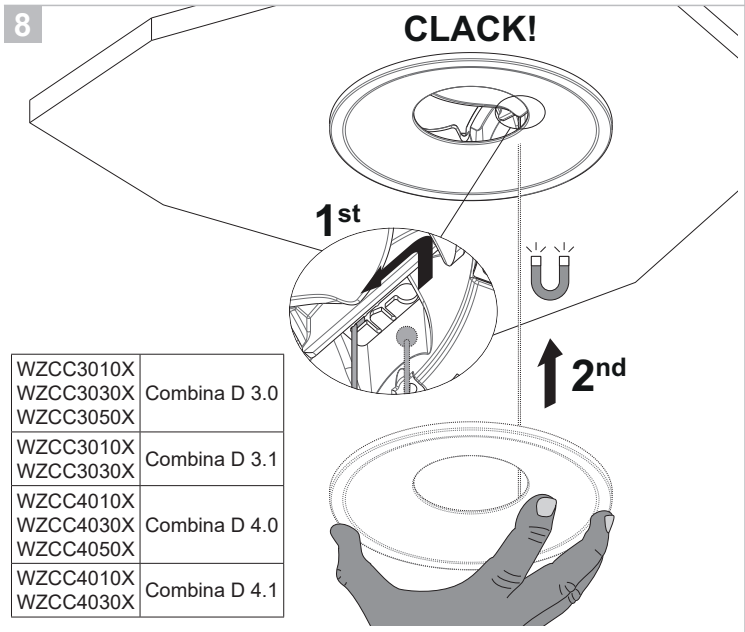

WZCC3010X WZCC3030X WZCC3050X	Combina D 3.0
WZCC3010X WZCC3030X	Combina D 3.1
WZCC4010X WZCC4030X WZCC4050X	Combina D 4.0
WZCC4010X WZCC4030X	Combina D 4.1

8

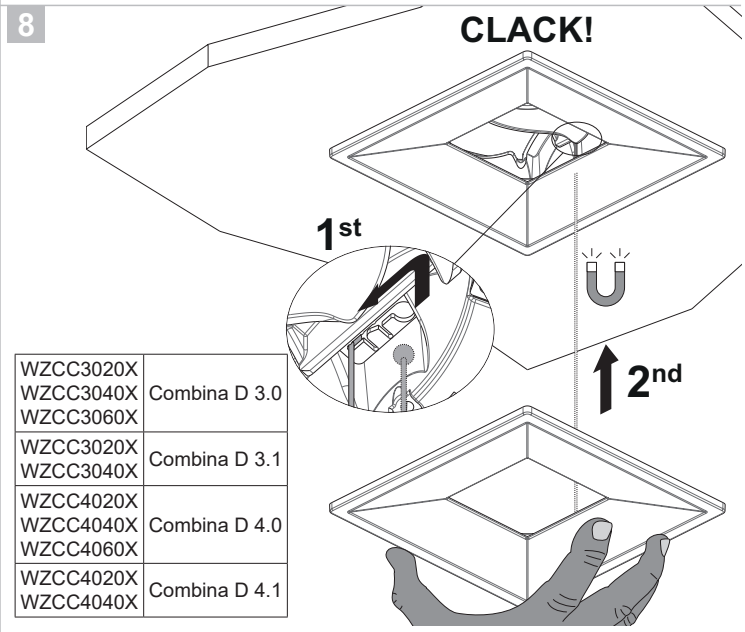

WZCC3020X WZCC3040X WZCC3060X	Combina D 3.0
WZCC3020X WZCC3040X	Combina D 3.1
WZCC4020X WZCC4040X WZCC4060X	Combina D 4.0
WZCC4020X WZCC4040X	Combina D 4.1

9

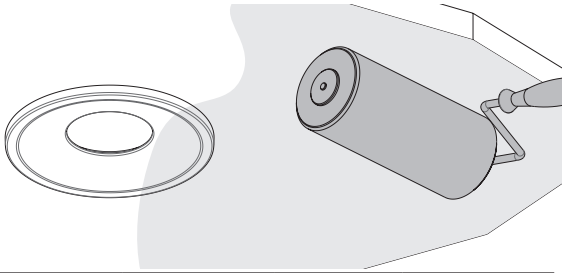

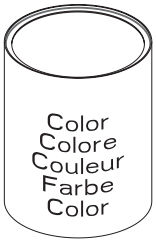

Only for / *Solo per* / Seulement pour / *Nur für* / Solo para			
WZCC10108 WZCC10308 WZCC10508	Combina D 1.0	WZCC10108 WZCC10308	Combina D 1.1
WZCC20108 WZCC20308 WZCC20508	Combina D 2.0	WZCC20108 WZCC20308	Combina D 2.1
WZCC30108 WZCC30308 WZCC30508	Combina D 3.0	WZCC30108 WZCC30308	Combina D 3.1
WZCC40108 WZCC40308 WZCC40508	Combina D 4.0	WZCC40108 WZCC40308	Combina D 4.1

9

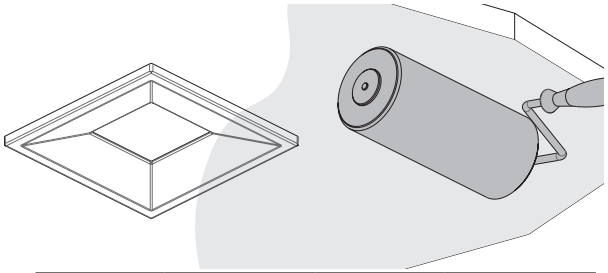

Only for / *Solo per* / Seulement pour / *Nur für* / Solo para			
WZCC10208 WZCC10408 WZCC10608	Combina D 1.0	WZCC10208 WZCC10408	Combina D 1.1
WZCC20208 WZCC20408 WZCC20608	Combina D 2.0	WZCC20208 WZCC20408	Combina D 2.1
WZCC30208 WZCC30408 WZCC30608	Combina D 3.0	WZCC30208 WZCC30408	Combina D 3.1
WZCC40208 WZCC40408 WZCC40608	Combina D 4.0	WZCC40208 WZCC40408	Combina D 4.1

10

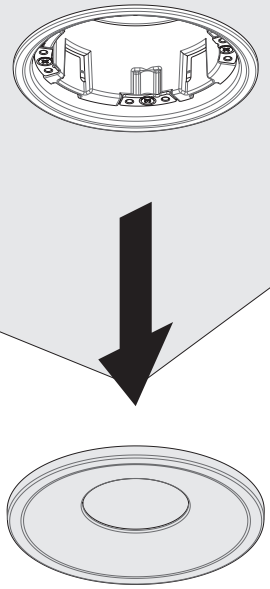

10

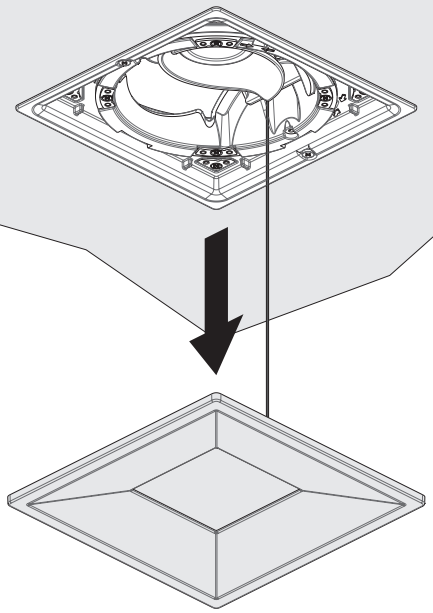

11

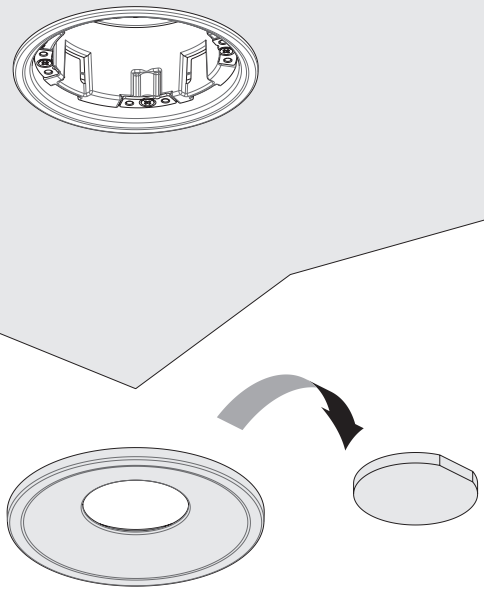

11

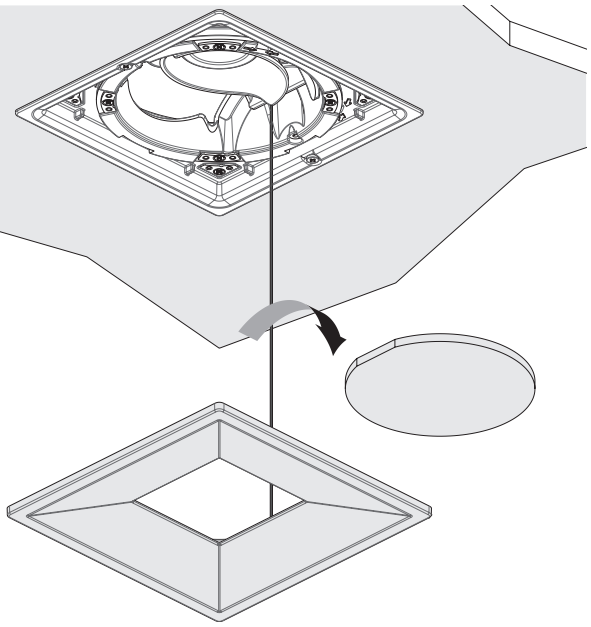

12

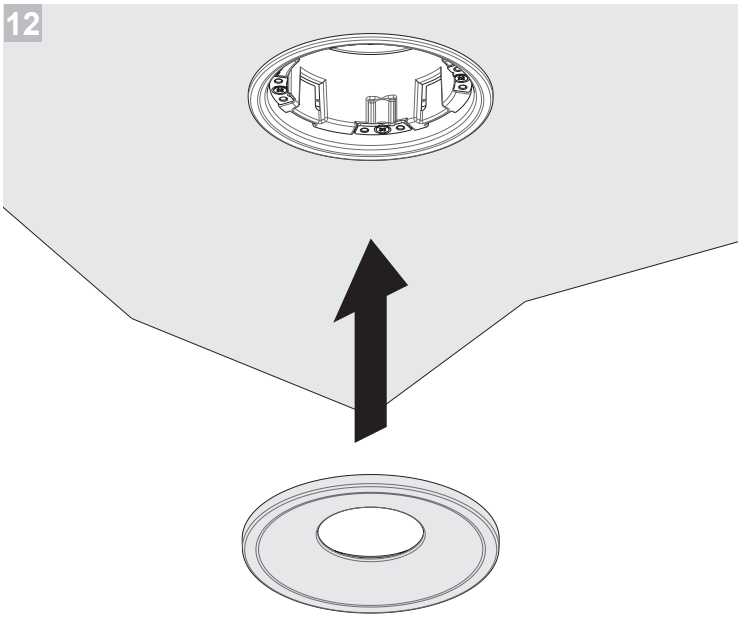

12

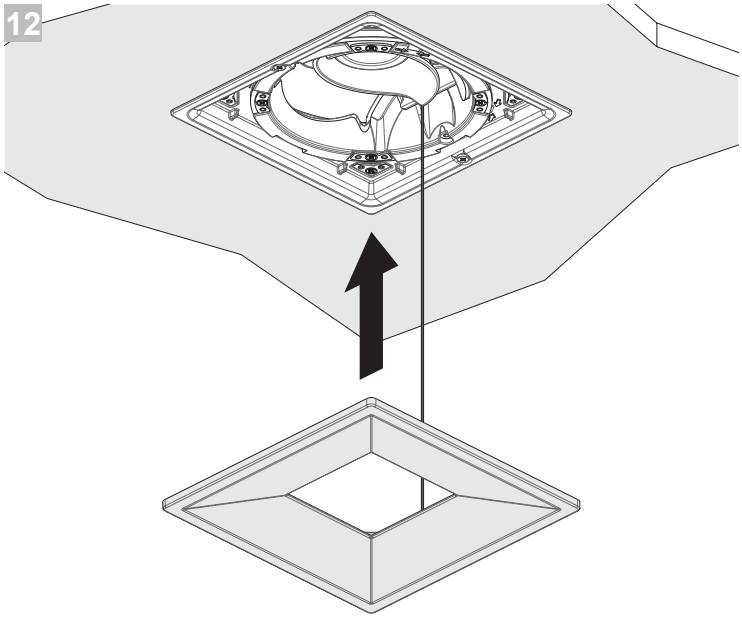

13

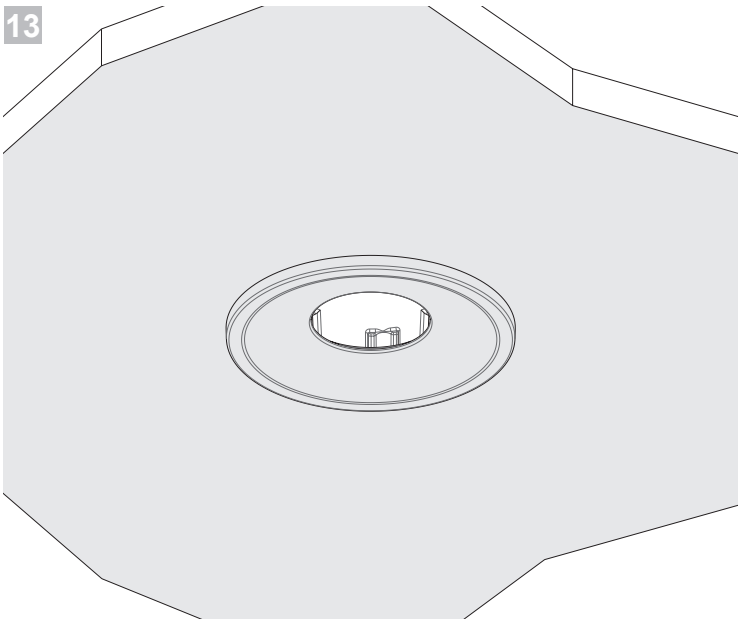

13

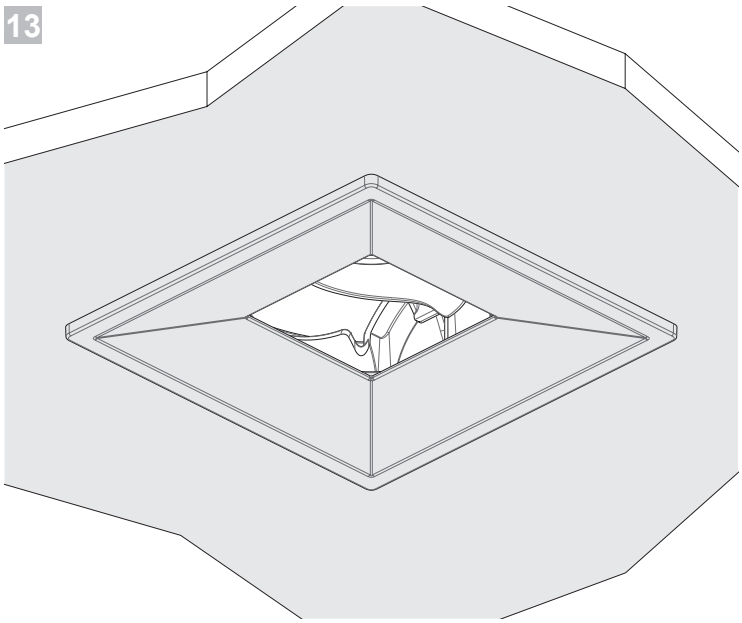

14 Adjustment / *Orientamento* / Orientation
Ausrichtung / Orientación

Combina D 1.1
Combina D 2.1

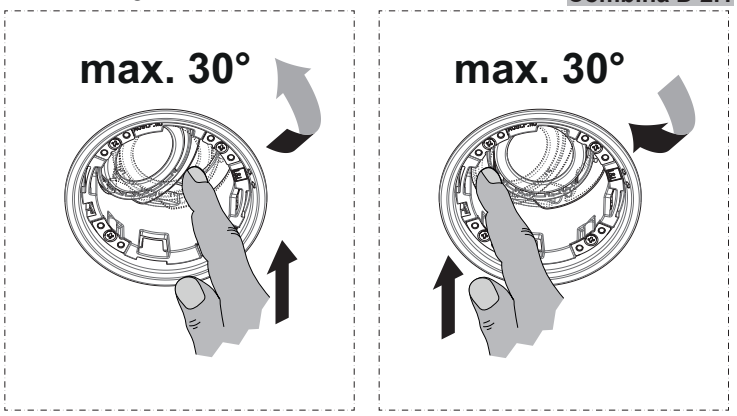

14 Adjustment / *Orientamento* / Orientation
Ausrichtung / Orientación

Combina D 3.1
Combina D 4.1

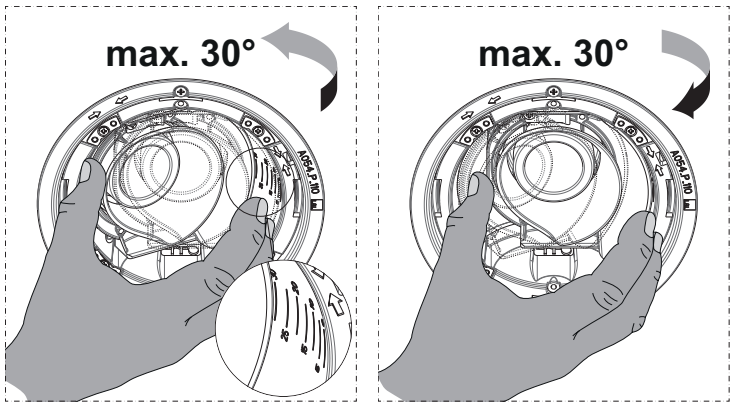

If the screws shown in fig. 5 have NOT been fixed in position, it is possible to make adjustments with the product installed; otherwise, it will need to be removed first (fig. 15).

Se i grani mostrati in fig. 5 NON sono stati fissati, è possibile regolare l'orientamento con prodotto installato, altrimenti è necessario rimuoverlo dalla propria sede (fig. 15).

Si les goujons représentés dans la fig. 5 N'ONT PAS été fixés, il est possible de régler l'orientation une fois le produit installé, sinon il est nécessaire de le retirer de son logement (fig.15).

Werden die Gewindestifte der Schwenkmechanik aus Abb. 5 NICHT festgestellt, so kann der Leuchtenkopf auch nach Installation flexibel ausgerichtet werden, anderenfalls muss er zum erneuten Verstellen aus der Aufnahme entnommen werden (Abb. 15).

Si NO se han fijado los tornillos mostrados en la fig.5, se puede regular la orientación con el producto instalado, si no, es necesario sacarlo de su posición (fig. 15).

15

Combina D 1.1
Combina D 2.1

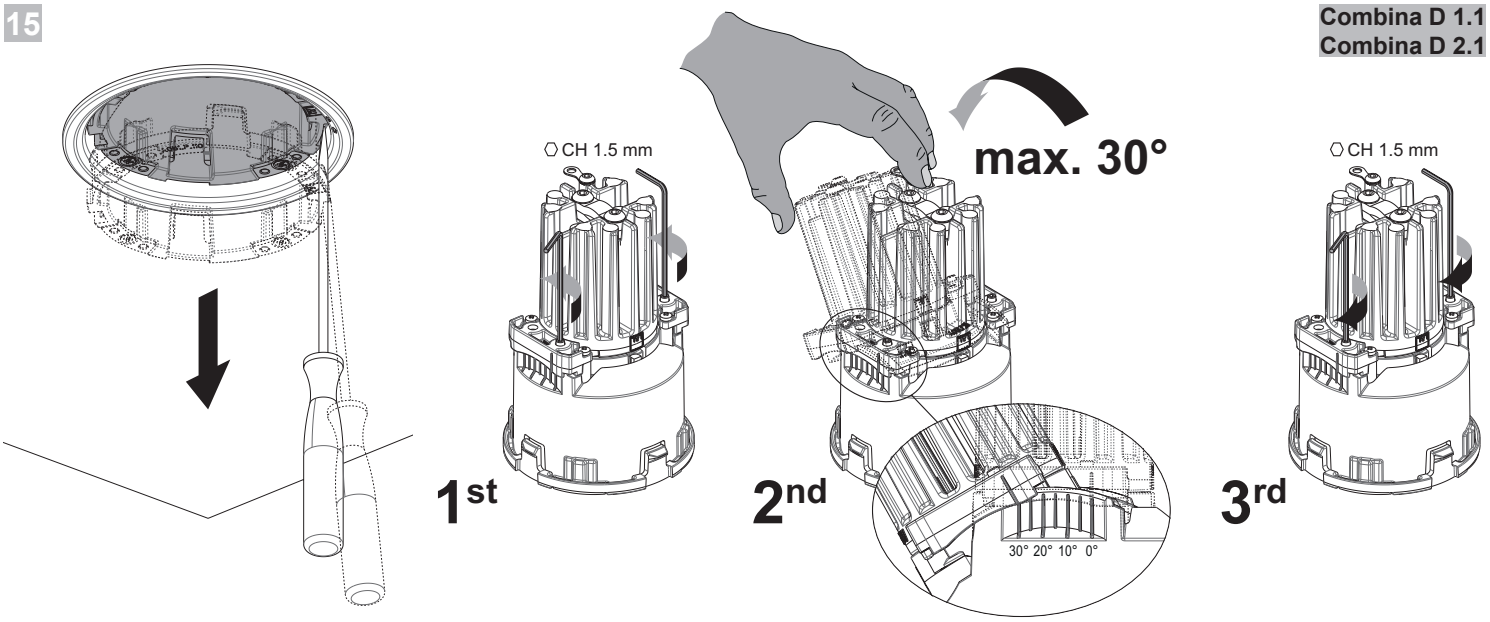

15

Combina D 3.1
Combina D 4.1

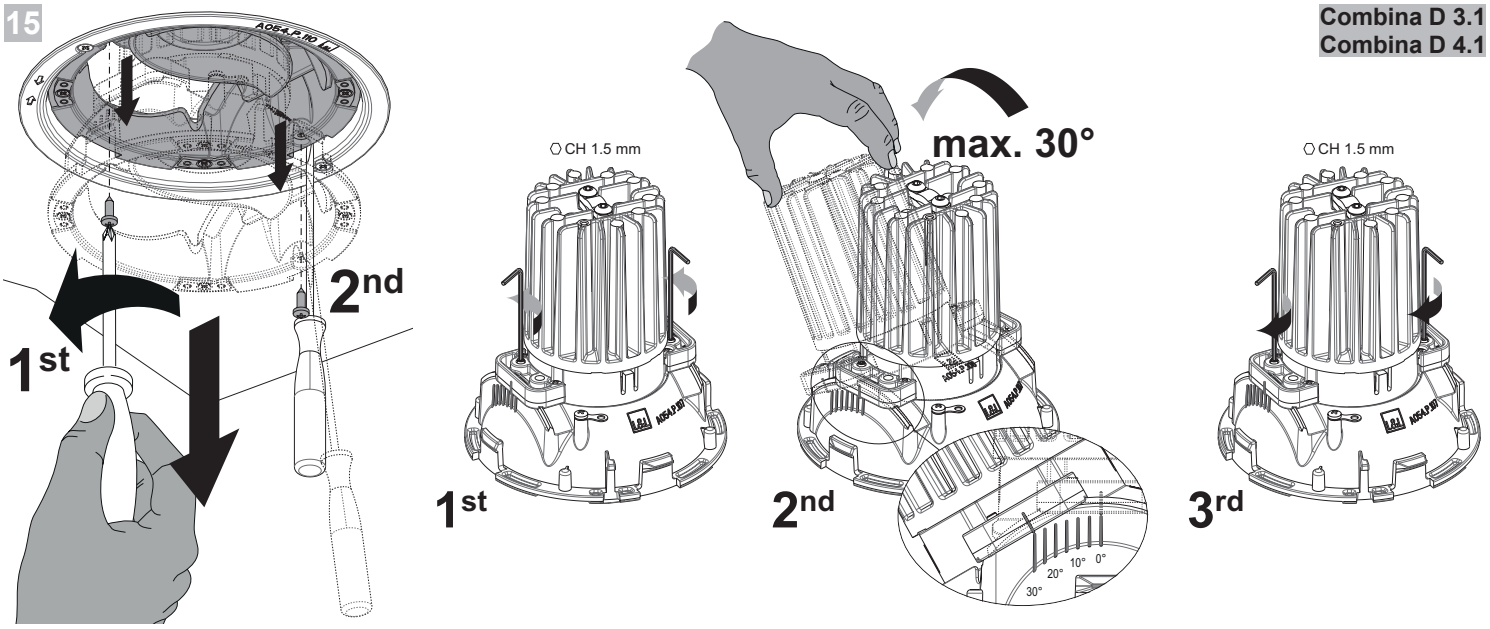

FLUSH INSTALLATION / INSTALLAZIONE A FILO / INSTALLATION À RAS / EINBAU FLÄCHENBÜNDIG / INSTALACIÓN A RAS

1

B (mm)	Ø78 (WGCC10A1F) Ø94 (WGCC20A1F) Ø145 (WGCC30A1F) Ø210 (WGCC40A1F)
X (mm)	50 min
S (mm)	5 ÷ 25
H min (mm)	140 (Combina D 1.0-1.1) 175 (Combina D 2.0-2.1) 200 (Combina D 3.0-3.1) 225 (Combina D 4.0-4.1)

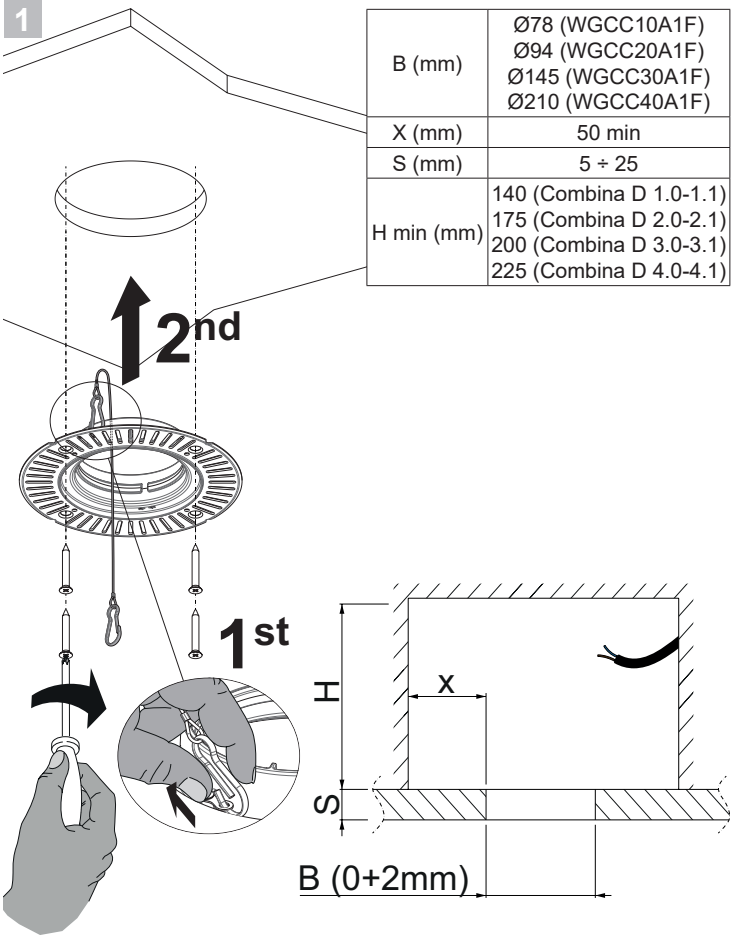

ATTENTION: the hole for the power supply unit is:
ATTENZIONE: il foro per il passaggio dell'alimentatore è di:
ATTENTION: le trou pour le passage du boîtier d'alimentation est de :
ACHTUNG: der Durchmesser der Öffnung für das Kabel des Netzteils:
ATENCIÓN: el orificio para pasar el alimentador es de:

Combina 1.0-1.1: Ø48 mm
Combina 2.0-2.1: Ø64 mm
Combina 3.0-3.1: Ø104 mm
Combina 4.0-4.1: Ø164 mm

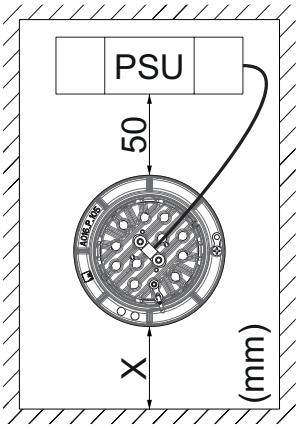

TOP VIEW

1

B (mm)	□78 (WGCC10A2F) □94 (WGCC20A2F) □145 (WGCC30A2F) □210 (WGCC40A2F)
X (mm)	50 min
S (mm)	5 ÷ 25
H min (mm)	140 (Combina D 1.0-1.1) 175 (Combina D 2.0-2.1) 200 (Combina D 3.0-3.1) 225 (Combina D 4.0-4.1)

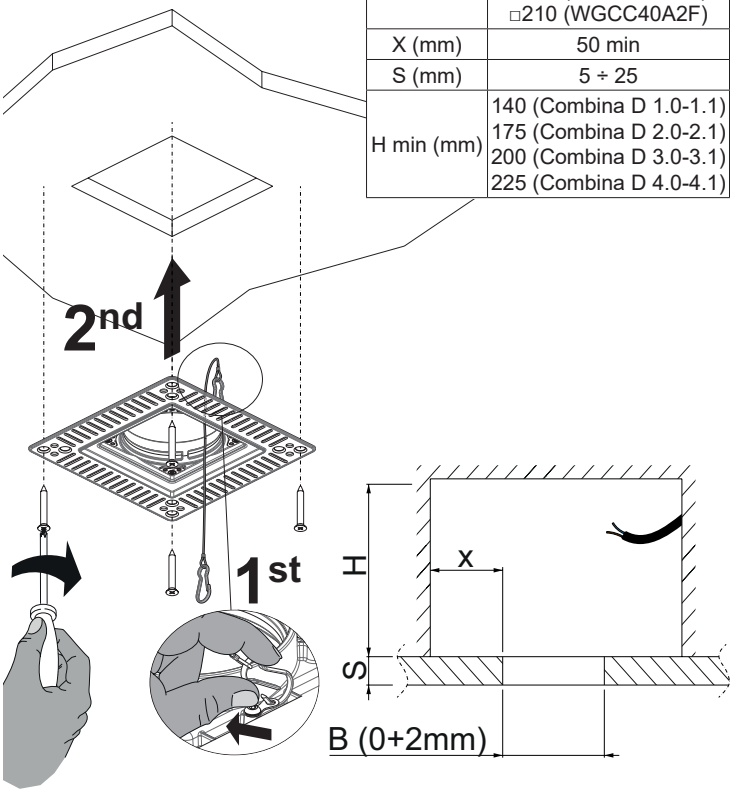

ATTENTION: the hole for the power supply unit is:
ATTENZIONE: il foro per il passaggio dell'alimentatore è di:
ATTENTION: le trou pour le passage du boîtier d'alimentation est de :
ACHTUNG: der Durchmesser der Öffnung für das Kabel des Netzteils:
ATENCIÓN: el orificio para pasar el alimentador es de:

Combina 1.0-1.1: Ø48 mm
Combina 2.0-2.1: Ø64 mm
Combina 3.0-3.1: Ø104 mm
Combina 4.0-4.1: Ø164 mm

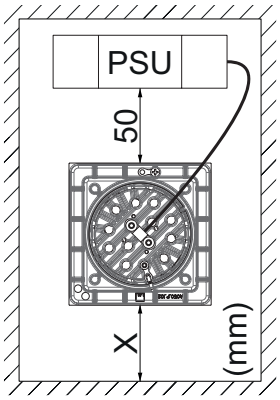

TOP VIEW

2

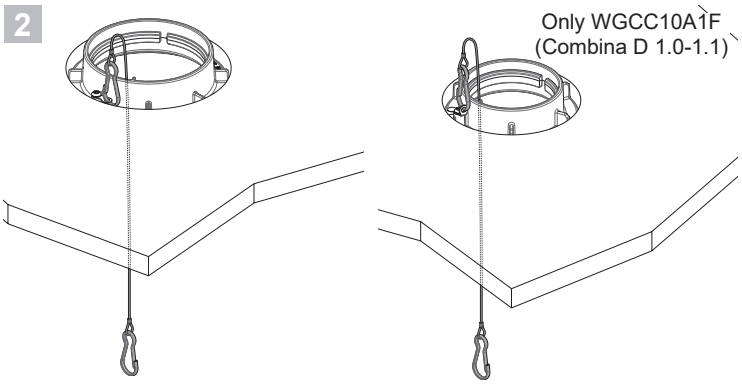

2

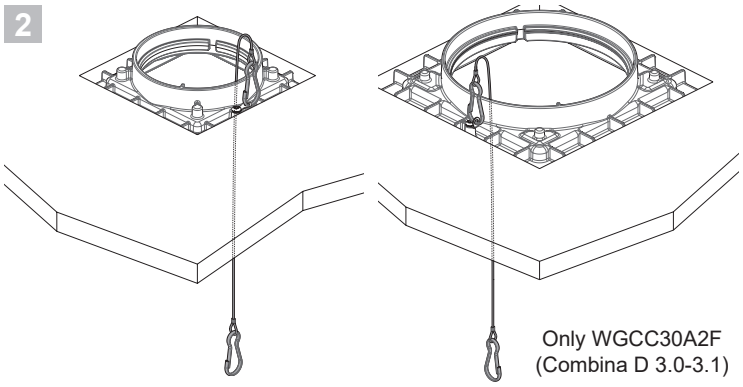

3

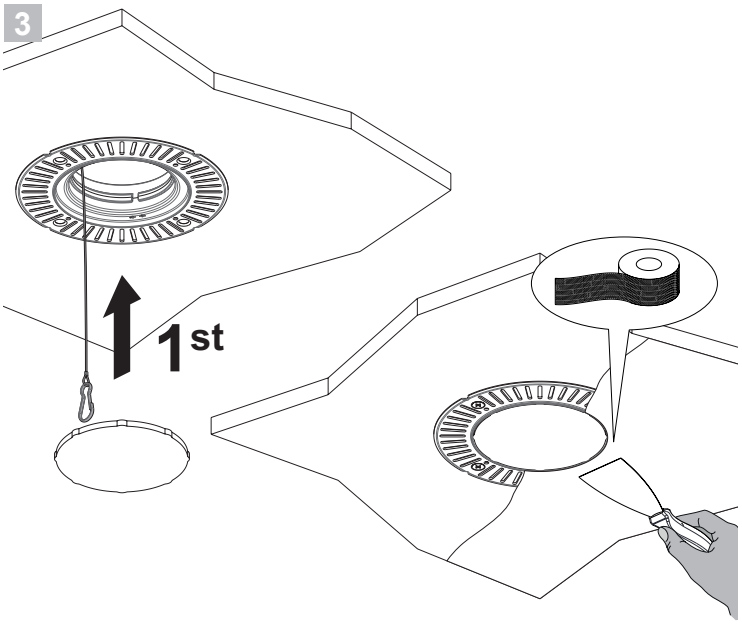

3

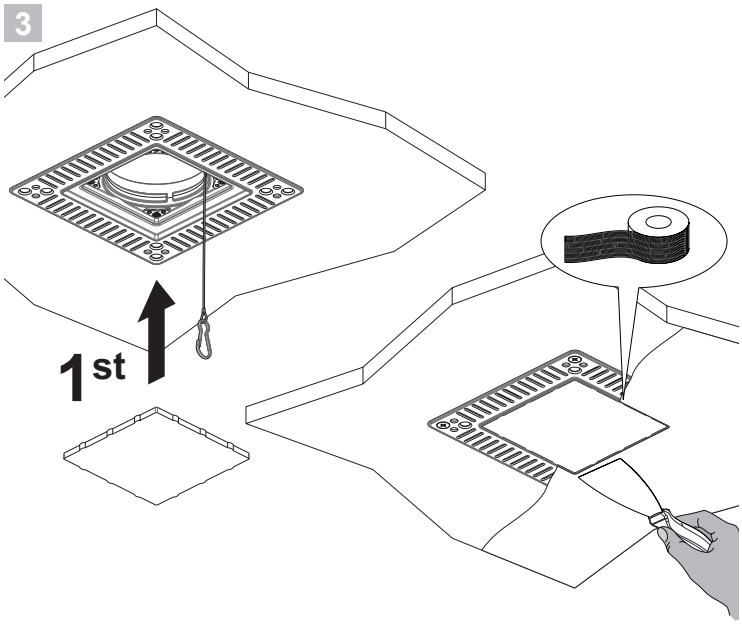

Concealed recessed spotlights: carefully apply plaster (by applying the microperforated paper) and smooth over the trim. Carefully clean the inside of the trim. All plaster residue must be removed.
Incasso a rasare: stuccare (applicando la carta microforata) e rasare accuratamente la ghiera. Pulire accuratamente la parte interna della ghiera! Non devono rimanere residui di stucco!!
Spot encastré à ras : mastiquer (en appliquant le papier microperforé) et mettre soigneusement le collerette à ras. Nettoyer soigneusement la partie interne du collerette ! Il ne doit pas y avoir de résidus de mastic !
Bündiger Einbau: Gehäuse sorgfältig verspachteln (Durch die Anwendung der mikroperforierte Papier) und bündig glattstreichen. Innenteile des Gehäuses sorgfältig reinigen, um überschüssige Spachtelmasse restlos zu entfernen!
Empotrado a ras: enmasillar (aplicando el papel microperforado) y enrasar atentamente la caja de empotrar. Limpiar cuidadosamente la parte interna de la caja de empotrar! No deben quedar residuos de masilla!!

4

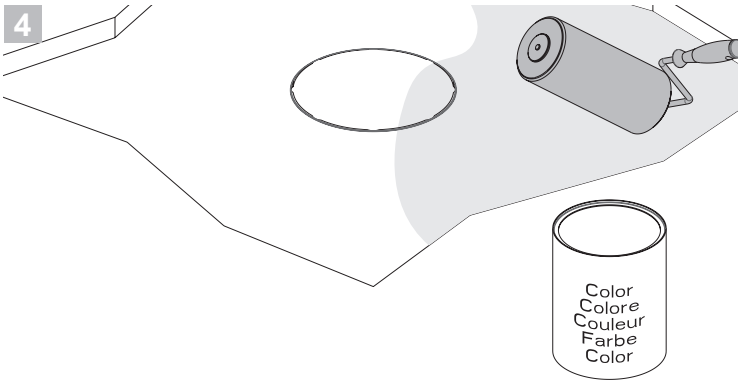

4

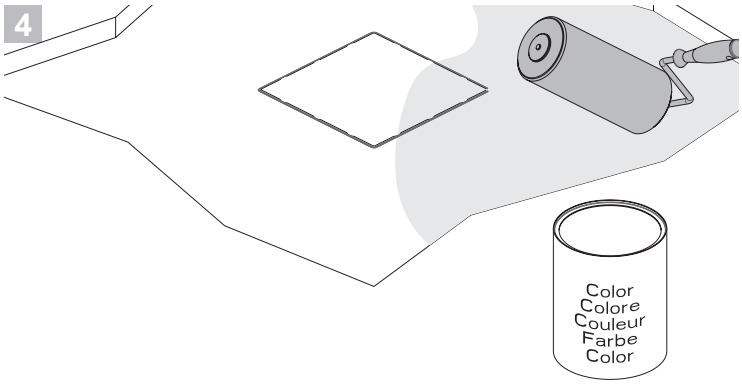

5

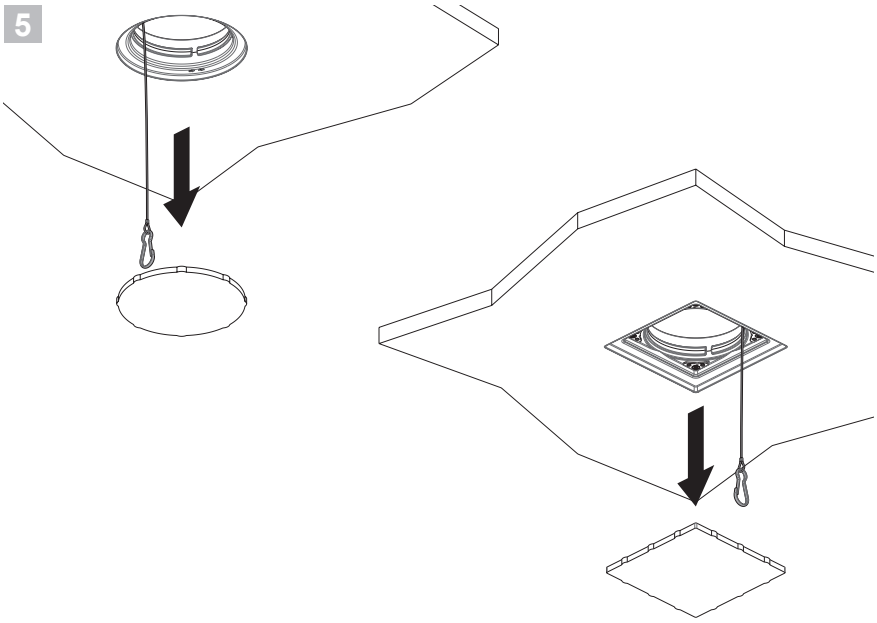

6

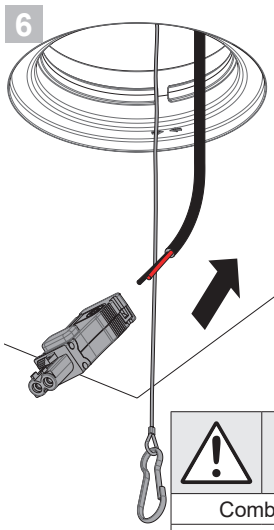

1	Black *Nero* Noir *Schwarz* Negro	Negative *Negativo* Négatif *Negativ* Negativo
2	Redk *Rosso* Rouge *Rot* Rojo	Positive *Positivo* Positif *Positiv* Positivo

ATTENTION! / *ATTENZIONE!* / ATTENTION! / *BEACHTUNG!* / ¡ATENCIÓN!	
Combina D 1.0-1.1	max. 500 mA
Combina D 2.0-2.1	max. 300 mA
Combina D 3.0-3.1	max. 400 mA
Combina D 4.0-4.1	max. 800 mA

7

The wiring must maintain the electrical insulation class of the product.
Il cablaggio deve mantenere la classe di isolamento elettrico del prodotto.
Le câblage doit maintenir la classe d'isolation électrique du produit.
Die Verkabelung muss die Schutzklasse des Produkts erhalten.
El cableado debe mantener la clase de aislamiento eléctrico del producto.

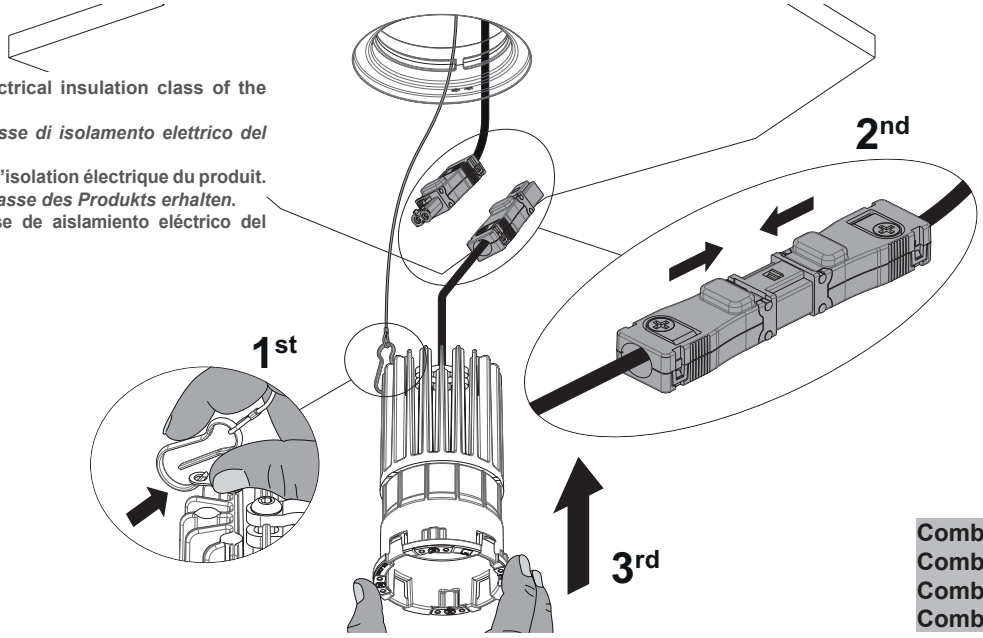

Combina D 1.0
Combina D 2.0
Combina D 3.0
Combina D 4.0

8

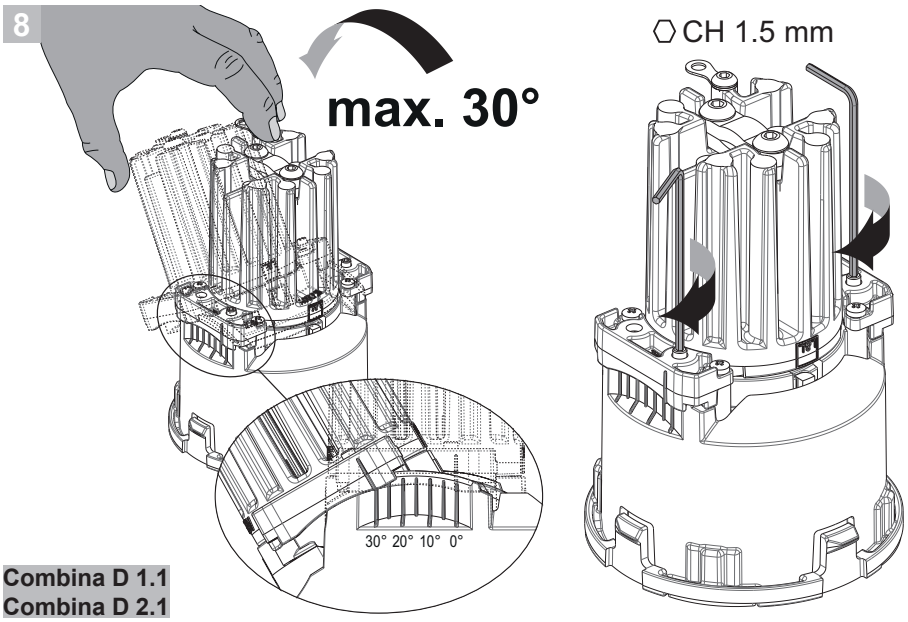

Combina D 1.1
Combina D 2.1

The product is supplied with a friction device for manual adjustment. When the two screws are fixed in the desired position, it will NOT be possible to make any future adjustments with the product installed: it will need to be removed first.

Il prodotto viene fornito con dispositivo frizionato per l'orientamento manuale. Fissando i 2 grani nella posizione desiderata, NON saranno possibili future regolazioni a prodotto installato, ma sarà necessario rimuoverlo dalla propria sede.

Le produit est fourni avec un dispositif à friction pour l'orientation manuelle. En fixant les 2 goujons dans la position souhaitée, il NE sera PAS possible d'effectuer de réglages ultérieurs une fois le produit installé, mais il faudra le retirer de son logement.

Die Leuchte ist mit einer Schwenkmechanik zur zielgenauen manuellen Ausrichtung ausgestattet. Wird die Schwenkmechanik durch die beiden Gewindestifte in der gewünschten Position arretiert, so ist der Leuchtenkopf danach NICHT mehr frei schwenkbar. Zum erneuten Verstellen des Leuchtenkopfs muss dieser aus der Aufnahme entnommen werden.

El producto se suministra con dispositivo de amarre de orientación manual. Fijando dos tornillos en la posición deseada. NO se pueden efectuar regulaciones una vez instalado el producto, para ello es necesario sacarlo de su posición.

8

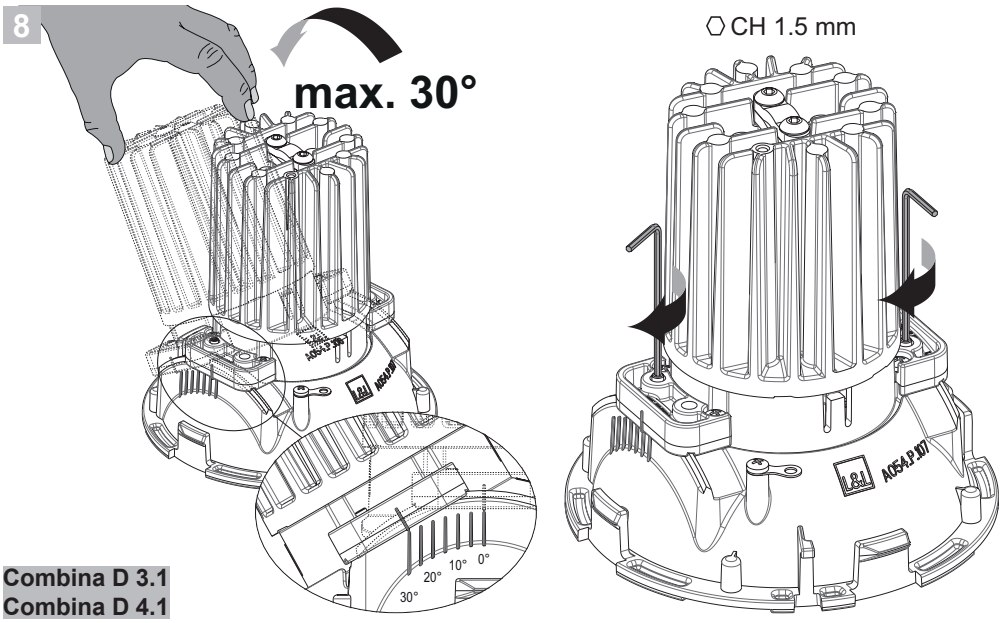

Combina D 3.1
Combina D 4.1

The product is supplied with a friction device for manual adjustment. When the two screws are fixed in the desired position, it will NOT be possible to make any future adjustments with the product installed: it will need to be removed first.

Il prodotto viene fornito con dispositivo frizionato per l'orientamento manuale. Fissando i 2 grani nella posizione desiderata, NON saranno possibili future regolazioni a prodotto installato, ma sarà necessario rimuoverlo dalla propria sede.

Le produit est fourni avec un dispositif à friction pour l'orientation manuelle. En fixant les 2 goujons dans la position souhaitée, il NE sera PAS possible d'effectuer de réglages ultérieurs une fois le produit installé, mais il faudra le retirer de son logement.

Die Leuchte ist mit einer Schwenkmechanik zur zielgenauen manuellen Ausrichtung ausgestattet. Wird die Schwenkmechanik durch die beiden Gewindestifte in der gewünschten Position arretiert, so ist der Leuchtenkopf danach NICHT mehr frei schwenkbar. Zum erneuten Verstellen des Leuchtenkopfs muss dieser aus der Aufnahme entnommen werden.

El producto se suministra con dispositivo de amarre de orientación manual. Fijando dos tornillos en la posición deseada. NO se pueden efectuar regulaciones una vez instalado el producto, para ello es necesario sacarlo de su posición.

9

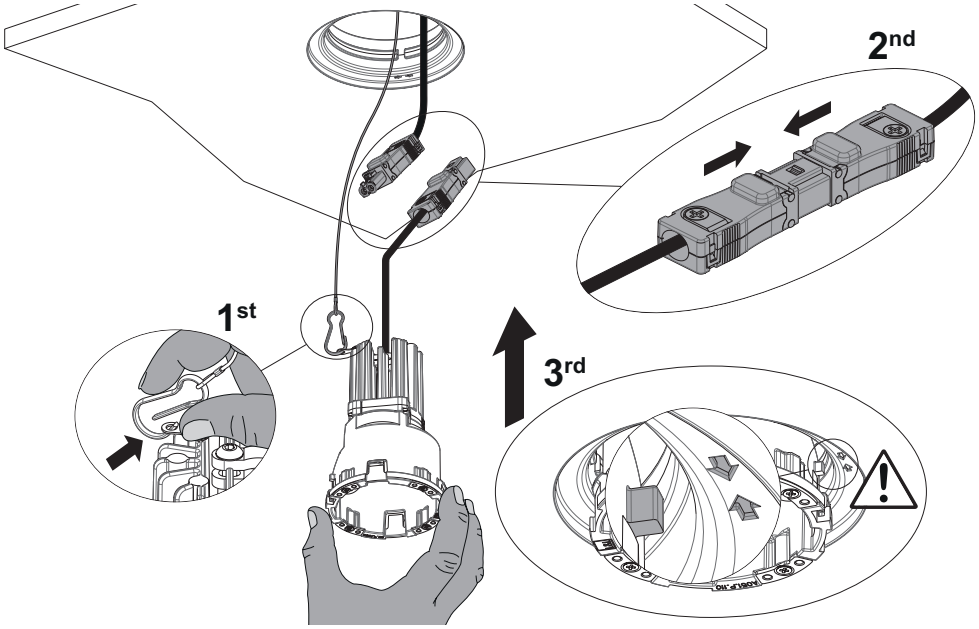

Combina D 1.1
Combina D 2.1

9

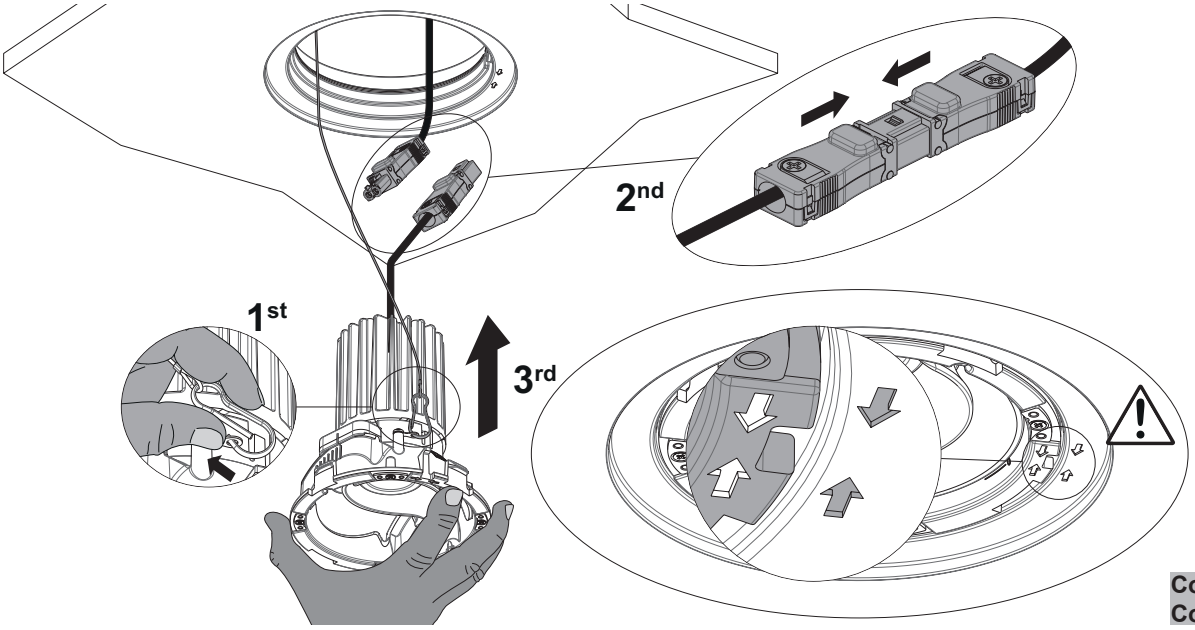

Combina D 3.1
Combina D 4.1

10

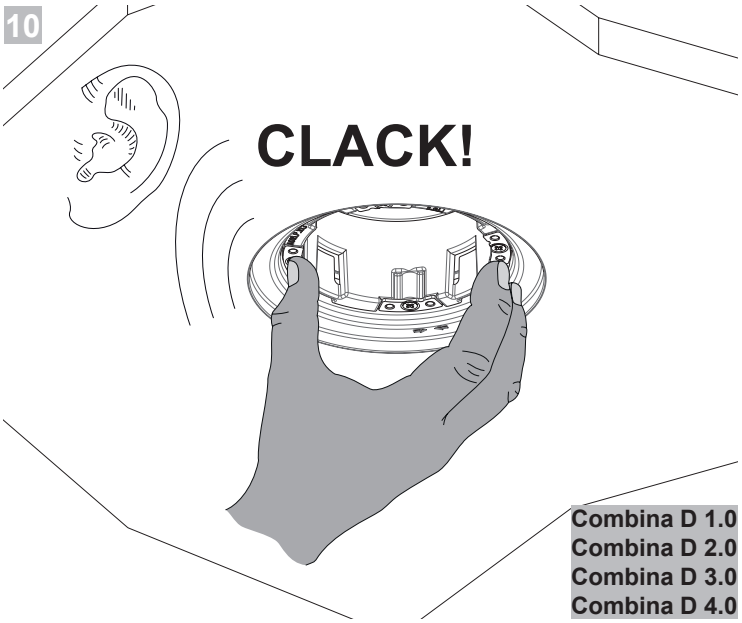

Combina D 1.0
Combina D 2.0
Combina D 3.0
Combina D 4.0

10

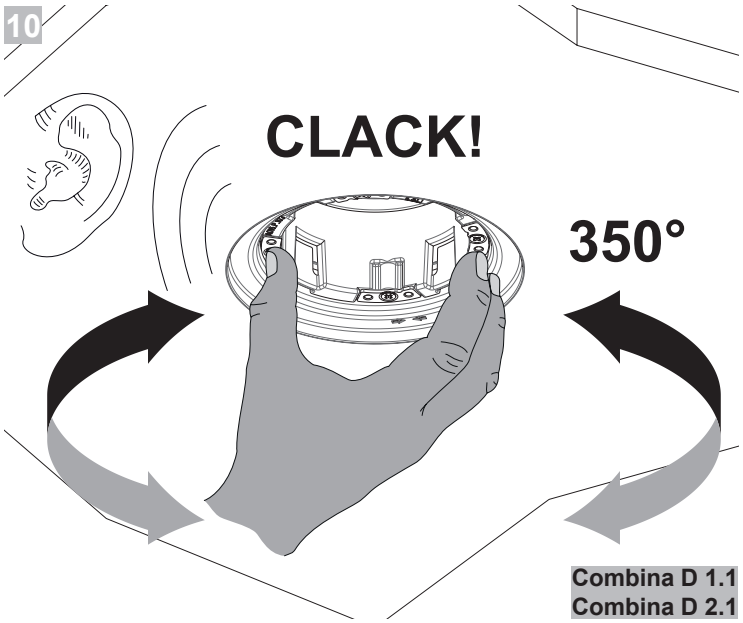

Combina D 1.1
Combina D 2.1

10

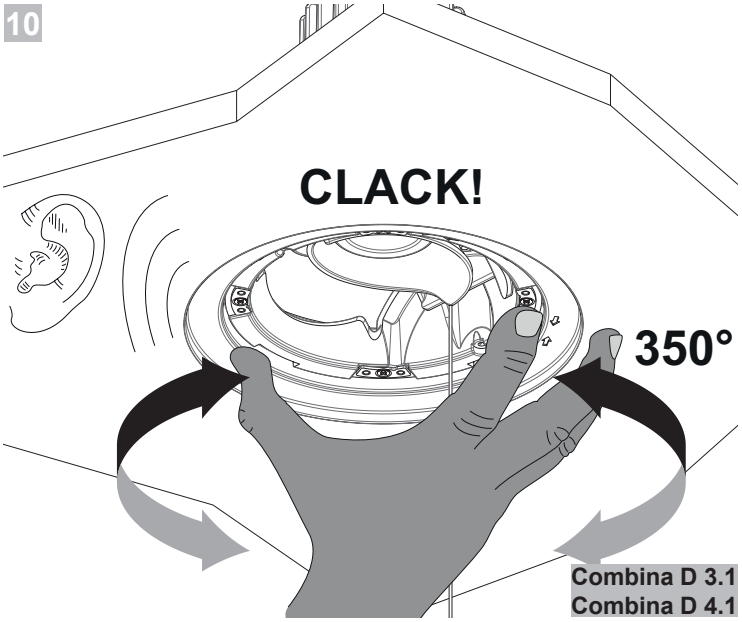

Combina D 3.1
Combina D 4.1

10

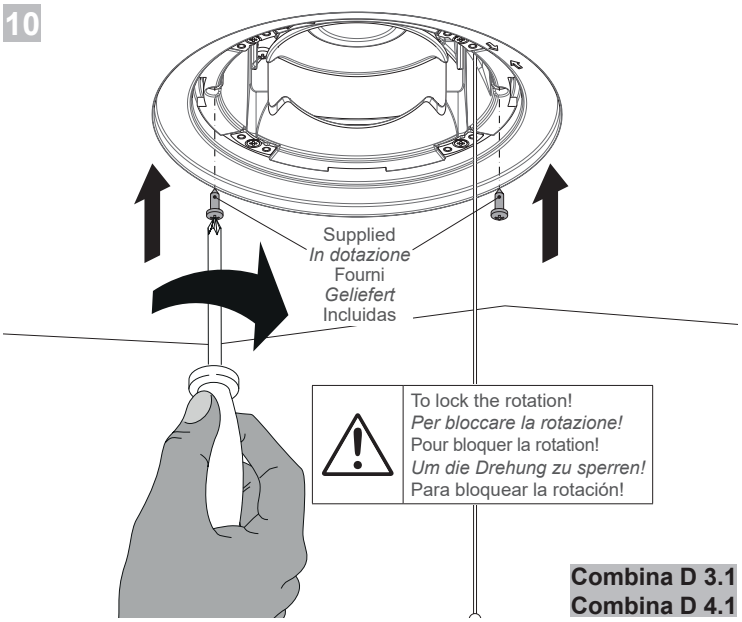

Combina D 3.1
Combina D 4.1

11

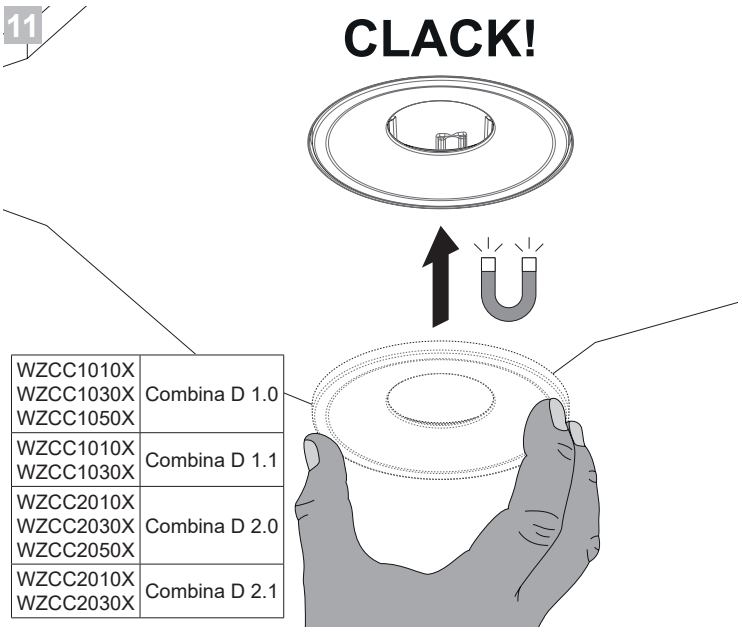

WZCC1010X WZCC1030X WZCC1050X	Combina D 1.0
WZCC1010X WZCC1030X	Combina D 1.1
WZCC2010X WZCC2030X WZCC2050X	Combina D 2.0
WZCC2010X WZCC2030X	Combina D 2.1

11

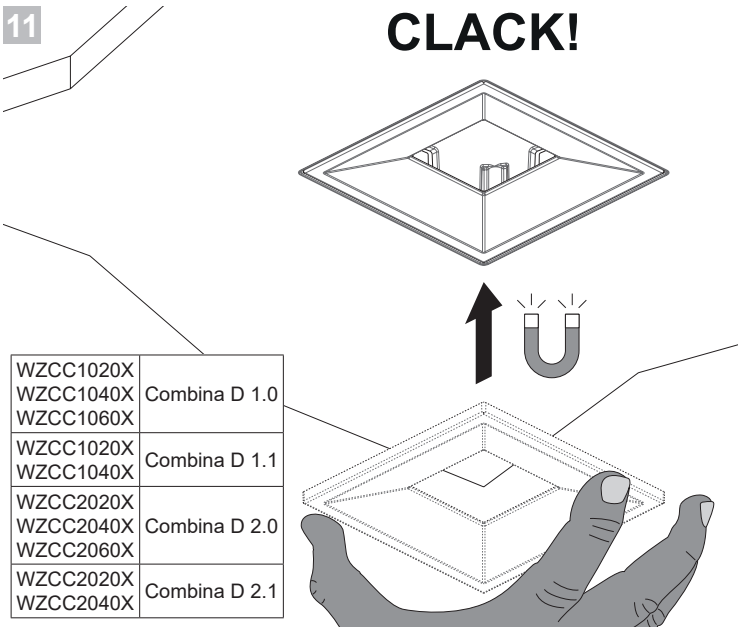

WZCC1020X WZCC1040X WZCC1060X	Combina D 1.0
WZCC1020X WZCC1040X	Combina D 1.1
WZCC2020X WZCC2040X WZCC2060X	Combina D 2.0
WZCC2020X WZCC2040X	Combina D 2.1

11

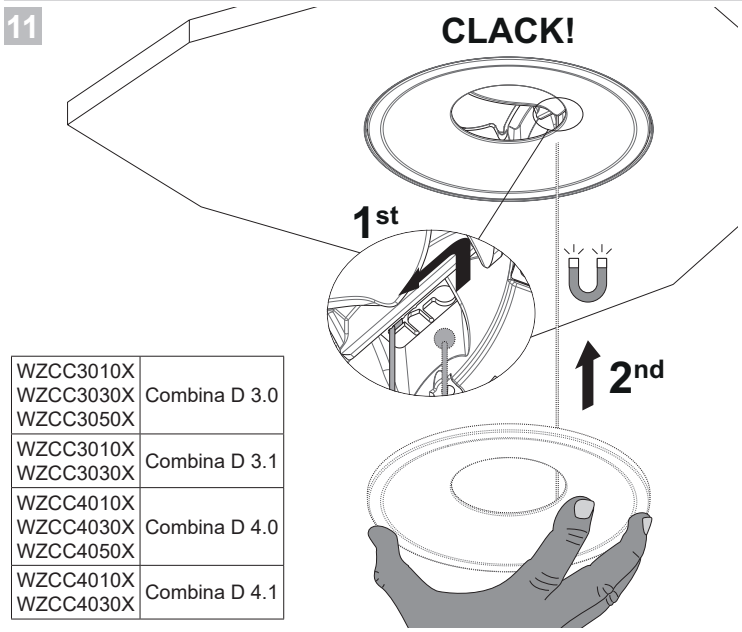

WZCC3010X WZCC3030X WZCC3050X	Combina D 3.0
WZCC3010X WZCC3030X	Combina D 3.1
WZCC4010X WZCC4030X WZCC4050X	Combina D 4.0
WZCC4010X WZCC4030X	Combina D 4.1

11

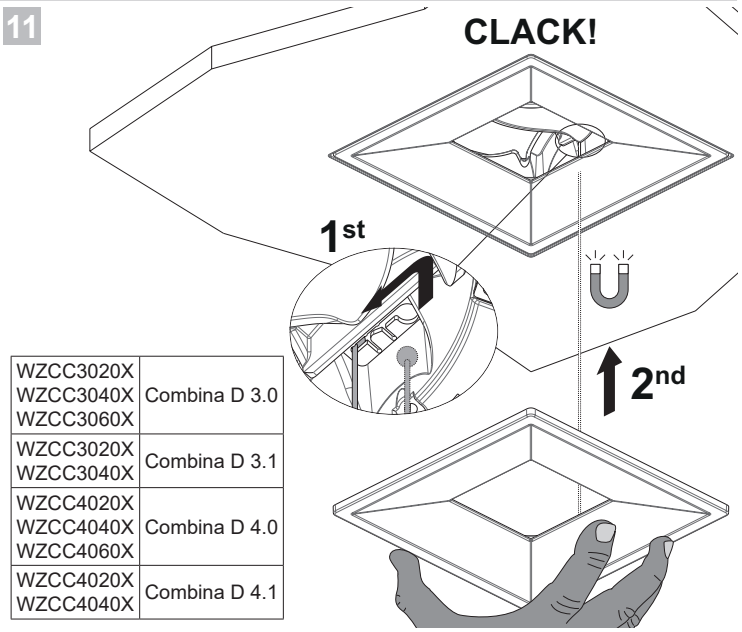

WZCC3020X WZCC3040X WZCC3060X	Combina D 3.0
WZCC3020X WZCC3040X	Combina D 3.1
WZCC4020X WZCC4040X WZCC4060X	Combina D 4.0
WZCC4020X WZCC4040X	Combina D 4.1

12

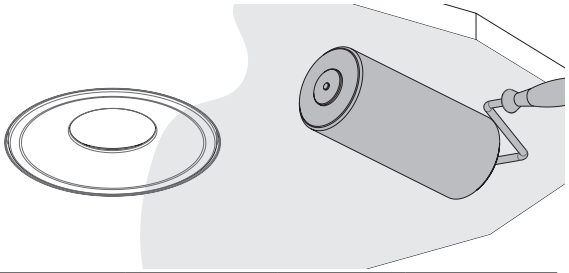

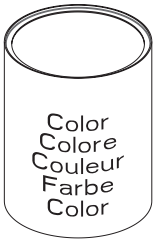

Only for / *Solo per* / Seulement pour / *Nur für* / Solo para			
WZCC10108 WZCC10308 WZCC10508	Combina D 1.0	WZCC10108 WZCC10308	Combina D 1.1
WZCC20108 WZCC20308 WZCC20508	Combina D 2.0	WZCC20108 WZCC20308	Combina D 2.1
WZCC30108 WZCC30308 WZCC30508	Combina D 3.0	WZCC30108 WZCC30308	Combina D 3.1
WZCC40108 WZCC40308 WZCC40508	Combina D 4.0	WZCC40108 WZCC40308	Combina D 4.1

12

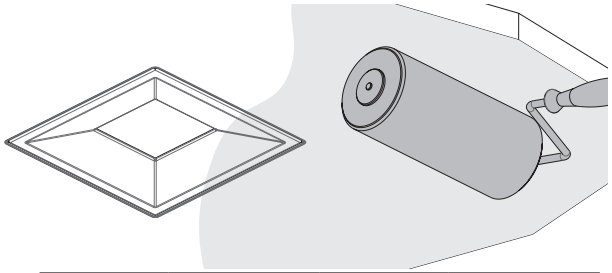

Only for / *Solo per* / Seulement pour / *Nur für* / Solo para			
WZCC10208 WZCC10408 WZCC10608	Combina D 1.0	WZCC10208 WZCC10408	Combina D 1.1
WZCC20208 WZCC20408 WZCC20608	Combina D 2.0	WZCC20208 WZCC20408	Combina D 2.1
WZCC30208 WZCC30408 WZCC30608	Combina D 3.0	WZCC30208 WZCC30408	Combina D 3.1
WZCC40208 WZCC40408 WZCC40608	Combina D 4.0	WZCC40208 WZCC40408	Combina D 4.1

13

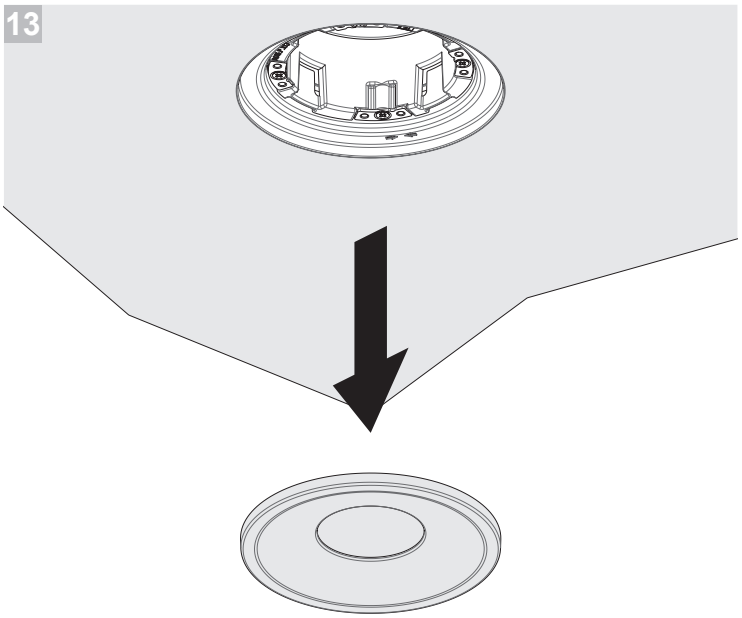

13

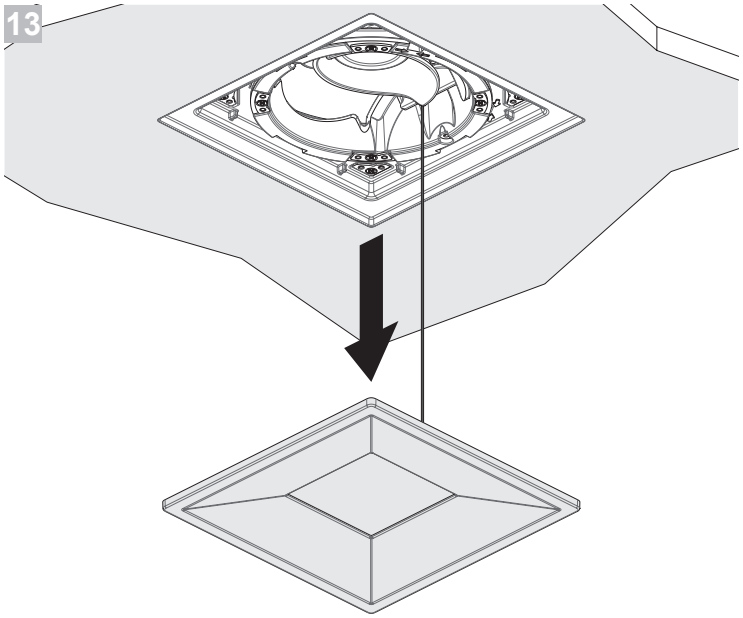

14

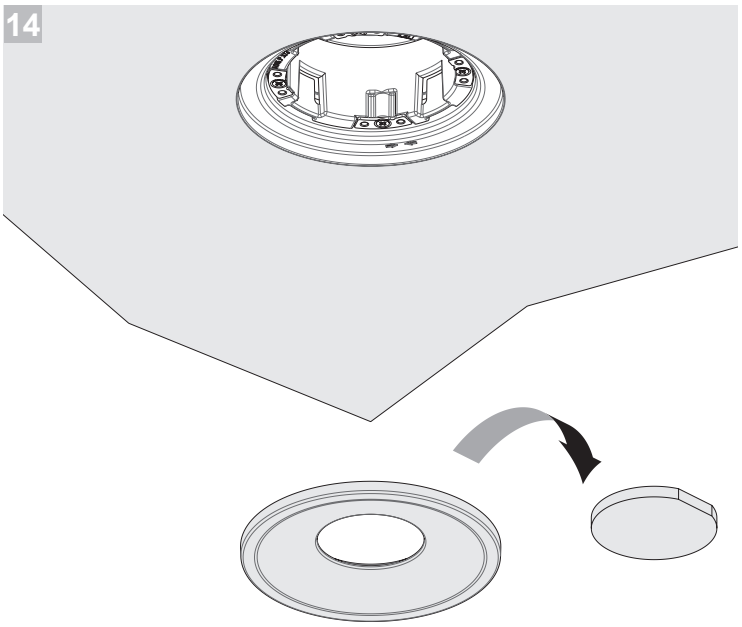

14

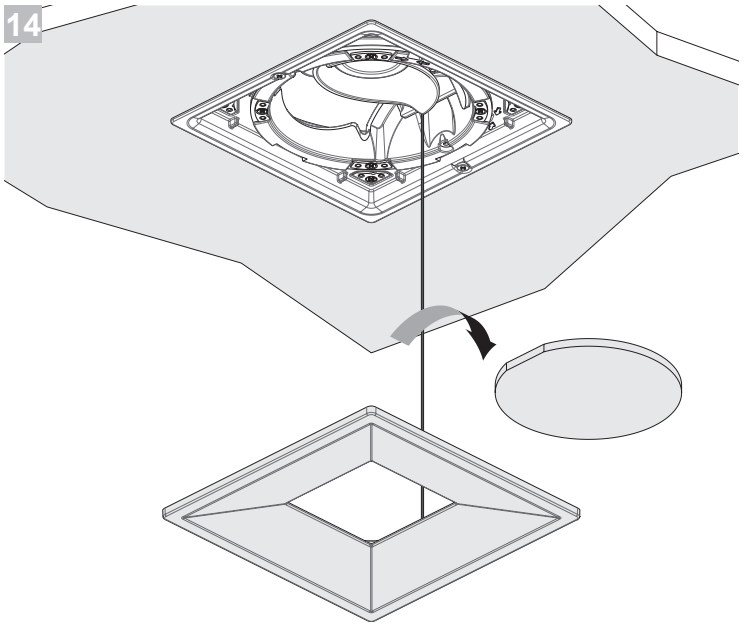

15

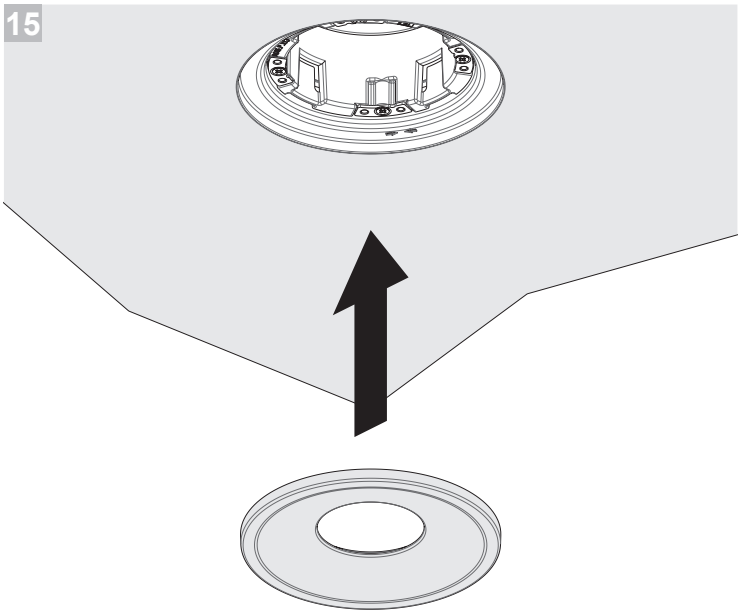

15

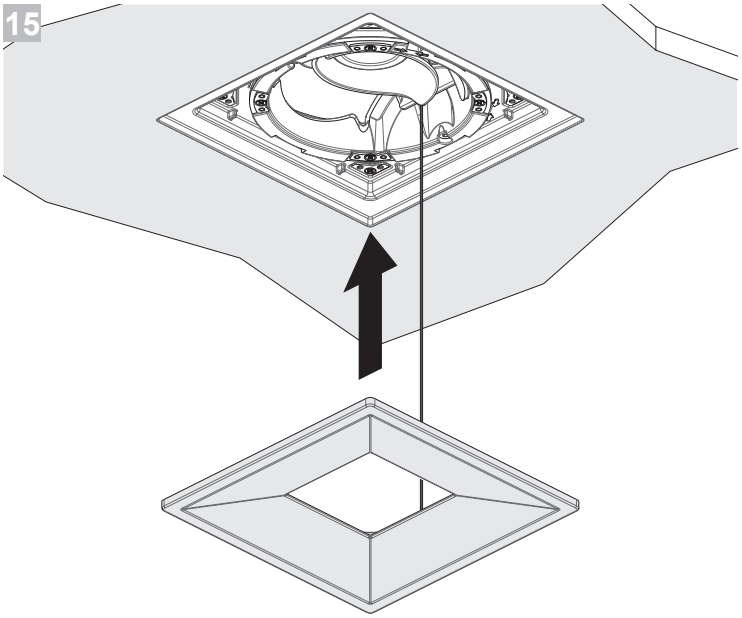

16

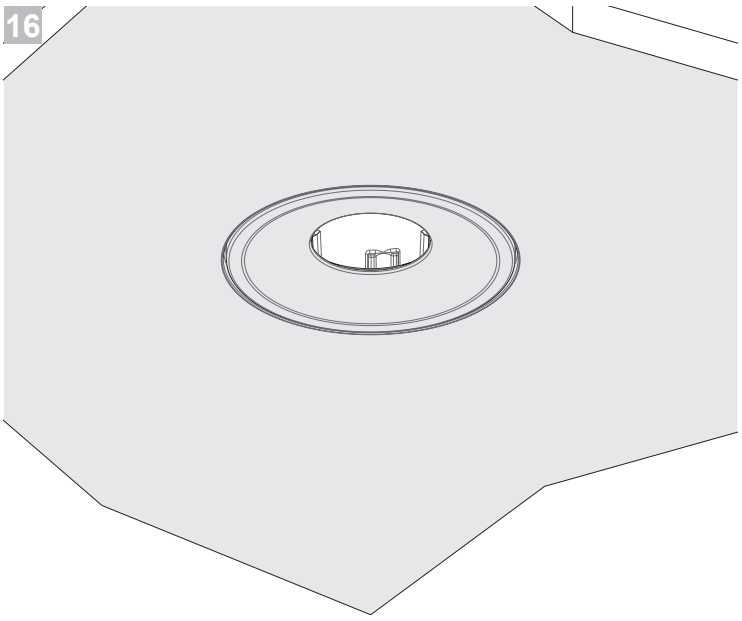

16

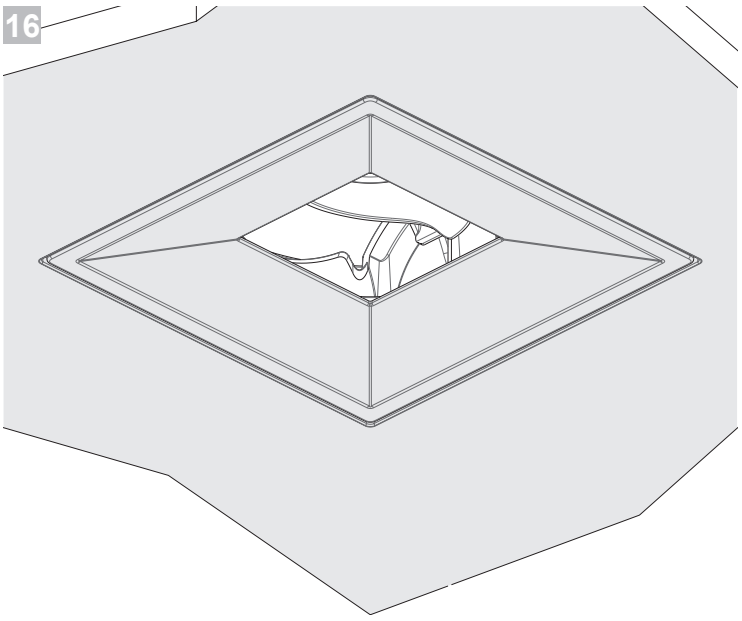

17 Adjustment / *Orientamento* / Orientation
Ausrichtung / Orientación

Combina D 1.1
Combina D 2.1

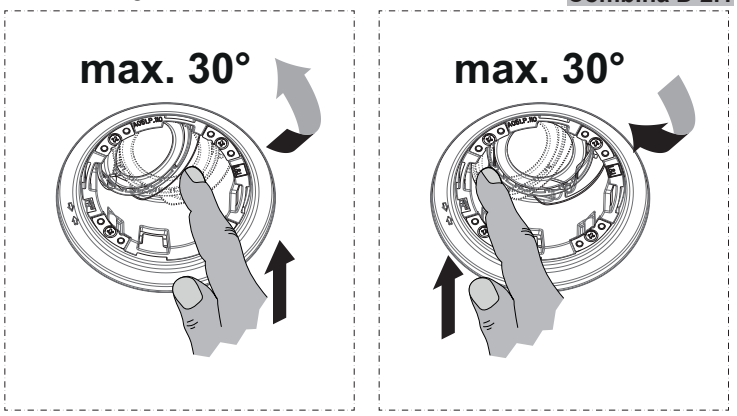

17 Adjustment / *Orientamento* / Orientation
Ausrichtung / Orientación

Combina D 3.1
Combina D 4.1

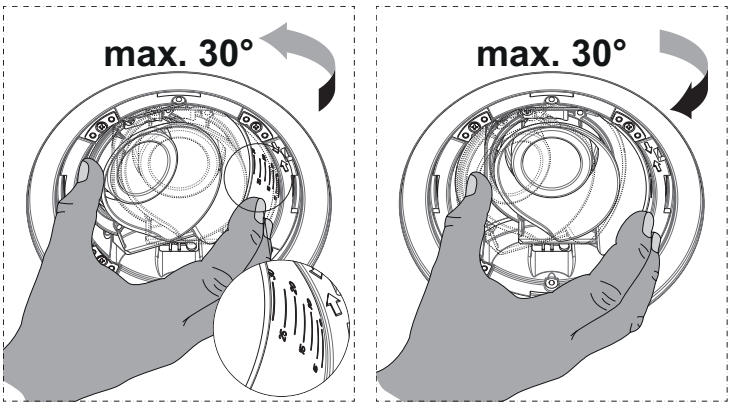

If the screws shown in fig. 5 have NOT been fixed in position, it is possible to make adjustments with the product installed; otherwise, it will need to be removed first (fig. 18).

Se i grani mostrati in fig. 5 NON sono stati fissati, è possibile regolare l'orientamento con prodotto installato, altrimenti è necessario rimuoverlo dalla propria sede (fig. 18).

Si les goujons représentés dans la fig. 5 N'ONT PAS été fixés, il est possible de régler l'orientation une fois le produit installé, sinon il est nécessaire de le retirer de son logement (fig.18).

Werden die Gewindestifte der Schwenkmechanik aus Abb. 5 NICHT festgestellt, so kann der Leuchtenkopf auch nach Installation flexibel ausgerichtet werden, anderenfalls muss er zum erneuten Verstellen aus der Aufnahme entnommen werden (Abb. 18).

Si NO se han fijado los tornillos mostrados en la fig.5, se puede regular la orientación con el producto instalado, si no, es necesario sacarlo de su posición (fig. 18).

18

Combina D 1.1
Combina D 2.1

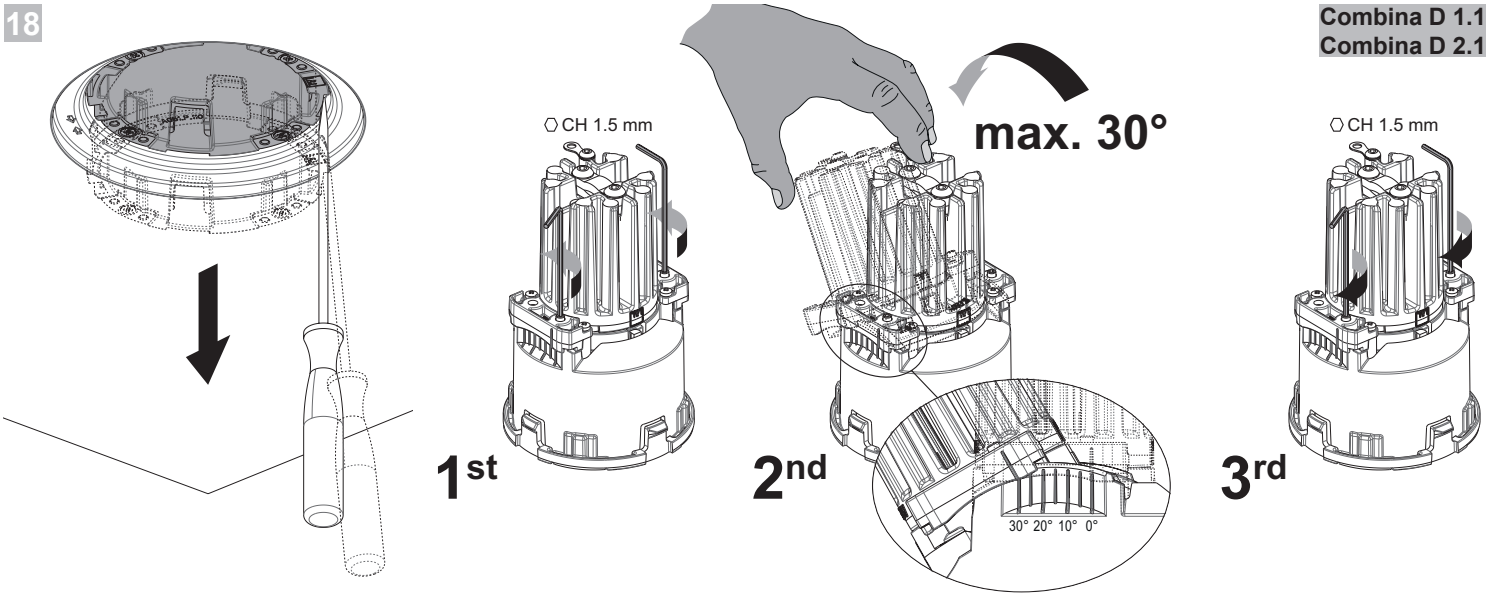

18

Combina D 3.1
Combina D 4.1

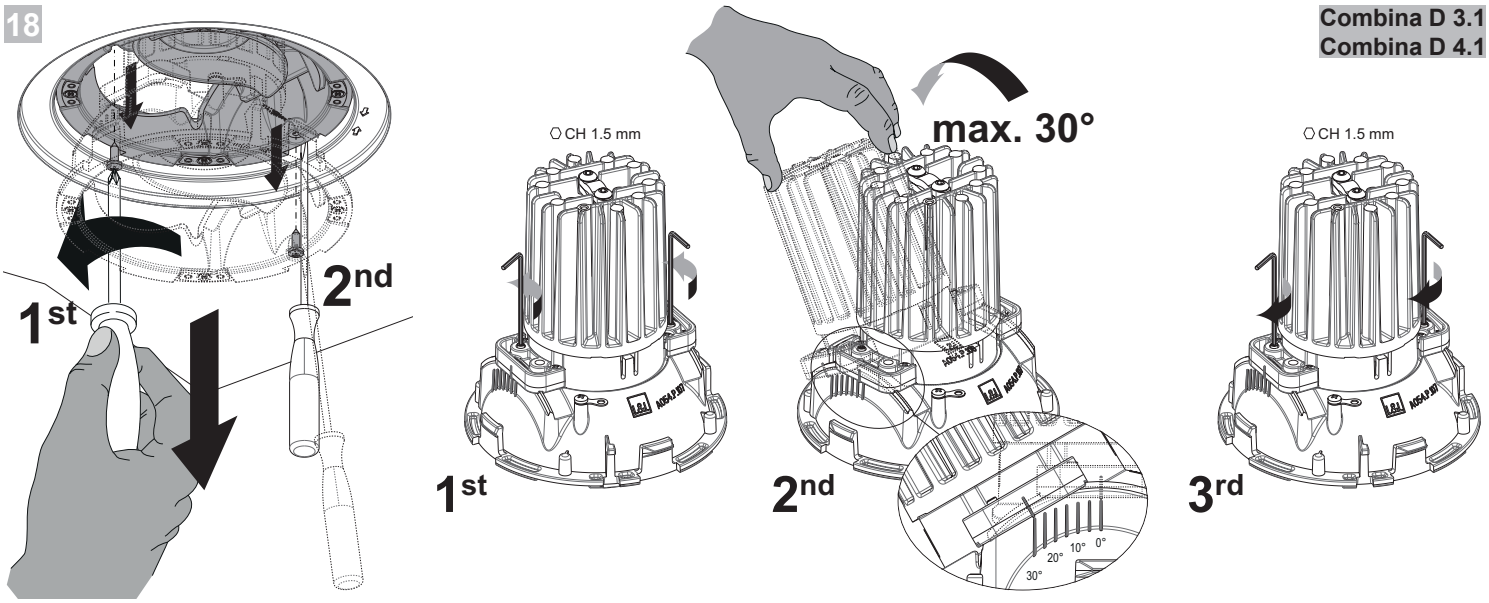

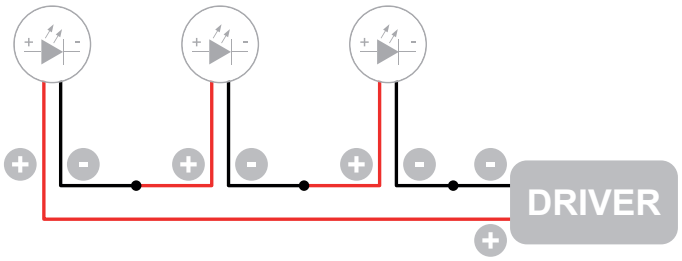

Red/Brown/White
Rosso/Marrone/Bianco
Rouge/Marron/Blanc
Rot/Braun/Weiss
Rojo/Marrón/Blanco

Black/Blue
Nero/Blu
Noir/Bleu
Schwarz/Blau
Negro/Azul

The individual lamps must be connected in series. Only power up the system once all the lamps have being connected.
Il collegamento dei singoli apparecchi LED va fatto sempre in serie. Alimentare l'impianto solo dopo che tutti gli apprecchi sono collegati.
Die LEDs immer in Reihe schalten. Anlage erst nach Anschluss aller Strahler mit Strom versorgen.
Branchez les spots à LED toujours en série. Alimentez l'installation seulement après avoir branché tous les spots.
La conexión de los focos LED se debe realizar siempre en serie. Alimentar la instalación sólo después de que todos los focos han sido conectados.

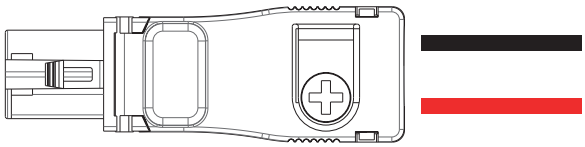

(1) Black/*Nero*/Noir/*Schwarz*/*Negro*

(2) Red/*Rosso*/Rouge/*Rot*/*Rojo*

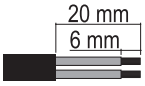

2 x 0.35 mm²

Only use power cables with an outer sheath. Do not use individual wires in input. Only use flexible cables in <HAR> rubber with an appropriate diameter (such as 2x0.35 Ø3.5 mm). Do not use rigid cables and/or ones with metal core insulation.
Utilizzare solo cavi di alimentazione in doppia guaina. Non entrare con fili singoli. Utilizzare solo cavi felssibili in gomma <HAR> di diametro adatto (tipo 2x0,35 Ø3,5 mm). Non utilizzare cavi rigidi e/o con anima metallica.
Utiliser uniquement des câbles d'alimentation à double gaine. Ne pas entrer avec des fils uniques. Utiliser seulement des câbles flexibles en caoutchouc <HAR> ayant un diamètre approprié (type 2x0,35 Ø3,5 mm). Ne pas utiliser de câbles rigides et/ou avec âme métallique.
Nur doppelt Isolierte Netzkabel verwenden. Keine Einzeldrähte verwenden. Nur flexible <HAR>-Gummileitungen mit geeignetem Durchmesser verwenden (Typ 2x0,35 Ø3,5 mm). Keine starren Kabel bzw. keine Kabel mit Metallader verwenden.
Utilizar sólo cables de alimentación con doble cubierta. No entrar con cables con cubierta individual. Utilizar sólo cables flexibles en goma <HAR> de diámetro adecuado (tipo 2x0,35 Ø3,5 mm). No utilizar cables rígidos y/o con alma metálica.

Only use SELV safety extra low voltage power supplies with Uout max= 60Vdc, compliant with IEC / EN 61347-2-13, protected against short circuit.
Utilizzare alimentatori a bassissima tensione di sicurezza tipo Selv con Uout max= 60Vdc, conformi alla IEC/EN 61347-2-13, protetti contro il cortocircuito.
Utilisez des boîtiers d'alimentation très basse tension de sécurité de type SELV Uout max= 60Vdc, conforme à IEC / EN 61347-2-13, protégé contre les courts-circuits.
Selv-Schutzkleinspannung Netzteile mit Uout max= 60Vdc, konform mit IEC / EN 61347-2-13, gegen Kurzschluss geschützt.
Utilizar alimentadores de muy baja tensión de seguridad tipo SELV con Uout max= 60Vdc, cumple con IEC / EN 61347-2-13, protegido contra cortocircuito.

Only power up the system once all the lamps are connected. Connecting an individual lamp to an active power supply may cause the lamp to break due to overvoltage.
L'impianto va alimentato solo dopo che tutti gli apparecchi sono collegati. Collegare i singoli faretti con alimentatore attivo può comportare la rottura del faretto per sovratensione a vuoto.
L'installation doit être alimentée seulement après avoir branché tous les spots. Si l'on connecte les spots à un boîtier d'alimentation sous tension, cela peut entrainer la rupture du spot à cause de la surtension à vide.
Die Anlage erst nach Anschluss aller Strahler mit dem Stromnetz verbinden. Der Anschluss der Strahler bei unter Spannung stehendem Netzteil kann zu einer Beschädigung der Leuchte aufgrund von Überspannung führen.
Alimentar la instalación sólo después de que todos los focos han sido conectados. Conectar los focos con alimentador activo puede conllevar la rotura del foco por sobretensión en vacío.

Lamps and power supply units must be installed in well-ventilated boxes or locations to allow a natural heat diffusion and avoid the devices overheating.
Apparecchi e alimentatori devono essere installati in scatole o luoghi con circolazione d'aria per permettere un naturale scambio di calore senza che vi sia un surriscaldamento dei dispositivi.
Les lampes et les systèmes d'alimentation doivent être installés dans des boîtiers ou des endroits où la circulation de l'air permet d'obtenir un échange de chaleur naturel, sans surchauffer les dispositifs.
Leuchten und Netzteile müssen in Gehäusen bzw. Räumen mit ausreichender Luftzirkulation installiert werden, damit ein natürlicher Wärmeaustausch stattfinden und eine Überhitzung der Geräte vermieden werden kann.
Las lámparas y alimentadores se deben instalar en cajas o lugares donde exista circulación de aire para permitir un natural intercambio de calor sin que se produzca un sobrecalentamiento de los dispositivos.

The electronic power supply is constant current, so to a certain extent it automatically compensates the voltage drop associated with cable length; however, we advise not exceeding 30 metres.
L'alimentatore elettronico è stabilizzato in corrente, quindi entro certi limiti compensa automaticamente la caduta di tensione dovuta alla lunghezza dei cavi; consigliamo comunque di non superare i 30m.
L'alimentateur électronique est stabilisé en courant, dans certaines limites il compense ainsi automatiquement la chute de tension due à la longueur des câbles ; nous conseillons de ne pas dépasser une longueur de 30 mètres.
Das elektronische Netzteil ist spannungsstabilisiert, d. h. bis zu einem bestimmten Maß kompensiert es automatisch den Spannungsabfall aufgrund zu langer Kabel; es wird eine maximale Länge von 30 m empfohlen.
El alimentador electrónico está estabilizado en corriente, por lo tanto, dentro de ciertos límites, compensa de forma automática la caída de tensión debida a la longitud de los cables; en cualquier caso, se aconseja no superar los 30 m.

On the power system, install a surge protection device to reduce the intensity of any voltage spikes, to protect the lighting fixtures from the risk of damage.
Installare, sull'impianto elettrico, un dispositivo di protezione dalle sovratensioni per ridurre l'intesità di questi fenomeni, al fine di proteggere gli apparecchi illuminanti dal rischio di danneggamento.
Installer, sur l'installation électrique, un dispositif de protection contre les surtensions pour réduire l'intensité de ces phénomènes, afin de protéger les appareils d'éclairage contre tout risque d'endommagement.
Installieren Sie einen Überspannungsschutz an der elektrischen Anlage, um Überspannungsphänomene abzudämpfen und so die Leuchten vor Beschädigungen zu schützen.
Instalar, en la propia instalación eléctrica, un dispositivo de protección de sobretensiones para reducir la intensidad de estos fenómenos, para proteger los aparatos iluminados del riesgo de daño.

Fixture not suitable for covering with thermally insulating material.
Apparecchio non idoneo ad essere ricoperto di materiale termicamente isolante.
L'appareil ne doit pas être recouvert d'un matériau thermiquement isolant.
Die Leuchten dürfen nicht durch wärmeisolierendes Material bedeckt werden.
No recubrir con material aislante térmico, el aparato no es idóneo para este uso.

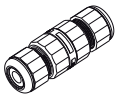

The connections of controlgears in the final application shall be compliant with IEC/EN 60598-1 or any national deviations of the country where they are installed. The installer shall guarantee the IP protection of the connecting leads by using proper terminal blocks (see the label for the cable cross section) and connectors. The IP degree of the final cable connection shall be guaranteed by the installer.
Le connessioni degli alimentatori nell'applicazione finale devono essere conformi alla IEC/EN 60598-1 o alle deviazioni nazionali del paese dove vengono installati. L'installatore deve garantire il grado di protezione IP dei cavi di connessione mediante l'utilizzo di adeguate morsettiere (vedere l'etichetta per la sezione dei cavi) e adeguati connettori. Il grado IP della connessione finale del cavo deve essere garantito dall'installatore.
Les branchements des boîtiers d'alimentation dans l'application finale doivent être conformes à la norme CEI/EN 60598-1 ou aux réglementations nationales du pays où ils sont installés. L'installateur doit garantir l'indice de protection IP des câbles de connexion en utilisant des borniers adéquats (voir l'étiquette pour la section des câbles) et des connecteurs appropriés. L'indice IP du branchement final du câble doit être garanti par l'installateur.
Die Anschlüsse der Netzteile in der Endanwendung müssen den Anforderungen nach IEC/EN 60598-1 bzw. den nationalen Abweichungen des Installationslandes entsprechen. Der Installateur muss die Schutzart IP der Anschlussleitungen durch Verwendung geeigneter Klemmen (siehe Etikett für den Leitungsquerschnitt) und Steckverbinder gewährleisten. Die Schutzart IP des Leitungsendanschlusses muss vom Installateur gewährleistet werden.
Las conexiones de los alimentadores en la aplicación final tienen que adecuarse a la IEC/EN 60598-1 o a los desvíos nacionales del país donde se instalen. El instalador debe garantizar el grado de protección IP de los cables de conexión mediante el uso de los bornes adecuados (ver la etiqueta para la sección de cables) y conectores adecuados. El instalador debe garantizar el grado IP de la conexión final del cable.

MAINTENANCE
Scheduled maintenance must be carried out once a year (Italian standards CEI 64-8/6) on all lighting devices, regardless of their appliance class and type of use. It must at least include the following operations:

MANUTENZIONE
Per tutti gli apparecchi di illuminazione, al di là della classe di appartenenza e del tipo di utilizzo, deve essere effettuata a cadenza programmata (1 volta l'anno) la manutenzione dell'installazione (norme CEI 64-8/6) che deve prevedere almeno le seguenti operazioni:

ENTRETIEN
Pour tous les appareils d'éclairage, indépendamment de la classe d'appartenance et du type d'utilisation, il faut effectuer à échéance programmée (1 fois par an) l'entretien de l'installation (normes CEI 64-8/6), qui doit prévoir au moins les opérations suivantes :

WARTUNG
Unabhängig von Klasse und Anwendungsbereich müssen alle Beleuchtungsanlagen in festgelegten Zeitabständen (einmal im Jahr) einer Wartung (gemäß CEI-Norm 64-8/6) unterzogen werden, die mindestens die folgenden Schritte umfasst:

MANTENIMIENTO
Para todos los aparatos de iluminación, independientemente de su clase y del tipo de uso, se debe realizar con periodicidad programada (1 vez al año) el mantenimiento de la instalación (normas CEI 64-8/6), que debe contemplar por lo menos las siguientes operaciones:

Check that the glass or plastic screen is intact, and replace it if broken or damaged.
Verificare l'integrità dello schermo in vetro o plastica, sostituirlo in caso di rottura o danneggiamento.
vérifier l'intégrité de la visière en verre ou en plastique, la remplacer en cas de rupture ou d'endommagement .
Glas- oder Plastikabdeckung überprüfen und im Fall von Bruchstellen oder sonstigen Beschädigungen auswechseln.
verificar la integridad de la pantalla de vidrio o plástico y sustituirla en caso de rotura o daño.

The internal components such as the ballast, transormer, washers and screws must no show clear signs of oxidation or rust. Clear traces of rust and oxidation will indicate the presence of water inside the device.
I componenti interni come l'alimentatore, il trasformatore, la morsettiera, ecc. non devono presentare segni consistenti di ruggine o di ossidazione. La presenza di tali segnali indica una possibile penetrazione di acqua all'interno dell'apparecchio.
Les composants internes, tels que le boîtier d'alimentation, le transformateur, le bornier, etc. ne doivent pas présenter de signes consistants de rouille ou d'oxydation. La présence de ces signes indique une pénétration possible d'eau à l'intérieur de l'appareil.
Die Innenteile wie Netzteil, Spannungswandler, Klemmbrett usw. dürfen keine deutlichen Rost- bzw. Oxidationsstellen aufweisen, da diese Stellen ein Hinweis darauf sind, dass möglicherweise Wasser ins Leuchteninnere eingedrungen ist.
Los componentes internos como el alimentador, el transformador, la caja de bornes, etc. no deben presentar herrumbre u oxidación de manera consistente. Su presencia indica una posible penetración de agua en el interior del aparato.

The light source of this luminaire is not replaceable; when the light source reaches its end of life the whole luminaire shall be replaced. Only the manufacturer can replace the light source and guarantee the product's proper functioning.
La sorgente luminosa di questo apparecchio non è sostituibile; quando la sorgente luminosa raggiunge la fine del suo ciclo di vita, l'intero apparecchio deve essere sostituito. Solo il costruttore può sostituire la sorgente luminosa garantendo un corretto funzionamento del prodotto.
La source lumineuse de ce luminaire n'est pas remplaçable; lorsque la source lumineuse arrive en fin de vie, l'ensemble du luminaire doit être remplacé. Seul le fabricant peut remplacer la source lumineuse en garantissant le bon fonctionnement du produit.
Die Lichtquelle dieser Leuchte ist nicht austauschbar. Wenn die Lichtquelle ihr Lebensende erreicht, muss die gesamte Leuchte ausgetauscht werden. Nur der Hersteller darf die Lichtquelle austauschen und so die ordnungsgemäße Funktion des Produkts sicherstellen.
La fuente de luz de esta luminaria no es reemplazable; Cuando la fuente de luz llegue al final de su vida útil, se reemplazará toda la luminaria. Solo el constructor puede sustituir la fuente de luz para garantizar el correcto funcionamiento del producto.

In case of damage the components must be replaced (only by the Luce&Light srl) by original components and spare parts before using the fitting.
I componenti danneggiati vanno sostituiti (solo dall'azienda costruttrice) solo con ricambi originali prima di rimettere in funzione l'apparecchio.
Les composants endommagés doivent être remplacés (uniquement par le fabricant) seulement par des pièces de rechange d'origine avant de remettre l'appareil en fonction.
Ggf. beschädigte bauteile dürfen Ausschliesslich mit Originalersatzteilen (und nur durch den Hersteller) ausgetauscht werden. Leuchte erst nach austausch wieder in Betrieb nehmen.
Los componentes dañados deben ser sustituidos (sólo por parte del fabricante) exclusivamente con recambios originales antes de volver a activar el aparato.

IP40 device pre-wired with a 1.50 m flexible cable. In case of damage, it can only be replaced by the manufacturer.
The mains power connection must be outside the device, and protected in accordance with the systems standard.
Apparecchio IP40 provvisto di cavo flessibile precablato di lunghezza 1,50 m. In caso di danneggiamento può essere sostituito solo dall'azienda costruttrice.
Il cablaggio alla linea di alimentazione viene eseguito esternamente all'apparecchio realizzando una protezione in conformità alla norma impianti.
Appareil IP40 doté de câble flexible précâblé d'une longueur de 1,50 m. En cas d'endommagement, seul le fabricant peut le remplacer.
Le câblage à la ligne d'alimentation est effectué extérieurement à l'appareil, en réalisant une protection conformément à la norme en matière d'installations.
Leuchte mit Schutzart IP40, mit flexibler vorverkabelter Leitung (Länge 1,50 m). Falls beschädigt, darf diese nur vom Hersteller ausgetauscht werden.
Die Verkabelung mit der Stromleitung hat außerhalb des Leuchtkörpers und mit entsprechendem Schutz gemäß den Normen und Vorschriften zu Beleuchtungsanlagen zu erfolgen.
Aparato IP40 provisto de cable flexible precableado de 1,50 m de longitud. En caso de que resulte dañado, sólo podrá ser sustituido por el fabricante.
La conexión a la línea de alimentación se realiza externamente al aparato con una protección conforme a la normativa sobre instalaciones.