A13350VL

rev. 03 24/06/2025

Scheda tecnica - *Technical data sheet*

Direct current electronic drivers
Alimentatori elettronici in corrente continua

constant CURRENT | constant VOLTAGE

RIPPLE FREE | Pst LM ≤ 1 SVM ≤ 0,4

EL | SELV 60V

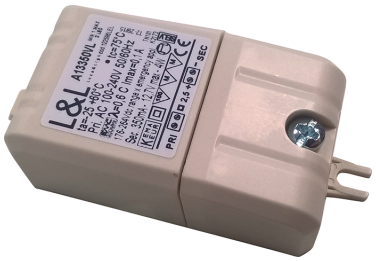

1÷2kV DIFF. 2kV COMM. | SEC. SWITCH | SAFETY PROTECTIONS

Article Articolo	Code Codice	P out W	V out DC(1)	I out DC	U out V	ta °C	tc °C	λ max. Power Factor	η max. Efficiency(1)
A13350VL		6(2)/8	2...23	350 mA cost.	24	-25...+55(2)/60	80	0,87 C	78 %

(1) Referred to V_{in} = 230 V, 100% load - Riferito a V_{in} = 230 V, carico 100%
Light output level in DC operation: Factory default 100% EOFi=1
Livello di emissione luminosa in funzionamento DC: Impostazioni di fabbrica 100% EOFi=1

Rated Voltage
Tensione Nominale
100 ÷ 127 V (2)
220 ÷ 240 V

Frequency
Frequenza
50-60 Hz

AC Operation range
Tensione di utilizzo AC
90 ÷ 264 V

DC Operation range
Tensione di utilizzo DC
176 ÷ 275 V

Power - Potenza
0 ÷ 9 W

iTHD
≥ 40% (1)

Output current ripple
≤ 3% (1)

Standards compliance
CSA C22.2 no. 250
EN 55015
EN 61000-3-2
EN 61000-3-3
EN 61347-1
EN 61347-2-13
EN 61547
UL 1310
UL 8750

Max. pcs for CB B16A
50 pcs

In rush current
20A 170μsec

IP 20 | SCREW FIXING | Ø47 1,85'' | Weight - Peso: gr. 40 / 1,40 oz.

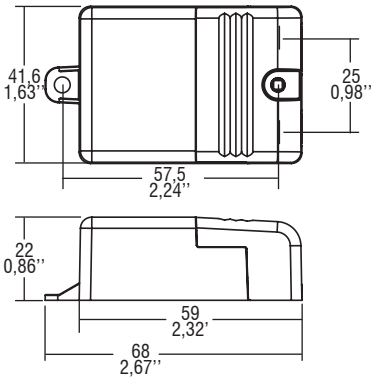

Wiring diagram - Schema di collegamento

Features
- IP20 independent driver, for indoor use.
- Class II protection against electric shock for direct or indirect contact.
- Supplied with terminal cover and cable retainer.
- Input and output terminal blocks on the same side (wire cross-section up to 2,5 mm² / AWG13).
- Single terminal block on primary and secondary circuits.
- Clamping screws on primary and secondary circuits for cables with diameter: min. 3 mm - max. 6 mm.
- Protections:
  - against overheating;
  - against short circuits;
  - against mains voltage spikes;
  - against overloads.

Caratteristiche
- Alimentatore indipendente IP20, per uso interno.
- Protetto in classe II contro le scosse elettriche per contatti diretti e indiretti.
- Fornito di coprimorsetto e serracavo.
- Morsetti di entrata e uscita sullo stesso lato (sezione cavo fino a 2,5 mm² / AWG13).
- Singola morsettiera su primario e secondario.
- Serracavo su primario e secondario per cavi di diametro: min. 3 mm - max. 6 mm.
- Protezioni:
  - termica;
  - contro il cortocircuito;
  - contro le extra-tensioni di rete;
  - contro i sovraccarichi.

L&L Luce&Light srl
Via Trescalini, 5 - 36031 Dueville (VI) - Italy
Tel. +39 0444 360571 - Fax +39 0444 594304 www.lucelight.it - lucelight@lucelight.it