WP0200

Installation instructions - *Istruzioni per l'installazione*

Made in Italy

L&L Luce&Light

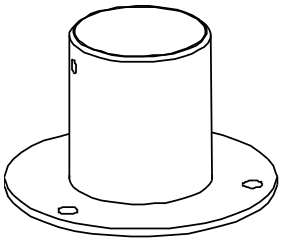

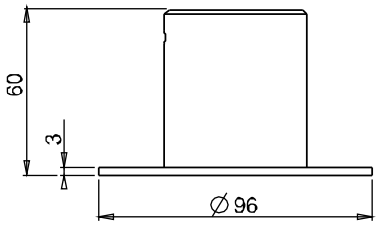

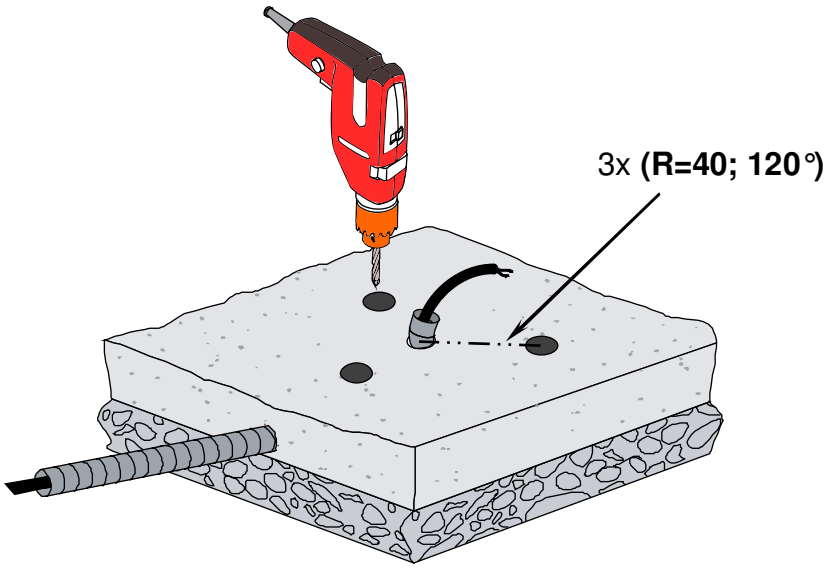

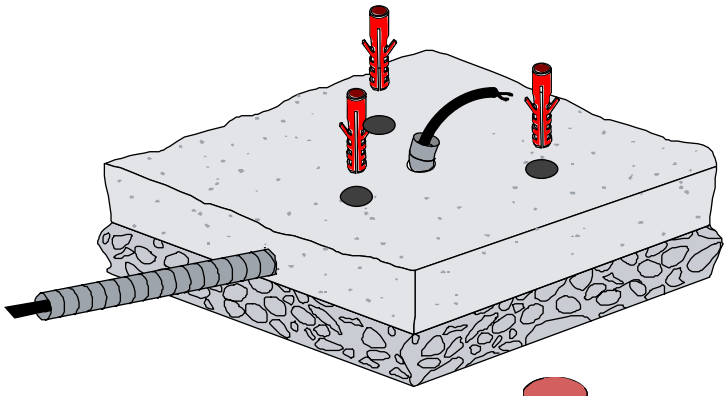

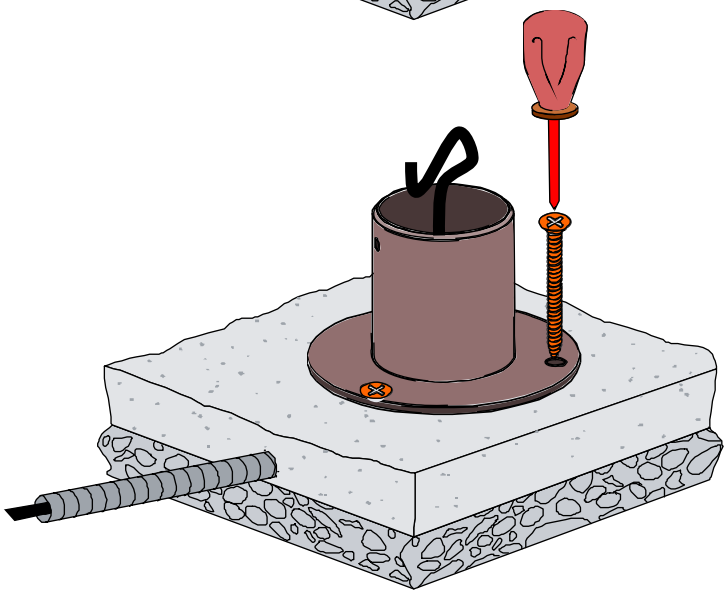

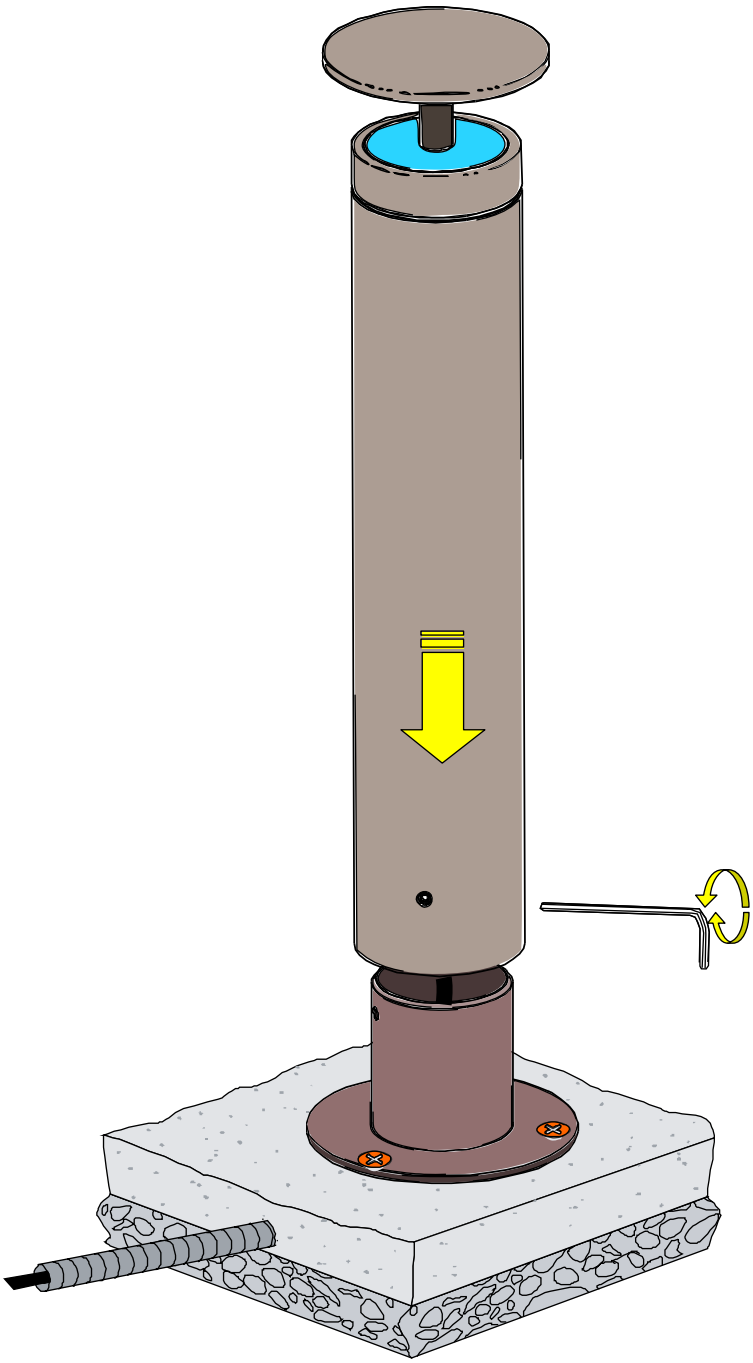

L&L Luce&Light srl
Via Della Tecnica, 42 - 36031 Povolaro di Dueville (VI) - Italy
Tel. +39 0444 360571 - Fax +39 0444 594304
www.lucelight.it - lucelight@lucelight.it