Made in Italy

06/05/2024 Rev. 31

Versa 2.0, codice: VR20105DB

Applique da interno

kg 0,40 IP40 F

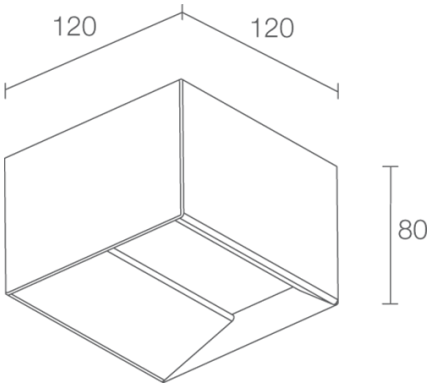

DESCRIZIONE

applique da interno, biemissione; su superficie (parete); Potenza assorbita: 18W; Alimentazione: 230Vac; Flusso sorgente: 1646 lm (3000K); Flusso emesso: 1170 lm (3000K); matrice mid power LED, 3 step MacAdam, 50000h L80 B10 (Ta 25°C); Colore LED: 3000K; Ottiche: diffusa; CRI Indice resa cromatica: 80; Materiale corpo: corpo in acciaio; Finiture: bianco (RAL 9003); Finitura RAL su richiesta; Materiale schermo: schermo in plexiglass trasparente monosatinato; alimentatore integrato; morsettiera; Grado di protezione: IP40; su richiesta disponibile la versione con gestione Casambi, controllabile tramite app Casambi; Designed by: arch. Enrico Novello; Temperatura di esercizio: 0°C — +45°C; Sicurezza fotobiologica: gruppo rischio 1 secondo EN 62471:2006; Classe di isolamento: classe I; Peso: 400 g; Dimensioni: 120x120x80 mm; Classe di consumo energetico: F (sorgente luminosa) in accordo con UE 2019/2015; Testato e approvato tramite E.O.L. test (End Of Line test) con prova di funzionamento e verifica dei parametri elettrici di assorbimento.

Stato: Disponibile

CARATTERISTICHE ELETTRICHE	
Potenza assorbita	18W
Alimentazione	230Vac
Alimentatore	alimentatore integrato
CARATTERISTICHE ILLUMINOTECNICHE	
Numero e tipo LED	matrice mid power LED
Durata media LED	50000h L80 B10 (Ta 25°C)
Colore LED	3000K
CRI Indice resa cromatica	80
Binning	3 step MacAdam
Ottiche	diffusa
Flusso sorgente	1646 lm (3000K)
Flusso emesso	1170 lm (3000K)
CARATTERISTICHE MECCANICHE	
Dimensioni	120x120x80 mm
Peso	400 g
Finiture	bianco RAL 9003
Fissaggio	su superficie (parete)
Materiale corpo	corpo in acciaio
Materiale schermo	schermo in plexiglass trasparente monosatinato
CARATTERISTICHE GENERALI	
Grado di protezione	IP40
Temperatura di esercizio	0°C — +45°C
Classe di consumo energetico	F (sorgente luminosa) in accordo con UE 2019/2015
Classe di isolamento	classe I
Calpestabile	no
Carrabile	no
Cavi di alimentazione	morsettiera
Sicurezza fotobiologica	gruppo rischio 1 secondo EN 62471:2006
Note	su richiesta disponibile la versione con gestione Casambi, controllabile tramite app Casambi

DATI FOTOMETRICI

D - Diffuse, up beam

H (m)	Ø (m)	Lux max (3000K)
1,00	2,43	260
2,00	4,86	65
3,00	7,29	29
4,00	9,72	16
5,00	12,14	10

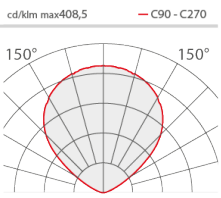

D - Diffuse, down beam

H (m)	Ø (m)	Lux max (3000K)
1,00	1,73	251
2,00	3,47	63
3,00	5,20	28
4,00	6,93	16
5,00	8,66	10

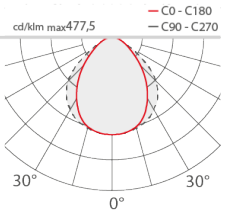

biemissione

Le informazioni contenute nel presente documento possono essere modificate in qualsiasi momento senza preavviso e non comportano l'assunzione, nemmeno implicita, di alcuna obbligazione da parte di L&L Luce&Light srl