Made in Italy

26/11/2025 Rev. 68

Oliver 1.0, codice: LV10110D00N0LH-1

Proiettori da esterno, urbano

kg 4,0 IP66 IK09 SPD DALI-2 F 60° 90°

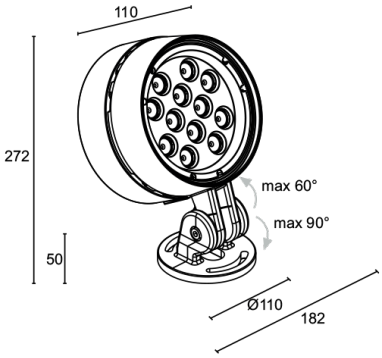

DESCRIZIONE

proiettore da esterno; su superficie (soffitto, parete, pavimento); Potenza assorbita: 37W; Alimentazione: 230Vac; Flusso sorgente: 3957 lm (3000K, 37W); Flusso emesso: 3300 lm (3000K, 10°, 37W); 12 power LED, 2 step MacAdam, 60000h L80 B10 (Ta 25°C); Colore LED: 2200K; Ottiche: 31°; CRI Indice resa cromatica: 80; Materiale corpo: corpo e staffa in lega di alluminio anticorodal pressofuso EN 47100 a basso contenuto di rame per un'ottima resistenza alla corrosione.; Finiture: finitura di colore antracite ricavata tramite un primo trattamento di preparazione alla verniciatura con rivestimento di conversione a nano particelle ceramiche, seguito da un secondo passaggio di verniciatura epossidica e successiva in poliestere per fornire una resistenza alla corrosione che superi le 1500h di nebbia salina. Vernici conformi alle specifiche Qualicoat (standard automotive); Finitura RAL su richiesta; Materiale schermo: vetro extrachiaro trasparente di spessore 8 mm con serigrafia vetrificata grigia ad alta trasmittanza per garantire uniformità cromatica della luce e temprato per un’ottima resistenza ai graffi e agli urti; Installazione: possibilità di orientare il corpo sull'asse orizzontale di 150°; alimentatore integrato; incluso cavo in neoprene di 5 m H05RN-F 2x0,75 Ø6,3 mm; Gestione: DALI-2; Grado di protezione: IP66; Grado di resistenza: IK09; Sistemi di protezione: SPD (Surge Protection Device) protegge gli apparecchi illuminanti da fenomeni di natura elettrica esterni all'impianto, quali sovratensioni. In particolare questo dispositivo è specifico per fenomeni gravosi e ad alto contenuto energetico; Temperatura di esercizio: -20°C — +50°C; Glow wire test: 850°C; Sicurezza fotobiologica: conforme a IEC TR 62778:2014; Classe di isolamento: classe II; Peso: 4000 g; Dimensioni: Ø180x272x119 mm; Classe di consumo energetico: F (sorgente luminosa) in accordo con UE 2019/2015; Accessori: WBA18H Cannocchiale standard - antracite, WBA19H Cannocchiale asimmetrico - antracite, WPA12H Staffa per aggancio a palo Ø60 mm - antracite, WPA13H Staffa per aggancio a palo Ø89 mm - antracite; Testato e approvato tramite E.O.L. test (End Of Line test) con prova di funzionamento e verifica dei parametri elettrici di assorbimento.

Stato: Disponibile

CARATTERISTICHE ELETTRICHE	
Potenza assorbita	37W
Alimentazione	230Vac
Alimentatore	alimentatore integrato
Gestione	DALI-2
CARATTERISTICHE ILLUMINOTECNICHE	
Numero e tipo LED	12 power LED
Durata media LED	60000h L80 B10 (Ta 25°C)
Colore LED	2200K
CRI Indice resa cromatica	80
Binning	2 step MacAdam
Ottiche	31°
Flusso sorgente	3957 lm (3000K, 37W)
Flusso emesso	3300 lm (3000K, 10°, 37W)
CARATTERISTICHE MECCANICHE	
Dimensioni	Ø180x272x119 mm
Peso	4000 g
Finiture	antracite
Fissaggio	con viti e tasselli
Materiale corpo	corpo e staffa in alluminio anticorodal
Materiale schermo	schermo in vetro extrachiaro temprato trasparente e serigrafato
CARATTERISTICHE GENERALI	
Grado di protezione	IP66
Temperatura di esercizio	-20°C — +50°C
Grado di resistenza	IK09
Classe di consumo energetico	F (sorgente luminosa) in accordo con UE 2019/2015
Glow wire test	850°C
Classe di isolamento	classe II
Calpestabile	no
Carrabile	no
Cavi di alimentazione	incluso cavo in neoprene di 5 m H05RN-F 2x0,75 Ø6,3 mm
Sistemi di protezione	SPD (Surge Protection Device)
Sicurezza fotobiologica	conforme a IEC TR 62778:2014

DATI FOTOMETRICI

L – 31°

H (m)	∅ (m)	Lux max (3000K) 37W
2.00	1.11	2858
4.00	2.22	714
6.00	3.33	318
8.00	4.44	179
10.00	5.55	114

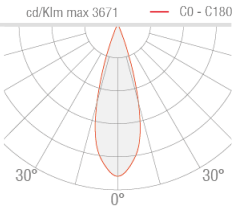

ACCESSORI

Antiabbagliamento

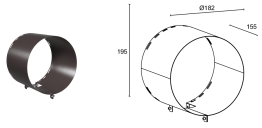

WBA18H
Cannocchiale standard - antracite

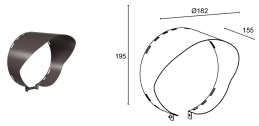

WBA19H
Cannocchiale asimmetrico - antracite

Altro

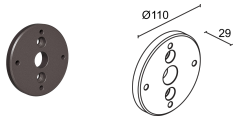

WPA12H
Staffa per aggancio a palo Ø60 mm - antracite

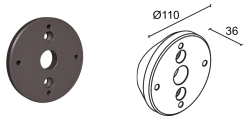

WPA13H
Staffa per aggancio a palo Ø89 mm - antracite

Le informazioni contenute nel presente documento possono essere modificate in qualsiasi momento senza preavviso e non comportano l'assunzione, nemmeno implicita, di alcuna obbligazione da parte di L&L Luce&Light srl