Made in Italy

23/11/2026 Rev. 07/2024

Bitpop 2.2, codice: BP221015LB0

Incassi da interno

kg 0,96 82x82 mm IP40



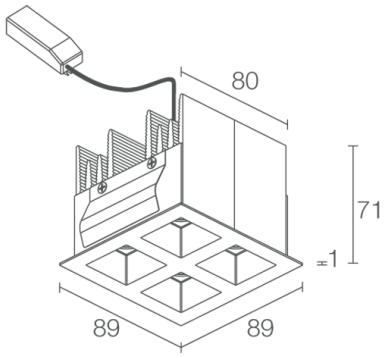

DESCRIZIONE

incasso downlight da interno; a incasso (soffitto: in battuta o arretrato); Potenza assorbita: 18W; Alimentazione: 230Vac; Flusso sorgente: 1400 lm (3000K, 18W); Flusso emesso: 992 lm (3000K, 30°, 18W); 4 power LED High Intensity, 3 step MacAdam, 50000h L85 B10 (Ta 25°C); Colore LED: 3000K; Ottiche: 42°: sistema ottico composto da 4 lenti TIR, installate arretrate all'interno di elementi in policarbonato in pasta nera lucida per garantire un'elevata qualità e comfort visivo; CRI Indice resa cromatica: >90; Materiale corpo: radiatore ricavato da profilato in alluminio con funzione di elemento di raffreddamento, successivamente anodizzato nero; provvisto di molle in acciaio armonico AISI 301; Finitura cornice - vano ottico: cornice da incasso in acciaio verniciato bianco, vano ottico nero; Finitura RAL su richiesta; Installazione: installazione tramite fissaggio con molle su cartongesso. Disponibile cassaforma per muratura o cassaforma per installazione trimless, arretrata di 8 mm solo su cartongesso; Spessore della superficie d'incasso: min 7,5 mm, max 20 mm; alimentatore incluso; incluso cavo di 0,30 m; Gestione: ON/OFF; Grado di protezione: IP40; UGR < 10 per le ottiche 17° e 30°; 2700K, 3000K: CRI >90, 4000K: CRI 80; Temperatura di esercizio: 0°C — +45°C; Sicurezza fotobiologica: gruppo rischio 1 secondo EN 62471:2006; Classe di isolamento: classe II; Peso: 960 g; Dimensioni: 89x89x71 mm; Foro d'incasso: 82x82 mm; Volume tecnico per dissipazione: 170x170x130 mm; Classe di consumo energetico: F (sorgente luminosa) in accordo con UE 2019/2015; Accessori: WC8701 Cassaforma per installazione a filo su soffitto in muratura, WC8704 Cassaforma per installazione arretrata su soffitto in cartongesso - bianco, WC8704N Cassaforma per installazione arretrata su soffitto in cartongesso - nero; Testato e approvato tramite E.O.L. test (End Of Line test) con prova di funzionamento e verifica dei parametri elettrici di assorbimento.

Stato: Disponibile

CARATTERISTICHE ELETTRICHE	
Potenza assorbita	18W
Alimentazione	230Vac
Alimentatore	alimentatore incluso
Gestione	ON/OFF
CARATTERISTICHE ILLUMINOTECNICHE	
Numero e tipo LED	4 power LED High Intensity
Durata media LED	50000h L85 B10 (Ta 25°C)
Colore LED	3000K
CRI Indice resa cromatica	>90
Binning	3 step MacAdam
Ottiche	42°
Flusso sorgente	1400 lm (3000K, 18W)
Flusso emesso	992 lm (3000K, 30°, 18W)
CARATTERISTICHE MECCANICHE	
Dimensioni	89x89x71 mm
Peso	960 g
Finitura cornice - vano ottico	bianco - nero
Fissaggio	con molle di fissaggio o con cassaforma
Materiale corpo	corpo in alluminio anodizzato nero, ghiera in acciaio
Foro d'incasso	82x82 mm
Volume tecnico per dissipazione	170x170x130 mm
CARATTERISTICHE GENERALI	
Grado di protezione	IP40
Temperatura di esercizio	0°C — +45°C
Caratteristiche	UGR < 10 per le ottiche 17° e 30°
Classe di consumo energetico	F (sorgente luminosa) in accordo con UE 2019/2015
Classe di isolamento	classe II
Calpestabile	no
Carrabile	no
Cavi di alimentazione	incluso cavo di 0,30 m
Sicurezza fotobiologica	gruppo rischio 1 secondo EN 62471:2006
Note	2700K, 3000K: CRI >90, 4000K: CRI 80

DATI FOTOMETRICI

L - 42°

H (m)	∅ (m)	Lux max (3000K) 18W	cd/Klm max 1405
0.50	0.39	5618	
1.00	0.78	1405	
1.50	1.17	624	
2.00	1.56	351	
2.50	1.95	225	
3.00	2.35	156	

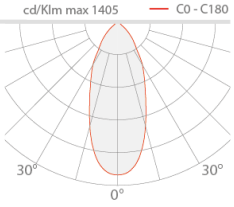

ACCESSORI

Per installazione

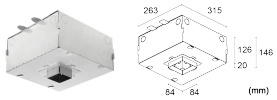

WC8701
Cassaforma per installazione a filo su soffitto in muratura

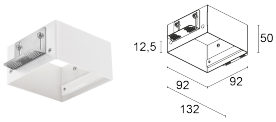

WC8704
Cassaforma per installazione arretrata su soffitto in cartongesso - bianco

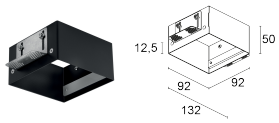

WC8704N
Cassaforma per installazione arretrata su soffitto in cartongesso - nero

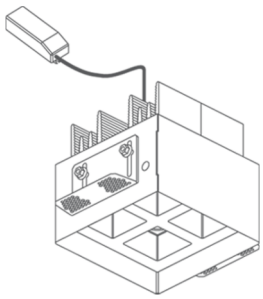

Installazione arretrata con cassaforma

Le informazioni contenute nel presente documento possono essere modificate in qualsiasi momento senza preavviso e non comportano l'assunzione, nemmeno implicita, di alcuna obbligazione da parte di L&L Luce&Light srl