Fabriqué en Italie

04/12/2025 Rev. 09/2024

## Stra P 1.0, code: PS101005XH

Projecteurs d’extérieur

kg 6,00 IP66 IK10 IPS PID SPD F 180° 0°

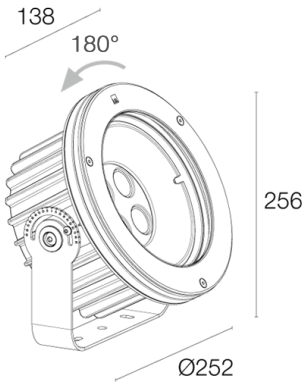


### DESCRIPTION

projecteur d'extérieur; apparent ( plafond, mur, sol ); Puissance absorbée: 37W; Alimentation: 230Vac; Flux de la source: 3402 lm (3000K, IRC 80); Flux sortant du luminaire: 2205 lm (3000K, 66°x11° orientable, IRC 80); 4 power LED High Intensity, 3 step MacAdam, 50000h L90 B10 (AT 25°); Couleur LED: 3000K; Optiques: orientable 66°x11°: système optique composé d'une lentille TIR à haute efficacité, combiné à un filtre technique elliptique de haute qualité et intégré par un support magnétique pour l'orientation de l'ellipse (système breveté); IRC Indice de Rendu des Couleurs: 80; Matériau corps: corps en aluminium moulé sous pression. Collerette en acier inoxydable AISI 316L obtenue par tournage CNC, puis micro-grenaillée, passivée et électropolie pour garantir une excellente résistance à la corrosion. Etrier en acier inoxydable AISI 316L tambouriné et peint; Finitions: corps moulé sous pression peint anthracite et obtenu par un premier traitement de préparation à la peinture avec revêtement de conversion à nanoparticules céramiques, suivi d'un second passage de peinture époxy puis en polyester pour fournir une résistance à la corrosion supérieure à 1 500 h de brouillard salin. Peintures conformes aux spécifications Qualicoat (standard secteur automobile); Matériau visière: verre extra-clair trempé transparent de 15 mm d'épaisseur avec sérigraphie vitrifiée pour assurer l'uniformité chromatique de la lumière et une excellente résistance aux rayures et aux chocs; boîtier d’alimentation intégré; câble en néoprène de 1,5 m inclus, H05RN-F 3x1,0 Ø7 mm; Gestion: ON/OFF; Indice de protection: IP66; Indice de résistance: IK10; optique 66°x11° orientable à 360° par aimant fourni; sur demande, la version DALI est disponible; Systèmes de protection: IPS (Intelligent Protection System) protège les appareils d'éclairage contre les infiltrations d'eau qui peuvent se vérifier en cas d'erreurs de jonction entre les câbles dans des applications à l'extérieur et en immersion. Cette innovation brevetée par L&L garantit également une protection électrique contre l'inversion de polarité, branchement sous tension, ESD et des surtensions, qui peuvent se vérifier en cas de mauvais fonctionnement de l'installation électrique; PID (Protective Impedance Device) protège les appareils d'éclairage contre les phénomènes de nature électrique externes à l'installation, tels que des accumulations de charges électrostatiques ou phénomènes d'impulsion, provenant de la ligne électrique. En général, des événements à faible densité énergétique; SPD (Surge Protection Device) protège les appareils d'éclairage contre les phénomènes de nature électrique externes à l'installation, tels que les surtensions. En particulier, ce dispositif est spécifique pour des phénomènes graves et à haute densité énergétique.; Température de fonctionnement: -20°C — +45°C; Essai au fil incandescent: 960°C; Sécurité photobiologique: sécurité photobiologique: groupe de risque 1 selon EN 62471:2006; Classe d'isolement: classe I; Poids: 6000 g; Dimensions: Ø252x138 mm; Classe d'efficacité énergétique: F (source lumineuse) conformément à l’UE 2019/2015; Accessoires: WE0201 Aimant pour optique orientable et zoom optique, WN7100 Kit antichute; testé et approuvé par E.O.L. test (End Of Line test, test de fin de ligne) avec essai de fonctionnement et vérification des paramètres électriques d’absorption

État: Disponible

| | |
|---|---|
| **CARACTÉRISTIQUES ÉLECTRIQUES** | |
| Puissance absorbée | 37W |
| Alimentation | 230Vac |
| Boîtier d'alimentation | boîtier d'alimentation intégré |
| Gestion | ON/OFF |
| **CARACTÉRISTIQUES D'ÉCLAIRAGE** | |
| Nombre et type de LED | 4 power LED High Intensity |
| Durée moyenne LED | 50000h L90 B10 (AT 25°) |
| Couleur LED | 3000K |
| IRC Indice de Rendu des Couleurs | 80 |
| Binning | 3 step MacAdam |
| Optiques | orientable 66°x11° |
| Flux de la source | 3402 lm (3000K, IRC 80) |
| Flux sortant du luminaire | 2205 lm (3000K, 66°x11° orientable, IRC 80) |
| **CARACTÉRISTIQUES MÉCANIQUES** | |
| Dimensions | Ø252x138 mm |
| Poids | 6000 g |
| Finitions | anthracite |
| Fixation | avec vis et chevilles |
| Matériau corps | corps en aluminium moulé sous pression, collerette en acier inox AISI 316L |
| Matériau visière | verre extra-clair trempé transparent et sérigraphié |
| **CARACTÉRISTIQUES GÉNÉRALES** | |
| Indice de protection | IP66 |
| Température de fonctionnement | -20°C — +45°C |
| Indice de résistance | IK10 |
| Caractéristiques | optique 66°x11° orientable à 360° par aimant fourni |
| Classe d'efficacité énergétique | F (source lumineuse) conformément à l'UE 2019/2015 |
| Essai au fil incandescent | 960°C |
| Classe d'isolement | classe I |
| Praticable à pieds | non |
| Carrossable | non |
| Câbles d'alimentation | câble en néoprène de 1,5 m inclus, H05RN-F 3x1,0 Ø7 mm |
| Systèmes de protection | IPS (Intelligent Protection System); PID (Protective Impedance Device); SPD (Surge Protection Device) |
| Sécurité photobiologique | sécurité photobiologique: groupe de risque 1 selon EN 62471:2006 |
| Remarques | sur demande, la version DALI est disponible |

## DONNÉES PHOTOMÉTRIQUES

### X – 66°x11° CRI 80

| H (m) | ∅ (m) | ∅ (m) | Lux max (3000K ) 37W |
|---|---|---|---|
| 2.00 | 2.59 | 0.40 | 2453 |
| 4.00 | 5.19 | 0.80 | 613 |
| 6.00 | 7.78 | 1.19 | 273 |
| 8.00 | 10.38 | 1.59 | 153 |
| 10.00 | 12.97 | 1.99 | 98 |

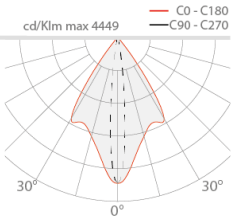

[redacted]

## ACCESSOIRES

### Autre

WE0201
Aimant pour optique orientable et zoom optique

WN7100
Kit antichute

Les informations contenues dans ce document peuvent être modifiées à tout moment sans préavis et n'impliquent aucune obligation, même implicite, de L&L Luce&Light srl