Fabriqué en Italie

05/11/2025 Rev. 16/2024

Stra 1.0, code: CS101015LI

Spots encastrés d'extérieur

kg 5000 - kN 50 kg 5,00 IP67 IP68 IP69 IK10

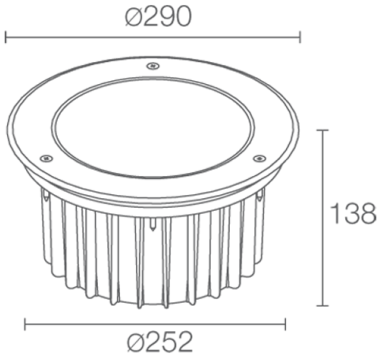

DESCRIPTION

spot encastrés d'extérieur (ne convient pas pour l'immersion dans des piscines et fontaines); carrossable jusqu'à 5000 kg; praticable à pieds; à encastrer (sol); Puissance absorbée: 37W; Alimentation: 230Vac; Flux de la source: 3152 lm (3000K, IRC >90); Flux sortant du luminaire: 1619 lm (3000K, 30°, IRC >90); 4 power LED High Intensity, 3 step MacAdam, 50000h L90 B10 (AT 25°); Couleur LED: 3000K; Optiques: 37°: système optique composé d'une lentille TIR en retrait à haute efficacité, combiné à un filtre technique de haute qualité; IRC Indice de Rendu des Couleurs: >90; Matériau corps: corps en aluminium moulé sous pression. Collerette en acier inoxydable AISI 316L obtenue par tournage CNC, puis micro-grenaillée, passivée et électropolie pour garantir une excellente résistance à la corrosion; Finitions: corps moulé sous pression peint et obtenu par un premier traitement de préparation à la peinture avec revêtement de conversion à nanoparticules céramiques, suivi d'un second passage de peinture époxy puis en polyester pour fournir une résistance à la corrosion supérieure à 1 500 h de brouillard salin. Peintures conformes aux spécifications Qualicoat (standard secteur automobile); Matériau visière: verre extra-clair trempé transparent de 15 mm d'épaisseur avec sérigraphie vitrifiée pour assurer l'uniformité chromatique de la lumière et une excellente résistance aux rayures et aux chocs; boîtier d'alimentation intégré; câble en néoprène de 1,5 m inclus, H07RN-F 3x1,0 Ø9,3 mm; Gestion: ON/OFF; Indice de protection: IP67 avec boîtier d'encastrement spécifique, IP68 avec boîtier d'encastrement spécifique, IP69; Indice de résistance: IK10; optique 66°x11° orientable à 360° à l'aide de l'aimant fourni; sur demande, la version DALI est disponible; Systèmes de protection: IPS (Intelligent Protection System) protège les appareils d'éclairage contre les infiltrations d'eau qui peuvent se vérifier en cas d'erreurs de jonction entre les câbles dans des applications à l'extérieur et en immersion. Cette innovation brevetée par L&L garantit également une protection électrique contre l'inversion de polarité, branchement sous tension, ESD et des surtensions, qui peuvent se vérifier en cas de mauvais fonctionnement de l'installation électrique; PID (Protective Impedance Device) protège les appareils d'éclairage contre les phénomènes de nature électrique externes à l'installation, tels que des accumulations de charges électrostatiques ou phénomènes d'impulsion, provenant de la ligne électrique. En général, des événements à faible densité énergétique; SPD (Surge Protection Device) protège les appareils d'éclairage contre les phénomènes de nature électrique externes à l'installation, tels que les surtensions. En particulier, ce dispositif est spécifique pour des phénomènes graves et à haute densité énergétique.; Température de fonctionnement: -20°C — +45°C; Température maximale appareil: 50°C (AT 25°C); Essai au fil incandescent: 960°C; Sécurité photobiologique: sécurité photobiologique: groupe de risque 1 selon EN 62471:2006; Classe d'isolement: classe I; Poids: 5000 g; Dimensions: Ø290x138 mm; Volume technique de dissipation: Ø660x265 mm; Classe d'efficacité énergétique: F (source lumineuse) conformément à l'UE 2019/2015; Accessoires: WC5610 Boîtier d'encastrement, WC5611 Boîtier d'encastrement, WE0202 Kit de vis anti-vandale, WE0203 Tournevis pour vis anti-vandale, WH0610 Grille Nid d'abeille, WN7001 Paire d'extracteurs pour boîtiers d'encastrement; testé et approuvé par E.O.L. test (End Of Line test, test de fin de ligne) avec essai de fonctionnement et vérification des paramètres électriques d'absorption

État: Disponible

CARACTÉRISTIQUES ÉLECTRIQUES	
Puissance absorbée	37W
Alimentation	230Vac
Boîtier d'alimentation	boîtier d'alimentation intégré
Gestion	ON/OFF
CARACTÉRISTIQUES D'ÉCLAIRAGE	
Nombre et type de LED	4 power LED High Intensity
Durée moyenne LED	50000h L90 B10 (AT 25°)
Couleur LED	3000K
IRC Indice de Rendu des Couleurs	>90
Binning	3 step MacAdam
Optiques	37°
Flux de la source	3152 lm (3000K, IRC >90)
Flux sortant du luminaire	1619 lm (3000K, 30°, IRC >90)
CARACTÉRISTIQUES MÉCANIQUES	
Dimensions	Ø290x138 mm
Poids	5000 g
Finitions	acier inox
Fixation	avec boîtier d'encastrement
Matériau corps	corps en aluminium moulé sous pression, collerette en acier inox AISI 316L
Matériau visière	verre extra-clair trempé transparent et sérigraphié
Volume technique de dissipation	Ø660x265 mm
CARACTÉRISTIQUES GÉNÉRALES	
Indice de protection	IP67 avec boîtier d'encastrement spécifique, IP68 avec boîtier d'encastrement spécifique, IP69
Température de fonctionnement	-20°C — +45°C
Indice de résistance	IK10
Classe d'efficacité énergétique	F (source lumineuse) conformément à l'UE 2019/2015
Essai au fil incandescent	960°C
Température maximale appareil	50°C (AT 25°C)
Classe d'isolement	classe I
Praticable à pieds	oui
Carrossable	jusqu'à 5000 kg
Câbles d'alimentation	câble en néoprène de 1,5 m inclus, H07RN-F 3x1,0 Ø9,3 mm
Systèmes de protection	IPS (Intelligent Protection System); PID (Protective Impedance Device); SPD (Surge Protection Device)
Sécurité photobiologique	sécurité photobiologique: groupe de risque 1 selon EN 62471:2006
Remarques	optique 66°x11° orientable à 360° à l'aide de l'aimant fourni; sur demande, la version DALI est disponible

DONNÉES PHOTOMÉTRIQUES

L - 37°

H (m)	∅ (m)	Lux max (3000K) 37W
2.00	1.34	1154
4.00	2.69	289
6.00	4.03	128
8.00	5.37	72
10.00	6.72	46

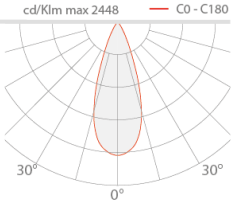

ACCESSOIRES

Pour l’installation

WC5610
Boîtier d’encastrement
Stra IP67

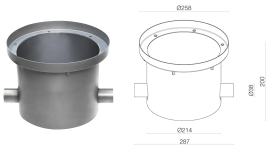

WC5611
Boîtier d’encastrement
Stra IP68

Anti-éblouissement

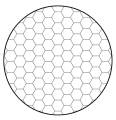

WH0610
Grille Nid d'abeille
intégrée dans le corps d’éclairage
La grille nid d'abeille peut être ajoutée sur toutes les optiques, à l'exception des optiques 66°x11° et wall washer
À commander en même temps que l’appareil

Autre

WE0202
Kit de vis anti-vandale

WE0203
Tournevis pour vis anti-vandale

WN7001
Paire d’extracteurs pour boîtiers d’encastrement

Les informations contenues dans ce document peuvent être modifiées à tout moment sans préavis et n'impliquent aucune obligation, même implicite, de L&L Luce&Light srl