Fabriqué en Italie

12/12/2025 Rev. 08/2024

Ella IN 1.0, code: EA1010FDBN

Appliques d'intérieur

kg 0,40 IP40 IK08 F

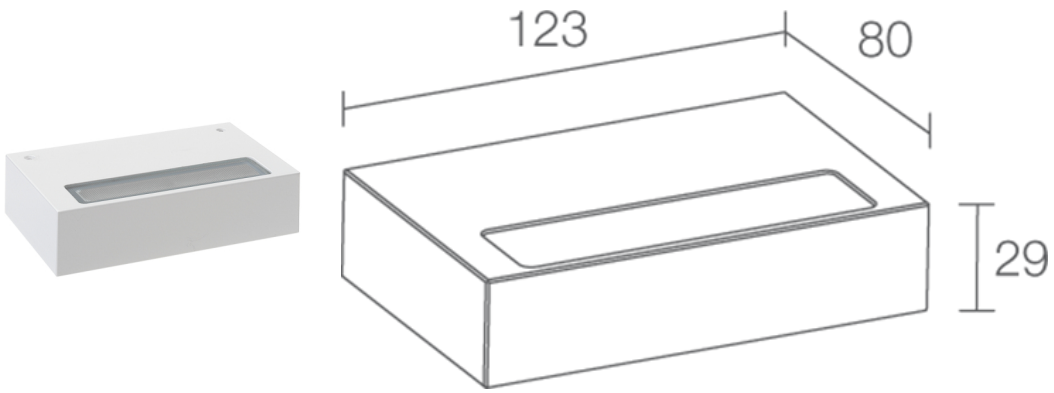

DESCRIPTION

appliques d'intérieur; apparent (mur); Puissance absorbée: 7W; Alimentation: 230Vac; Flux de la source: 954 lm (3000K); Flux sortant du luminaire: 493 lm (3000K); 18 mid power LED, 3 step MacAdam, 50000h L80 B10 (AT 25°); Couleur LED: 2700K; Optiques: diffuse; IRC Indice de Rendu des Couleurs: 80; Matériau corps: corps en aluminium anticorodal; Finitions: blanc (RAL 9003); Finition RAL disponible sur demande; Matériau visière: verre extra-clair microprismatique et sérigraphié; boîtier d'alimentation intégré; Indice de protection: IP40; Indice de résistance: IK08; Température de fonctionnement: 0°C — +45°C; Essai au fil incandescent: 960°C; Sécurité photobiologique: sécurité photobiologique: groupe de risque 1 selon EN 62471:2006; Classe d'isolement: classe I; Poids: 400 g; Dimensions: 123x80x29 mm; Classe d'efficacité énergétique: F (source lumineuse) conformément à l'UE 2019/2015; Accessoires: WD0601B Entretoise - blanc; testé et approuvé par E.O.L. test (End Of Line test, test de fin de ligne) avec essai de fonctionnement et vérification des paramètres électriques d'absorption

État: Disponible

CARACTÉRISTIQUES ÉLECTRIQUES	
Puissance absorbée	7W
Alimentation	230Vac
Boîtier d’alimentation	boîtier d’alimentation intégré
CARACTÉRISTIQUES D'ÉCLAIRAGE	
Nombre et type de LED	18 mid power LED
Durée moyenne LED	50000h L80 B10 (AT 25°)
Couleur LED	2700K
IRC Indice de Rendu des Couleurs	80
Binning	3 step MacAdam
Optiques	diffuse
Flux de la source	954 lm (3000K)
Flux sortant du luminaire	493 lm (3000K)
CARACTÉRISTIQUES MÉCANIQUES	
Dimensions	123x80x29 mm
Poids	400 g
Finitions	blanc RAL 9003
Fixation	avec platine de fixation, vis et chevilles
Matériau corps	corps en aluminium anticorodal
Matériau visière	verre extra-clair microprismatique et sérigraphié
CARACTÉRISTIQUES GÉNÉRALES	
Indice de protection	IP40
Température de fonctionnement	0°C — +45°C
Indice de résistance	IK08
Classe d'efficacité énergétique	F (source lumineuse) conformément à l’UE 2019/2015
Essai au fil incandescent	960°C
Classe d'isolement	classe I
Praticable à pieds	non
Carrossable	non
Sécurité photobiologique	sécurité photobiologique: groupe de risque 1 selon EN 62471:2006

DONNÉES PHOTOMÉTRIQUES

D – Diffuse

H (m)	∅ (m)	Lux max (3000K)
		7W
1.00	1.55	263
2.00	3.11	66
3.00	4.66	29
4.00	6.21	16
5.00	7.76	11

cd/Klm max 533

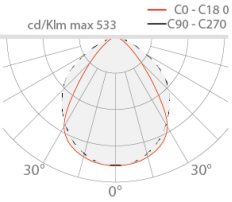

ACCESSOIRES

Pour l'installation

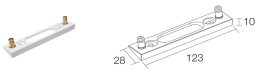

WD0601B
Entretoise - blanc

Les informations contenues dans ce document peuvent être modifiées à tout moment sans préavis et n'impliquent aucune obligation, même implicite, de L&L Luce&Light srl