Fabriqué en Italie

24/11/2026 Rev. 10/2024

Berica IN 3.1, code: BB31101D005LW8

Appliques d'intérieur

kg 0,90 IP40 DALI-2 PUSH



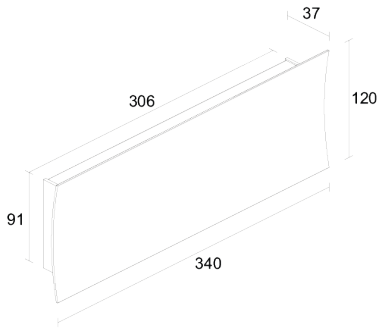

DESCRIPTION

appliques d'intérieur, mono-émission ou double émission; apparent (plafond, mur); Puissance absorbée: 27W; Alimentation: 230Vac; Flux de la source: 3280 lm (3000K); Flux sortant du luminaire: 2728 lm (3000K, diffusa); 64 mid power LED, 3 step MacAdam, 50000h L80 B10 (AT 25°); Couleur LED: 3000K; Optiques: 45°x96°: système optique composé d'une lentille linéaire en PMMA à haute efficacité, réalisée par un procédé d'extrusion; IRC Indice de Rendu des Couleurs: >90; Matériau corps: body and concave cover made of low-copper-content ANTICORODAL® EN AW 6060 T5 aluminium alloy for excellent resistance to corrosion. Body and concave cover made by an extrusion process and subsequently finished by CNC milling. Caps made of polycarbonate through a moulding process and designed so they follow the curved profile of the front panel.; Finitions: corps peint en blanc (RAL 9003), collerette et embouts peints avec un apprêt qui permet à l'appareil d'éclairage d'être peint avec des peintures polyuréthane bi-composant et des peintures acryliques bi-composant adaptées aux surfaces en maçonnerie; Finition RAL disponible sur demande; Émission: Double émission; boîtier d'alimentation intégré; Gestion: PUSH, DALI-2; Indice de protection: IP40; longueurs sur mesure diponibles sur demande (max 1100mm); Les peintures utilisables sur les corps d'éclairage traités à l'apprêt sont celles qui sont adaptées aux surfaces en maçonnerie, à savoir : peintures polyuréthanes bi-composant, peintures acryliques bi-composant; Température de fonctionnement: 0°C — +45°C; Essai au fil incandescent: 650°C; Sécurité photobiologique: conforme à la CEI/TR 62778:2014; Classe d'isolement: classe II; Poids: 900 g; Dimensions: 340x120x37 mm; Classe d'efficacité énergétique: F (source lumineuse) conformément à l'UE 2019/2015; testé et approuvé par E.O.L. test (End Of Line test, test de fin de ligne) avec essai de fonctionnement et vérification des paramètres électriques d'absorption

État: Disponible

CARACTÉRISTIQUES ÉLECTRIQUES	
Puissance absorbée	27W
Alimentation	230Vac
Boîtier d'alimentation	boîtier d'alimentation intégré
Gestion	PUSH, DALI-2
CARACTÉRISTIQUES D'ÉCLAIRAGE	
Nombre et type de LED	64 mid power LED
Durée moyenne LED	50000h L80 B10 (AT 25°)
Couleur LED	3000K
IRC Indice de Rendu des Couleurs	>90
Binning	3 step MacAdam
Optiques	45°x96°
Flux de la source	3280 lm (3000K)
Flux sortant du luminaire	2728 lm (3000K, diffusa)
CARACTÉRISTIQUES MÉCANIQUES	
Dimensions	340x120x37 mm
Poids	900 g
Finitions	apprêt
Fixation	avec vis et chevilles
Matériau corps	corps et collerette en aluminium anticorodal
CARACTÉRISTIQUES GÉNÉRALES	
Indice de protection	IP40
Température de fonctionnement	0°C — +45°C
Classe d'efficacité énergétique	F (source lumineuse) conformément à l'UE 2019/2015
Essai au fil incandescent	650°C
Classe d'isolement	classe II
Praticable à pieds	non
Carrossable	non
Émission	Double émission
Sécurité photobiologique	conforme à la CEI/TR 62778:2014
Remarques	longueurs sur mesure diponibles sur demande (max 1100mm); Les peintures utilisables sur les corps d'éclairage traités à l'apprêt sont celles qui sont adaptées aux surfaces en maçonnerie, à savoir : peintures polyuréthanes bi-composant, peintures acryliques bi-composant

DONNÉES PHOTOMÉTRIQUES

LW – 45°x96°

H (m)	∅ (m)	∅ (m)	Lux max (3000K)
0.50	0.41	1.10	4366
1.00	0.83	2.21	1092
1.50	1.24	3.31	485
2.00	1.65	4.42	273
2.50	2.07	5.52	175
3.00	2.48	6.63	121

cd/Klm max 670

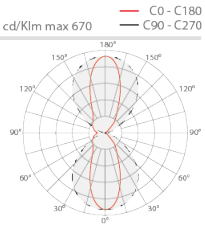



45°x96°

Les informations contenues dans ce document peuvent être modifiées à tout moment sans préavis et n'impliquent aucune obligation, même implicite, de L&L Luce&Light srl