Fabriqué en Italie

23/11/2026 Rev. 10/2024

Smoothy 5.6, code: SY56326SI

Spots encastrés d'extérieur

kg 1000 - kN 10 kg 0,94 IP65 IP67 IK08

T max 50°C



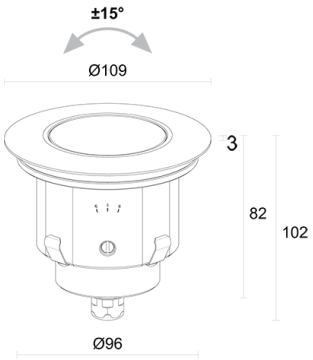

DESCRIPTION

spot encastrés d'extérieur; carrossable jusqu'à 1000 kg; praticable à pieds; à encastrer (plafond, mur, sol); Puissance absorbée: max 7W; Alimentation: max 700mA; Flux de la source: RGB: 311 lm, R: 108 lm G: 133 lm B: 70 lm (700mA); Flux sortant du luminaire: RGB: 253 lm, R: 98 lm G: 114 lm B: 41 lm (700mA, 34°); 1 power LED, 50000h L90 B10 (AT 25°); Couleur LED: RGB; Optiques: 20° orientable ±15°: système optique composé de 3 lentilles TIR à haute efficacité (RGB); Matériau corps: corps en alliage d'aluminium ANTICORODAL 6082, entièrement usiné par tournage CNC, puis électrocoloré noir. Collerette en acier inox AISI 316L usinée par tournage CNC; Finitions: acier inox; Finition RAL disponible sur demande; Matériau visière: verre extra-clair transparent de 10 mm d'épaisseur à haute transmittance pour garantir l'uniformité de la couleur de la lumière et trempé pour une excellente résistance aux rayures et aux chocs; Joints: les joints en silicone recuit garantissent dans le temps une résistance maximale aux rayons UV et une inaltérabilité des caractéristiques mécaniques; Épaisseur de la surface d'encastrement: min 0 mm, max 25 mm; boîtier d'alimentation non inclus; Branchement: en série; câble en FEP+RUB (équivalent au H05RN-F) de 1,5 m inclus, 6x0,50 / 0,50 Ø6,3 mm; Gestion: variation d'intensité disponible avec boîtier d'alimentation dimmable; Indice de protection: IP65, IP67; Indice de résistance: IK08; version avec optique 5° et puissance 3,5W: 4000K seulement IRC 80; corps optique orientable ±15° en tournant la vis avec le levier de réglage (fourni). Échelle graduée de référence tampographiée sur le corps de l'appareil; Systèmes de protection: IPS (Intelligent Protection System) protège les appareils d'éclairage contre les infiltrations d'eau qui peuvent se vérifier en cas d'erreurs de jonction entre les câbles dans des applications à l'extérieur et en immersion. Cette innovation brevetée par L&L garantit également une protection électrique contre l'inversion de polarité, branchement sous tension, ESD et des surtensions, qui peuvent se vérifier en cas de mauvais fonctionnement de l'installation électrique; Température de fonctionnement: -20°C — +45°C; Température maximale appareil: 50°C (AT 25°C); Essai au fil incandescent: 960°C; Sécurité photobiologique: sécurité photobiologique: groupe de risque 1 selon EN 62471:2006; Classe d'isolement: classe III; Poids: 940 g; Dimensions: Ø109x102 mm; Trou d'encastrement: Ø100 mm; Volume technique de dissipation: Ø220x160 mm; Classe d'efficacité énergétique: F (source lumineuse) conformément à l'UE 2019/2015; Accessoires: WC4050 Boîtier d'encastrement, WG0505 Ressort de fixation pour installation sur placoplâtre Ø100mm, WL0500 Ventouse; testé et approuvé par E.O.L. test (End Of Line test, test de fin de ligne) avec essai de fonctionnement et vérification des paramètres électriques d'absorption

État: Disponible

CARACTÉRISTIQUES ÉLECTRIQUES	
Puissance absorbée	max 7W
Alimentation	max 700mA
Boîtier d'alimentation	boîtier d'alimentation non inclus
Gestion	variation d'intensité disponible avec boîtier d'alimentation dimmable
Branchement	en série
CARACTÉRISTIQUES D'ÉCLAIRAGE	
Nombre et type de LED	1 power LED
Durée moyenne LED	50000h L90 B10 (AT 25°)
Couleur LED	RGB
Optiques	20° orientable ±15°
Flux de la source	RGB: 311 lm, R: 108 lm G: 133 lm B: 70 lm (700mA)
Flux sortant du luminaire	RGB: 253 lm, R: 98 lm G: 114 lm B: 41 lm (700mA, 34°)
CARACTÉRISTIQUES MÉCANIQUES	
Dimensions	Ø109x102 mm
Poids	940 g
Finitions	acier inox
Fixation	avec ressorts de fixation ou avec boîtier d'encastrement
Matériau corps	corps en aluminium anticorodal anodisé noir, collerette en acier inox AISI 316L
Matériau visière	verre extra-clair trempé transparent
Trou d'encastrement	Ø100 mm
Volume technique de dissipation	Ø220x160 mm
CARACTÉRISTIQUES GÉNÉRALES	
Indice de protection	IP65, IP67
Température de fonctionnement	-20°C — +45°C
Indice de résistance	IK08
Classe d'efficacité énergétique	F (source lumineuse) conformément à l'UE 2019/2015
Essai au fil incandescent	960°C
Température maximale appareil	50°C (AT 25°C)
Classe d'isolement	classe III
Praticable à pieds	oui
Carrossable	jusqu'à 1000 kg
Câbles d'alimentation	câble en FEP+RUB (équivalent au H05RN-F) de 1,5 m inclus, 6x0,50 / 0,50 Ø6,3 mm
Systèmes de protection	IPS (Intelligent Protection System)
Sécurité photobiologique	sécurité photobiologique: groupe de risque 1 selon EN 62471:2006
Remarques	version avec optique 5° et puissance 3,5W: 4000K seulement IRC 80; corps optique orientable ±15° en tournant la vis avec le levier de réglage (fourni). Échelle graduée de référence tampographiée sur le corps de l'appareil

DONNÉES PHOTOMÉTRIQUES

S - 20°

H (m)	Ø (m)	Lux max (white*) 7W
1.00	0.35	1654
2.00	0.71	414
3.00	1.06	184
4.00	1.42	103
5.00	1.77	66

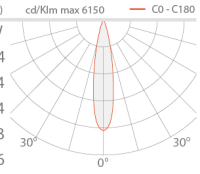

* White created by mixing the colours

ACCESSOIRES

Pour l'installation



WC4050
Boîtier d'encastrement



WG0505
Ressort de fixation pour installation sur placoplâtre Ø100mm

Autre



WL0500
Ventouse
Accessoire recommandé

Les informations contenues dans ce document peuvent être modifiées à tout moment sans préavis et n'impliquent aucune obligation, même implicite, de L&L Luce&Light srl