FICHE TECHNIQUE

Fabriqué en Italie

23/11/2026 Rev. 10/2024

Smoothy 5.6, code: SY560219LI-3

Spots encastrés d'extérieur

kg 1000 - kN 10 kg 0,94 IP65 IP67 IK08

T max 50°C



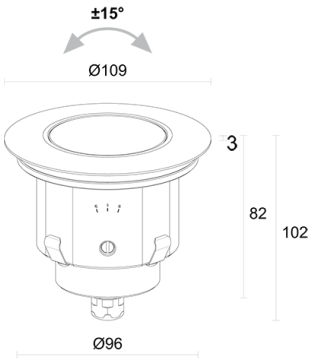

DESCRIPTION

spot encastrés d'extérieur; carrossable jusqu'à 1000 kg; praticable à pieds; à encastrer (plafond, mur, sol); Puissance absorbée: 7W; Alimentation: 24Vdc; Flux de la source: 608 lm (3000K, 7W, CRI >90); Flux sortant du luminaire: 374 lm (3000K, 34°, 7W, CRI >90); 1 power LED High Intensity, 3 step MacAdam, 50000h L90 B10 (AT 25°); Couleur LED: 4000K; Optiques: 45° orientable ±15°: système optique composé d'une lentille TIR à haute efficacité; IRC Indice de Rendu des Couleurs: >90; Matériau corps: corps en alliage d'aluminium ANTICORODAL 6082, entièrement usiné par tournage CNC, puis électrocoloré noir. Collerette en acier inox AISI 316L usinée par tournage CNC; Finitions: acier inox; Finition RAL disponible sur demande; Matériau visière: verre extra-clair transparent de 10 mm d'épaisseur à haute transmittance pour garantir l'uniformité de la couleur de la lumière et trempé pour une excellente résistance aux rayures et aux chocs; Joints: les joints en silicone recuit garantissent dans le temps une résistance maximale aux rayons UV et une inaltérabilité des caractéristiques mécaniques; Épaisseur de la surface d'encastrement: min 0 mm, max 25 mm; boîtier d'alimentation non inclus; câble en néoprène de 15 m inclus, H05RN-F 2x0,75 / 0,75 Ø6,3 mm; Indice de protection: IP65, IP67; Indice de résistance: IK08; version avec optique 5° et puissance 3,5W: 4000K seulement IRC 80; corps optique orientable ±15° en tournant la vis avec le levier de réglage (fourni). Échelle graduée de référence tampographiée sur le corps de l'appareil; Systèmes de protection: IPS (Intelligent Protection System) protège les appareils d'éclairage contre les infiltrations d'eau qui peuvent se vérifier en cas d'erreurs de jonction entre les câbles dans des applications à l'extérieur et en immersion. Cette innovation brevetée par L&L garantit également une protection électrique contre l'inversion de polarité, branchement sous tension, ESD et des surtensions, qui peuvent se vérifier en cas de mauvais fonctionnement de l'installation électrique; Température de fonctionnement: -20°C — +45°C; Température maximale appareil: 50°C (AT 25°C); Essai au fil incandescent: 960°C; Sécurité photobiologique: sécurité photobiologique: groupe de risque 1 selon EN 62471:2006; Classe d'isolement: classe III; Poids: 940 g; Dimensions: Ø109x102 mm; Trou d'encastrement: Ø100 mm; Volume technique de dissipation: Ø220x160 mm; Classe d'efficacité énergétique: F (source lumineuse) conformément à l'UE 2019/2015; Accessoires: WC4050 Boîtier d'encastrement, WE0702S Verre anti-éblouissement, mi-transparent et mi-sérigraphié noir, WG0505 Ressort de fixation pour installation sur placoplâtre Ø100mm, WH0205 Grille Nid d'abeille, WL0500 Ventouse; testé et approuvé par E.O.L. test (End Of Line test, test de fin de ligne) avec essai de fonctionnement et vérification des paramètres électriques d'absorption

État: Disponible

CARACTÉRISTIQUES ÉLECTRIQUES	
Puissance absorbée	7W
Alimentation	24Vdc
Boîtier d'alimentation	boîtier d'alimentation non inclus
CARACTÉRISTIQUES D'ÉCLAIRAGE	
Nombre et type de LED	1 power LED High Intensity
Durée moyenne LED	50000h L90 B10 (AT 25°)
Couleur LED	4000K
IRC Indice de Rendu des Couleurs	>90
Binning	3 step MacAdam
Optiques	45° orientable ±15°
Flux de la source	608 lm (3000K, 7W, CRI >90)
Flux sortant du luminaire	374 lm (3000K, 34°, 7W, CRI >90)
CARACTÉRISTIQUES MÉCANIQUES	
Dimensions	Ø109x102 mm
Poids	940 g
Finitions	acier inox
Fixation	avec ressorts de fixation ou avec boîtier d'encastrement
Matériau corps	corps en aluminium anticorodal anodisé noir, collerette en acier inox AISI 316L
Matériau visière	verre extra-clair trempé transparent
Trou d'encastrement	Ø100 mm
Volume technique de dissipation	Ø220x160 mm
CARACTÉRISTIQUES GÉNÉRALES	
Indice de protection	IP65, IP67
Température de fonctionnement	-20°C — +45°C
Indice de résistance	IK08
Classe d'efficacité énergétique	F (source lumineuse) conformément à l'UE 2019/2015
Essai au fil incandescent	960°C
Température maximale appareil	50°C (AT 25°C)
Classe d'isolement	classe III
Praticable à pieds	oui
Carrossable	jusqu'à 1000 kg
Câbles d'alimentation	câble en néoprène de 15 m inclus, H05RN-F 2x0,75 / 0,75 Ø6,3 mm
Systèmes de protection	IPS (Intelligent Protection System)
Sécurité photobiologique	sécurité photobiologique: groupe de risque 1 selon EN 62471:2006
Remarques	version avec optique 5° et puissance 3,5W: 4000K seulement IRC 80; corps optique orientable ±15° en tournant la vis avec le levier de réglage (fourni). Échelle graduée de référence tampographiée sur le corps de l'appareil

DONNÉES PHOTOMÉTRIQUES

L - 45° CRI 80

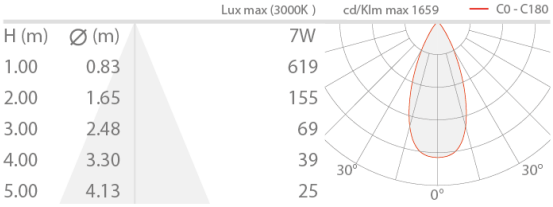

ACCESSOIRES

Pour l'installation



WC4050
Boîtier d'encastrement



WG0505
Ressort de fixation pour installation sur placoplâtre Ø100mm

Anti-éblouissement

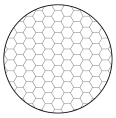

WH0205
Grille Nid d'abeille
intégrée dans le corps d'éclairage
La grille nid d'abeille peut être ajoutée sur toutes les optiques à l'exception des optiques sharp; sur demande, sur les optiques 5° et 8°
À commander en même temps que l'appareil

Optiques

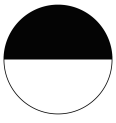

WE0702S
Verre anti-éblouissement, mi-transparent et mi-sérigraphié noir
intégré dans le corps d'éclairage
Applicable sur toutes les optiques, excepté la version RGB
À commander en même temps que l'appareil

Autre



WL0500
Ventouse
Accessoire recommandé

Les informations contenues dans ce document peuvent être modifiées à tout moment sans préavis et n'impliquent aucune obligation, même implicite, de L&L Luce&Light srl