Fabriqué en Italie

16/12/2025 Rev. 13/2024

Bright 1.B, code: CB1B0105R2TI

Balisage et eclairage d'orientation d'extérieur

kg 500 - kN 5 kg 0,20 IP65 IP68 IK10

T max 50°C F

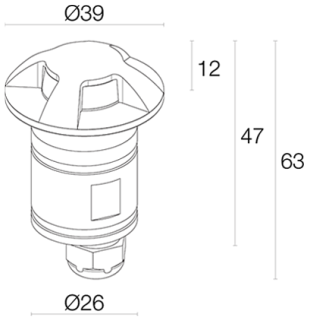

DESCRIPTION

balisage et eclairage d'orientation d'extérieur (ne convient pas pour l'immersion dans des piscines et fontaines); praticable à pieds jusqu'à 500 kg; à encastrer (mur, sol); Puissance absorbée: 3,5W; Alimentation: 24Vdc; Flux de la source: 220 lm (3000K, 3,5W); Flux sortant du luminaire: 56 lm (3000K, 4x60°, 3,5W); 1 power LED, 1/4 ANSI BIN, 50000h L90 B10 (AT 25°); Couleur LED: 3000K; Optiques: radiale 2x60°: système optique composé d'une optique en silicone pour une longue durée de vie qui, combiné à la collerette, permet d'obtenir un faisceau lumineux à travers 2 fenêtres de 60°; Pourcentage de flux émis vers le haut: 32,83% (1x60°, 2x60°, 3x60°, 4x60°), 28,34% (1x120°), 30,63% (1x180°); IRC Indice de Rendu des Couleurs: 80; Matériau corps: corps en acier INOX AISI 316L, usiné par tournage CNC. Tête en acier inox AISI 316L usiné par tambourinage, micro-grenaillage puis électro-poli; Finitions: acier inox; Finition RAL disponible sur demande; Joints: les joints en silicone recuit garantissent dans le temps une résistance maximale aux rayons UV et une inaltérabilité des caractéristiques mécaniques; Épaisseur de la surface d'encastrement: min 5 mm, max 30 mm; boîtier d'alimentation non inclus; câble en néoprène de 1,5 m inclus, H05RN-F 2x0,35/0,75 Ø6,3 mm; Indice de protection: IP65, IP68; Indice de résistance: IK10; gestion Casambi et contrôle avec l'application Casambi via une électronique dédiée; Systèmes de protection: IPS (Intelligent Protection System) protège les appareils d'éclairage contre les infiltrations d'eau qui peuvent se vérifier en cas d'erreurs de jonction entre les câbles dans des applications à l'extérieur et en immersion. Cette innovation brevetée par L&L garantit également une protection électrique contre l'inversion de polarité, branchement sous tension, ESD et des surtensions, qui peuvent se vérifier en cas de mauvais fonctionnement de l'installation électrique; Température de fonctionnement: -20°C — +45°C; Température maximale appareil: 50°C (AT 25°C); Essai au fil incandescent: 960°C; Sécurité photobiologique: conforme à la CEI/TR 62778:2014; Classe d'isolement: classe III; Poids: 200 g; Dimensions: Ø39x63 mm; Trou d'encastrement: Ø30 mm; Volume technique de dissipation: Ø80x100 mm; Classe d'efficacité énergétique: F (source lumineuse) conformément à l'UE 2019/2015; Accessoires: WC0202 Boîtier d'encastrement; testé et approuvé par E.O.L. test (End Of Line test, test de fin de ligne) avec essai de fonctionnement et vérification des paramètres électriques d'absorption

État: Disponible

CARACTÉRISTIQUES ÉLECTRIQUES	
Puissance absorbée	3,5W
Alimentation	24Vdc
Boîtier d’alimentation	boîtier d’alimentation non inclus
CARACTÉRISTIQUES D'ÉCLAIRAGE	
Nombre et type de LED	1 power LED
Durée moyenne LED	50000h L90 B10 (AT 25°)
Couleur LED	3000K
IRC Indice de Rendu des Couleurs	80
Binning	1/4 ANSI BIN
Optiques	radiale 2x60°
Flux de la source	220 lm (3000K, 3,5W)
Flux sortant du luminaire	56 lm (3000K, 4x60°, 3,5W)
CARACTÉRISTIQUES MÉCANIQUES	
Dimensions	Ø39x63 mm
Poids	200 g
Finitions	acier inox
Fixation	avec boîtier d’encastrement
Matériau corps	corps et collerette en acier inox AISI 316L
Trou d'encastrement	Ø30 mm
Volume technique de dissipation	Ø80x100 mm
CARACTÉRISTIQUES GÉNÉRALES	
Indice de protection	IP65, IP68
Température de fonctionnement	-20°C — +45°C
Indice de résistance	IK10
Classe d'efficacité énergétique	F (source lumineuse) conformément à l’UE 2019/2015
Essai au fil incandescent	960°C
Température maximale appareil	50°C (AT 25°C)
Classe d'isolement	classe III
Carrossable	non
Praticable à pieds	jusqu’à 500 kg
Câbles d'alimentation	câble en néoprène de 1,5 m inclus, H05RN-F 2x0,35/0,75 Ø6,3 mm
Systèmes de protection	IPS (Intelligent Protection System)
Sécurité photobiologique	conforme à la CEI/TR 62778:2014
Remarques	gestion Casambi et contrôle avec l'application Casambi via une électronique dédiée

DONNÉES PHOTOMÉTRIQUES

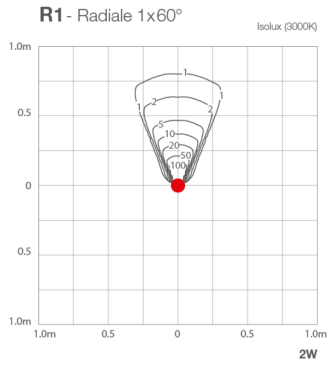

ACCESSOIRES

Pour l'installation

WC0202
Boîtier d'encastrement

Les informations contenues dans ce document peuvent être modifiées à tout moment sans préavis et n'impliquent aucune obligation, même implicite, de L&L Luce&Light srl