Made in Italy

25/11/2026 Rev. 12/2024

Moby P 2.0, código: MP20007MI

Proyectores para subacuático

kg 1,55 IP68 IK10 AC19® NTC F 170° 10°



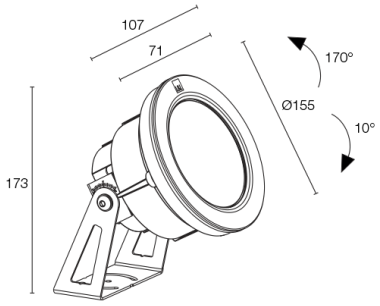

DESCRIPCIÓN

proyector para uso subacuático (apto para sumergir en agua marina, no apto para aplicar fuera del agua); en superficie (pared, suelo), profundidad máx 10 m; Potencia absorbida: 25W; Alimentación: 24Vdc; Flujo fuente: RGBW: 1694 lm, R: 104 lm G: 676 lm B: 224 lm W 690 lm (4000K); Flujo emitido: RGBW: 1203 lm, R: 74 lm G: 480 lm B: 159 lm W 490 lm (4000K); 3 grupos Power-LED RGBW, 50000 h L90 B10 (Ta 25°C); Color LED: RGBW; Ópticas: 35°: sistema óptico compuesto por lentes TIR empotradas de alta eficiencia combinadas con filtro técnico de alta calidad; Material cuerpo: cuerpo fabricado en tecnopolímero termoconductor con conductibilidad térmica euivalente al acero inoxidable. Aro de acero inoxidable AISI 316L extraído mediante torneado CNC, elaborado y acabado con tratamiento especial AC19® desarrollado por Luce&Light, para garantizar una buena resistencia a la corrosión que supere las 2000h de niebla salina. Soporte de acero inoxidable AISI 316L elaborado y acabado con tratamiento especial AC19® desarrollado por Luce&Light, para garantizar una buena resistencia a la corrosión que supere las 2000h de niebla salina; Acabados: acero inoxidable; Material pantalla: vidrio extraclaro transparente templado de 12 mm de espesor para una excelente resistencia a arañazos y golpes. Cámara de mezclado que garantiza la uniformidad de la luz; alimentador no incluido; incluido cable de FEP+RUB (equivalente a H05RN-F) de 5 m 6x0,50 Ø6,3 mm; Nivel de protección: IP68; Nivel de resistencia: IK10; apto para inmersión en agua marina; Sistemas de protección: IPS (Intelligent Protection System) protege los aparatos iluminados de infiltraciones de agua que puedan verificarse en caso de errores en las juntas entre los cables de las aplicaciones de exteriores o inmersión. Esta novedad está patentada por L&L garantiza, además, protección eléctrica contra inversiones de polaridad, hotpluge sobrecargas que puedan verificarse en caso de fallo de la instalación eléctrica; El NTC es un termistor que va montado en la placa LED y que protege el aparato de iluminación en caso de sobrecalentamiento. En el caso en el que el producto esté en función a una temperatura de ejercicio superior a la máxima prevista para su correcto funcionamiento, la protección interviene reduciendo gradualmente la potencia. El NTC permite que se enfríen las partes electrónicas integradas evitando que el aparato de iluminación se apague momentáneamente. Al alcanzar la temperatura normal de funcionamiento, el NTC restablece automáticamente las condiciones operativas originales del aparato de iluminación; Temperatura de funcionamiento: 0°C — +45°C (instalación en inmersión); Prueba con hilo incandescente: 960°C; Seguridad fotobiológica: seguridad fotobiológica: grupo de riesgo 1 según EN 62471:2006; Clase de aislamiento: clase III; Peso: 1550 g; Dimensiones: Ø155x173 mm; Clase de consumo energético: F (fuente luminosa) de acuerdo con UE 2019/2015; Accesorios: WH0402 Rejilla panal de abeja; testado y aprobado mediante el test E.O.L. (End Of Line test) con prueba, funcionamiento y verificación de los parámetros eléctricos de absorción

Estado: Disponible

CARACTERÍSTICAS ELÉCTRICAS	
Potencia absorbida	25W
Alimentación	24Vdc
Alimentador	alimentador no incluido
CARACTERÍSTICAS LUMINOTÉCNICAS	
Número y tipo de LED	3 grupos Power-LED RGBW
Duración media LED	50000 h L90 B10 (Ta 25°C)
Color LED	RGBW
Ópticas	35°
Flujo fuente	RGBW: 1694 lm, R: 104 lm G: 676 lm B: 224 lm W 690 lm (4000K)
Flujo emitido	RGBW: 1203 lm, R: 74 lm G: 480 lm B: 159 lm W 490 lm (4000K)
CARACTERÍSTICAS MECÁNICAS	
Dimensiones	Ø155x173 mm
Peso	1550 g
Acabados	acero inoxidable
Fijación	con tornillos y tacos
Material cuerpo	cuerpo de tecnopolímero conductivo, aro y soporte de acero inoxidable AISI 316L con tratamiento especial AC19® desarrollado por Luce&Light
Material pantalla	vidrio extraclaro templado transparente
CARACTERÍSTICAS GENERALES	
Nivel de protección	IP68
Temperatura de funcionamiento	0°C — +45°C (instalación en inmersión)
Nivel de resistencia	IK10
Clase de consumo energético	F (fuente luminosa) de acuerdo con UE 2019/2015
Prueba con hilo incandescente	960°C
Clase de aislamiento	clase III
Pisable	no
Transitable	no
Cables de alimentación	incluido cable de FEP+RUB (equivalente a H05RN-F) de 5 m 6x0,50 Ø6,3 mm
Sistemas de protección	IPS (Intelligent Protection System); NTC (termistor montado en la placa LED)
Seguridad fotobiológica	seguridad fotobiológica: grupo de riesgo 1 según EN 62471:2006
Notas	apto para inmersión en agua marina

DATOS FOTOMÉTRICOS

M – 35°

H (m)	∅ (m)	Lux max (4000K) 25W
1.00	0.63	1897
2.00	1.25	474
3.00	1.88	211
4.00	2.51	119
5.00	3.13	76

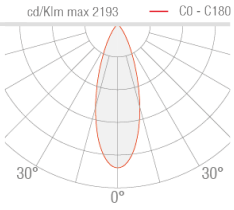

ACCESORIOS

Antideslumbramiento

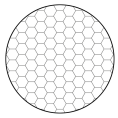

WH0402
Rejilla panal de abeja
integrado en el cuerpo iluminante
Solicitar junto con el aparato de iluminación

La información contenida en el presente documento puede ser modificada en cualquier momento sin previo aviso y no comporta la asunción, ni siquiera implícita, de ninguna obligación por parte de la L&L Luce&Light Srl