Made in Italy

20/04/2024 Rev. 32

# Ella OUT 2.0, código: EA2010FDET

Apliques para exterior

kg 0,80 IP65 IK08 F

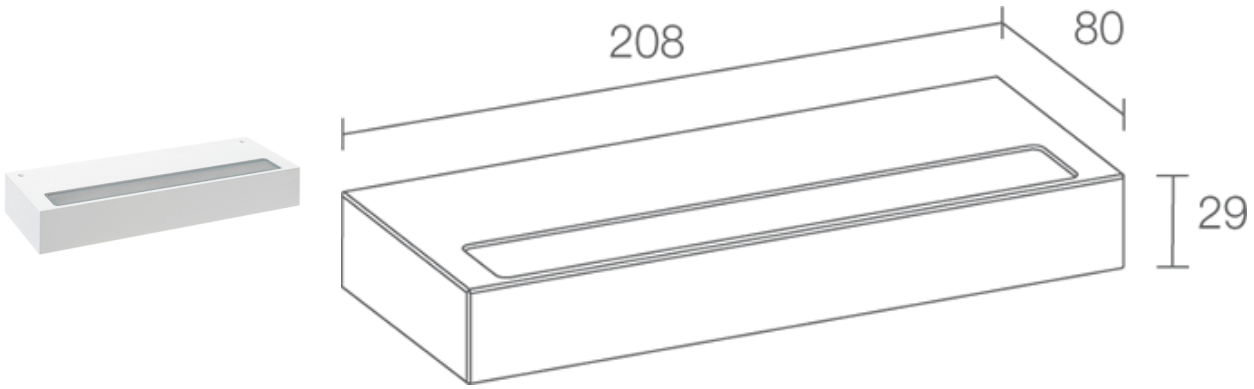


## DESCRIPCIÓN

aplique para exterior; en superficie (pared); Potencia absorbida: 16W; Alimentación: 230Vac; Flujo fuente: 1908 lm (3000K); Flujo emitido: 985 lm (3000K); 36 mid power LED, 3 step MacAdam, 50000 h L80 B10 (Ta 25°C); Color LED: 2700K; Ópticas: difusa; IRC Índice de Rendimiento Cromático: 80; Material cuerpo: cuerpo de aluminio anticorodal; Acabados: blanco (RAL 9003); Acabado RAL por encargo; Material pantalla: vidrio extraclaro microprimatizado y serigrafiado; alimentador integrado; incluido cable de neopreno de 1,5 m H05RN-F 3x1,0 Ø7 mm; Nivel de protección: IP65; Nivel de resistencia: IK08; por encargo disponible la versión con gestión Casambi, controlable mediante aplicación Casambi; Temperatura de funcionamiento: -20°C — +45°C; Prueba con hilo incandescente: 960°; Seguridad fotobiológica: seguridad fotobiológica: grupo de riesgo 1 según EN 62471:2006; Clase de aislamiento: clase I; Peso: 800 g; Dimensiones: 208x80x29 mm; Clase de consumo energético: F (fuente luminosa) de acuerdo con UE 2019/2015; Accesorios: WD0652E Separador - blanco; testado y aprobado mediante el test E.O.L. (End Of Line test) con prueba, funcionamiento y verificación de los parámetros eléctricos de absorción

Estado: Disponible

| CARACTERÍSTICAS ELÉCTRICAS | |
|---|---|
| Potencia absorbida | 16W |
| Alimentación | 230Vac |
| Alimentador | alimentador integrado |
| **CARACTERÍSTICAS LUMINOTÉCNICAS** | |
| Número y tipo de LED | 36 mid power LED |
| Duración media LED | 50000 h L80 B10 (Ta 25°C) |
| Color LED | 2700K |
| IRC Índice de Rendimiento Cromático | 80 |
| Binning | 3 step MacAdam |
| Ópticas | difusa |
| Flujo fuente | 1908 lm (3000K) |
| Flujo emitido | 985 lm (3000K) |
| **CARACTERÍSTICAS MECÁNICAS** | |
| Dimensiones | 208x80x29 mm |
| Peso | 800 g |
| Acabados | blanco RAL 9003 |
| Fijación | con placa de fijación, tornillos y tacos |
| Material cuerpo | cuerpo de aluminio anticorodal |
| Material pantalla | vidrio extraclaro microprimatizado y serigrafiado |
| **CARACTERÍSTICAS GENERALES** | |
| Nivel de protección | IP65 |
| Temperatura de funcionamiento | -20°C — +45°C |
| Nivel de resistencia | IK08 |
| Clase de consumo energético | F (fuente luminosa) de acuerdo con UE 2019/2015 |
| Prueba con hilo incandescente | 960° |
| Clase de aislamiento | clase I |
| Pisable | no |
| Transitable | no |
| Cables de alimentación | incluido cable de neopreno de 1,5 m H05RN-F 3x1,0 Ø7 mm |
| Seguridad fotobiológica | seguridad fotobiológica: grupo de riesgo 1 según EN 62471:2006 |
| Notas | por encargo disponible la versión con gestión Casambi, controlable mediante aplicación Casambi |

## DATOS FOTOMÉTRICOS

### D – Diffuse

| H (m) | ∅ (m) | Lux max (3000K ) 13W |
|---|---|---|
| 1.00 | 1.55 | 525 |
| 2.00 | 3.11 | 131 |
| 3.00 | 4.66 | 58 |
| 4.00 | 6.21 | 33 |
| 5.00 | 7.76 | 21 |

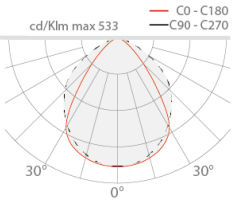


## ACCESORIOS

### Para la instalación

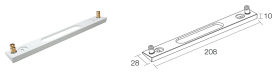


WD0652E
Separador - blanco

La información contenida en el presente documento puede ser modificada en cualquier momento sin previo aviso y no comporta la asunción, ni siquiera implícita, de ninguna obligación por parte de la L&L Luce&Light Srl