Made in Italy

30/04/2024 Rev. 31

Versa 2.0, código: VR20105DB

Apliques para interior

kg 0,40 IP40 F

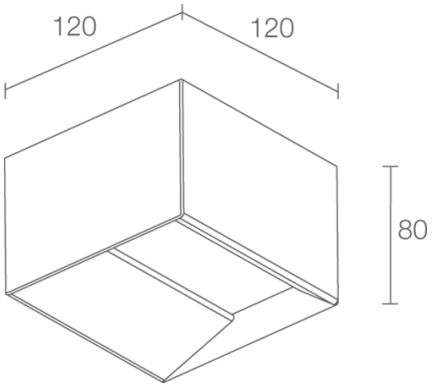

DESCRIPCIÓN

apliques para interior, bidireccional; en superficie (pared); Potencia absorbida: 18W; Alimentación: 230Vac; Flujo fuente: 1646 lm (3000K); Flujo emitido: 1170 lm (3000K); matriz mid power LED, 3 step MacAdam, 50000 h L80 B10 (Ta 25°C); Color LED: 3000K; Ópticas: difusa; IRC Índice de Rendimiento Cromático: 80; Material cuerpo: cuerpo de acero; Acabados: blanco (RAL 9003); Acabado RAL por encargo; Material pantalla: pantalla de plexiglás transparente monosatinado; alimentador integrado; regleta de bornes; Nivel de protección: IP40; por encargo disponible la versión con gestión Casambi, controlable mediante aplicación Casambi; Diseño de: arq. Enrico Novello; Temperatura de funcionamiento: 0°C — +45°C; Seguridad fotobiológica: seguridad fotobiológica: grupo de riesgo 1 según EN 62471:2006; Clase de aislamiento: clase I; Peso: 400 g; Dimensiones: 120x120x80 mm; Clase de consumo energético: F (fuente luminosa) de acuerdo con UE 2019/2015; testado y aprobado mediante el test E.O.L. (End Of Line test) con prueba, funcionamiento y verificación de los parámetros eléctricos de absorción

Estado: Disponible

CARACTERÍSTICAS ELÉCTRICAS	
Potencia absorbida	18W
Alimentación	230Vac
Alimentador	alimentador integrado
CARACTERÍSTICAS LUMINOTÉCNICAS	
Número y tipo de LED	matriz mid power LED
Duración media LED	50000 h L80 B10 (Ta 25°C)
Color LED	3000K
IRC Índice de Rendimiento Cromático	80
Binning	3 step MacAdam
Ópticas	difusa
Flujo fuente	1646 lm (3000K)
Flujo emitido	1170 lm (3000K)
CARACTERÍSTICAS MECÁNICAS	
Dimensiones	120x120x80 mm
Peso	400 g
Acabados	blanco RAL 9003
Fijación	en superficie (pared)
Material cuerpo	cuerpo de acero
Material pantalla	pantalla de plexiglás transparente monosatinado
CARACTERÍSTICAS GENERALES	
Nivel de protección	IP40
Temperatura de funcionamiento	0°C — +45°C
Clase de consumo energético	F (fuente luminosa) de acuerdo con UE 2019/2015
Clase de aislamiento	clase I
Pisable	no
Transitable	no
Cables de alimentación	regleta de bornes
Seguridad fotobiológica	seguridad fotobiológica: grupo de riesgo 1 según EN 62471:2006
Notas	por encargo disponible la versión con gestión Casambi, controlable mediante aplicación Casambi

DATOS FOTOMÉTRICOS

D - Diffuse, up beam

H (m)	Ø (m)	Lux max (3000K)
1,00	2,43	260
2,00	4,86	65
3,00	7,29	29
4,00	9,72	16
5,00	12,14	10

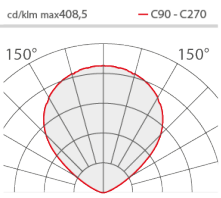

D - Diffuse, down beam

H (m)	Ø (m)	Lux max (3000K)
1,00	1,73	251
2,00	3,47	63
3,00	5,20	28
4,00	6,93	16
5,00	8,66	10

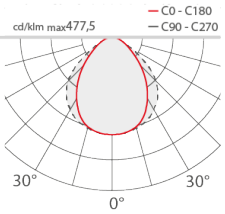

bidireccional

La información contenida en el presente documento puede ser modificada en cualquier momento sin previo aviso y no comporta la asunción, ni siquiera implícita, de ninguna obligación por parte de la L&L Luce&Light Srl