Made in Italy

28/04/2024 Rev. 28

River Wall 1.0, código: RW10109SF

Perfiles lineales para exterior

kg 3,00 IP66 IK06

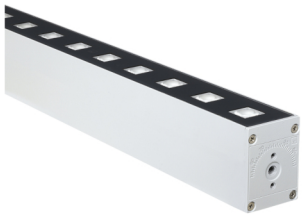

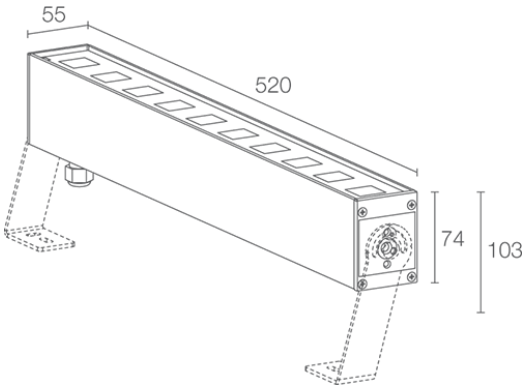

DESCRIPCIÓN

perfil lineal para exterior; en superficie (techo, pared, suelo) con soportes; Potencia absorbida: 20W; Alimentación: 230Vac; Flujo fuente: 1450 lm (3000K); Flujo emitido: 1050 lm (3000K, 30°); 10 power LED, 1/4 ANSI BIN, 50000 h L90 B10 (Ta 25°C); Color LED: 4000K; Ópticas: 11°; IRC Índice de Rendimiento Cromático: 80; Material cuerpo: cuerpo de aluminio anodizado; Acabados: gris (RAL 9006); Acabado RAL por encargo; Material pantalla: vidrio transparente templado; alimentador integrado; incluido cable de neopreno de 1,5 m H07RN-F 3x1,0 Ø9,3 mm; Nivel de protección: IP66; Nivel de resistencia: IK06; por encargo disponible la versión DALI, 0/1-10V y con conexión entrada-salida, por encargo disponible la versión con gestión Casambi, controlable mediante aplicación Casambi; Sistemas de protección: IPS (Intelligent Protection System) protege los aparatos iluminados de infiltraciones de agua que puedan verificarse en caso de errores en las juntas entre los cables de las aplicaciones de exteriores o inmersión. Esta novedad está patentada por L&L garantiza, además, protección eléctrica contra inversiones de polaridad, hotpluge sobrecargas que puedan verificarse en caso de fallo de la instalación eléctrica; PID (Protective Impedance Device) protege los aparatos de iluminación de fenómenos de naturaleza eléctrica exteriores a la instalación, como acumulaciones de cargas electrostáticas o fenómenos de tipo impulsivo, provenientes de la línea eléctrica. Generalmente casos de bajo contenido energético; Temperatura de funcionamiento: -20°C — +45°C; Temperatura máxima aparato: 45°C (Ta 25°C); Prueba con hilo incandescente: 960°; Seguridad fotobiológica: seguridad fotobiológica: grupo de riesgo 1 según EN 62471:2006; Clase de aislamiento: clase I; Peso: 3000 g; Dimensiones: 520x55x73 mm; Clase de consumo energético: F (fuente luminosa) de acuerdo con UE 2019/2015; Accesorios: WM0811 Pareja de soportes 125 mm, WM0812 Pareja de soportes 275 mm; testado y aprobado mediante el test E.O.L. (End Of Line test) con prueba, funcionamiento y verificación de los parámetros eléctricos de absorción

Estado: Pronto descatalogado

CARACTERÍSTICAS ELÉCTRICAS	
Potencia absorbida	20W
Alimentación	230Vac
Alimentador	alimentador integrado
CARACTERÍSTICAS LUMINOTÉCNICAS	
Número y tipo de LED	10 power LED
Duración media LED	50000 h L90 B10 (Ta 25°C)
Color LED	4000K
IRC Índice de Rendimiento Cromático	80
Binning	1/4 ANSI BIN
Ópticas	11°
Flujo fuente	1450 lm (3000K)
Flujo emitido	1050 lm (3000K, 30°)
CARACTERÍSTICAS MECÁNICAS	
Dimensiones	520x55x73 mm
Peso	3000 g
Acabados	gris RAL 9006
Fijación	con soportes regulables y tornillos
Material cuerpo	cuerpo de aluminio anodizado
Material pantalla	vidrio transparente templado
CARACTERÍSTICAS GENERALES	
Nivel de protección	IP66
Temperatura de funcionamiento	-20°C — +45°C
Nivel de resistencia	IK06
Clase de consumo energético	F (fuente luminosa) de acuerdo con UE 2019/2015
Prueba con hilo incandescente	960°
Temperatura máxima aparato	45°C (Ta 25°C)
Clase de aislamiento	clase I
Pisable	no
Transitable	no
Cables de alimentación	incluido cable de neopreno de 1,5 m H07RN-F 3x1,0 Ø9,3 mm
Sistemas de protección	IPS (Intelligent Protection System); PID (Protective Impedance Device)
Seguridad fotobiológica	seguridad fotobiológica: grupo de riesgo 1 según EN 62471:2006
Notas	por encargo disponible la versión DALI, 0/1-10V y con conexión entrada-salida, por encargo disponible la versión con gestión Casambi, controlable mediante aplicación Casambi

DATOS FOTOMÉTRICOS

S - 11°

H (m)	∅ (m)	Lux max (3000K)
		20W
1.00	0.20	20001
2.00	0.40	5000
3.00	0.60	2222
4.00	0.79	1250
5.00	0.99	800

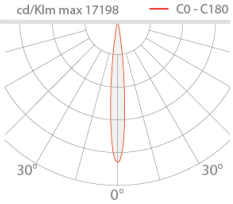

ACCESORIOS

Otros

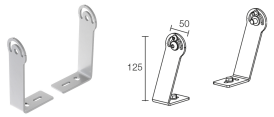

WM0811
Pareja de soportes 125 mm

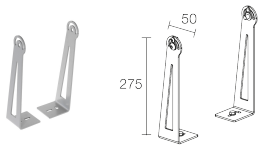

WM0812
Pareja de soportes 275 mm

La información contenida en el presente documento puede ser modificada en cualquier momento sin previo aviso y no comporta la asunción, ni siquiera implícita, de ninguna obligación por parte de la L&L Luce&Light Srl