# FICHA TÉCNICA

Made in Italy

25/11/2026 Rev. 10/2024

## Pivot 2.0, código: CP2000000050MU-1

Proyectores para exterior

kg 0,64 IP66 IK08



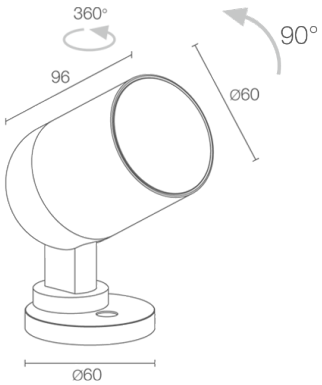


## DESCRIPCIÓN

proyector para exterior; en superficie (techo, pared, suelo, piqueta), en superficie (techo, pared, suelo); Potencia absorbida: 10W; Alimentación: 24Vdc; Flujo fuente: 978 lm (3000K, 10W, IRC 80); Flujo emitido: 835 lm (3000K, 25°, 10W, IRC 80); 1 LED COB, 3 step MacAdam, 50000 h L95 B10 (Ta 25°C); Color LED: 3000K; Ópticas: 25°: sistema óptico compuesto por lente TIR de alta eficiencia; IRC Índice de Rendimiento Cromático: 80; Material cuerpo: cuerpo realizado en aleación de aluminio ANTICORODAL EN AW 6082 de bajo contenido en cobre para una buena resistencia a la corrosión, elaborado completamente con torneado CNC; Acabados: acabado de color cobre extraído a través de un primer tratamiento de preparación a la pintura con recubrimiento por conversión a nanopartículas cerámicas, seguido de un segundo paso de pintura epoxi y de poliéster para proporcionar una resistencia a la corrosión que supere las 1000h de niebla salina; Acabado RAL por encargo; Material pantalla: vidrio extraclaro transparente con serigrafía vitrificada de 3 mm de espesor a alta transmitancia para garantizar uniformidad cromática de la luz y templado para una óptima resistencia a los arañazos y a los golpes; Juntas: Las juntas de goma de nitrilo NBR mantienen inalterado el grado IP del aparato, lo que garantiza la resistencia a lo largo del tiempo; alimentador no incluido; incluido cable de neopreno de 5 m H05RN-F 2x0,35/0,75 Ø6,3 mm; Nivel de protección: IP66; Nivel de resistencia: IK08; zoom óptico manual regulable mediante imán; Sistemas de protección: IPS (Intelligent Protection System) protege los aparatos iluminados de infiltraciones de agua que puedan verificarse en caso de errores en las juntas entre los cables de las aplicaciones de exteriores o inmersión. Esta novedad está patentada por L&L garantiza, además, protección eléctrica contra inversiones de polaridad, hotpluge sobrecargas que puedan verificarse en caso de fallo de la instalación eléctrica; Temperatura de funcionamiento: -20°C — +45°C; Prueba con hilo incandescente: 960°C; Seguridad fotobiológica: seguridad fotobiológica: grupo de riesgo 1 según EN 62471:2006; Clase de aislamiento: clase III; Peso: 640 g; Dimensiones: Ø60x96 mm; Clase de consumo energético: F (fuente luminosa) de acuerdo con UE 2019/2015; Accesorios: WB1001U Visera estándar - cobre, WB1002U Visera asimétrica - cobre, WB1003N Lamas antideslumbramiento - negro, WP0100 Piqueta para fijación en suelo; testado y aprobado mediante el test E.O.L. (End Of Line test) con prueba, funcionamiento y verificación de los parámetros eléctricos de absorción

Estado: Disponible

| | |
|---|---|
| **CARACTERÍSTICAS ELÉCTRICAS** | |
| Potencia absorbida | 10W |
| Alimentación | 24Vdc |
| Alimentador | alimentador no incluido |
| **CARACTERÍSTICAS LUMINOTÉCNICAS** | |
| Número y tipo de LED | 1 LED COB |
| Duración media LED | 50000 h L95 B10 (Ta 25°C) |
| Color LED | 3000K |
| IRC Índice de Rendimiento Cromático | 80 |
| Binning | 3 step MacAdam |
| Ópticas | 25° |
| Flujo fuente | 978 lm (3000K, 10W, IRC 80) |
| Flujo emitido | 835 lm (3000K, 25°, 10W, IRC 80) |
| **CARACTERÍSTICAS MECÁNICAS** | |
| Dimensiones | Ø60x96 mm |
| Peso | 640 g |
| Acabados | cobre |
| Fijación | con tornillos y tacos |
| Material cuerpo | cuerpo de aluminio anticorodal |
| Material pantalla | vidrio extraclaro templado transparente y serigrafiado |
| **CARACTERÍSTICAS GENERALES** | |
| Nivel de protección | IP66 |
| Temperatura de funcionamiento | -20°C — +45°C |
| Nivel de resistencia | IK08 |
| Características | zoom óptico manual regulable mediante imán |
| Clase de consumo energético | F (fuente luminosa) de acuerdo con UE 2019/2015 |
| Prueba con hilo incandescente | 960°C |
| Clase de aislamiento | clase III |
| Pisable | no |
| Transitable | no |
| Cables de alimentación | incluido cable de neopreno de 5 m H05RN-F 2x0,35/0,75 Ø6,3 mm |
| Sistemas de protección | IPS (Intelligent Protection System) |
| Seguridad fotobiológica | seguridad fotobiológica: grupo de riesgo 1 según EN 62471:2006 |

## DATOS FOTOMÉTRICOS

M – 25° CRI80

| H (m) | ∅ (m) | Lux max (3000K) 10W | 14W |
|---|---|---|---|
| 1.00 | 0.45 | 3746 | 4773 |
| 2.00 | 0.89 | 936 | 1193 |
| 3.00 | 1.34 | 416 | 530 |
| 4.00 | 1.78 | 234 | 298 |
| 5.00 | 2.23 | 150 | 191 |

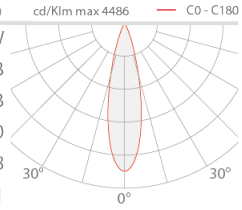


## ACCESORIOS

### Para la instalación

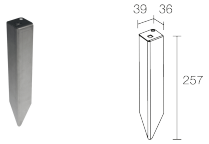


WP0100
Piqueta para fijación en suelo

### Antideslumbramiento

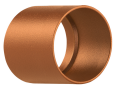

WB1001U
Visera estándar - cobre



WB1002U
Visera asimétrica - cobre



WB1003N
Lamas antideslumbramiento - negro

La información contenida en el presente documento puede ser modificada en cualquier momento sin previo aviso y no comporta la asunción, ni siquiera implícita, de ninguna obligación por parte de la L&L Luce&Light Srl