Made in Italy

24/11/2026 Rev. 09/2024

Ice LED 1.0, código: LE10115DAV

Luces guía para exterior

por encargo kg 500 - kN 5 kg 0,24 IP67 IK07 T max 40°C



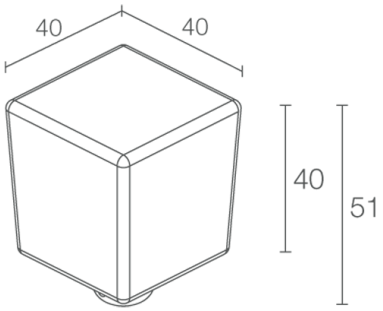

DESCRIPCIÓN

luces guía para exterior; transitable hasta 500 kg; empotrable (pared, suelo), en superficie (suelo); Potencia absorbida: máx. 1W; Alimentación: máx. 350mA; Flujo fuente: 110 lm (3000K, 350mA); Flujo emitido: 89 lm (3000K, 350mA); 1 power LED, 1/4 ANSI BIN, 50000 h L90 B10 (Ta 25°C); Color LED: 3000K; Ópticas: difusa; IRC Índice de Rendimiento Cromático: 80; Material cuerpo: cuerpo de aluminio anodizado y vidrio arenado; alimentador no incluido; Conexión: en serie; incluido cable de neopreno de 1,5 m H05RN-F 2x0,35/0,75 Ø6,3 mm; Gestión: regulación disponible mediante alimentador regulable con dimmer; Nivel de protección: IP67; Nivel de resistencia: IK07; Sistemas de protección: IPS (Intelligent Protection System) protege los aparatos iluminados de infiltraciones de agua que puedan verificarse en caso de errores en las juntas entre los cables de las aplicaciones de exteriores o inmersión. Esta novedad está patentada por L&L garantiza, además, protección eléctrica contra inversiones de polaridad, hotpluge sobrecargas que puedan verificarse en caso de fallo de la instalación eléctrica; Temperatura de funcionamiento: -20°C — +45°C; Temperatura máxima aparato: 40°C (Ta 25°C); Prueba con hilo incandescente: 960°C; Seguridad fotobiológica: seguridad fotobiológica: grupo de riesgo 1 según EN 62471:2006; Clase de aislamiento: clase III; Peso: 240 g; Dimensiones: 40x40x51 mm; Clase de consumo energético: F (fuente luminosa) de acuerdo con UE 2019/2015; Accesorios: WC0410 Caja de empotrar; testado y aprobado mediante el test E.O.L. (End Of Line test) con prueba, funcionamiento y verificación de los parámetros eléctricos de absorción

Estado: Disponible

CARACTERÍSTICAS ELÉCTRICAS	
Potencia absorbida	máx. 1W
Alimentación	máx. 350mA
Alimentador	alimentador no incluido
Gestión	regulación disponible mediante alimentador regulable con dimmer
Conexión	en serie
CARACTERÍSTICAS LUMINOTÉCNICAS	
Número y tipo de LED	1 power LED
Duración media LED	50000 h L90 B10 (Ta 25°C)
Color LED	3000K
IRC Índice de Rendimiento Cromático	80
Binning	1/4 ANSI BIN
Ópticas	difusa
Flujo fuente	110 lm (3000K, 350mA)
Flujo emitido	89 lm (3000K, 350mA)
CARACTERÍSTICAS MECÁNICAS	
Dimensiones	40x40x51 mm
Peso	240 g
Fijación	con caja de empotrar
Material cuerpo	cuerpo de aluminio anodizado y vidrio arenado
CARACTERÍSTICAS GENERALES	
Nivel de protección	IP67
Temperatura de funcionamiento	-20°C — +45°C
Nivel de resistencia	IK07
Clase de consumo energético	F (fuente luminosa) de acuerdo con UE 2019/2015
Prueba con hilo incandescente	960°C
Temperatura máxima aparato	40°C (Ta 25°C)
Clase de aislamiento	clase III
Pisable	sí
Transitable	hasta 500 kg
Cables de alimentación	incluido cable de neopreno de 1,5 m H05RN-F 2x0,35/0,75 Ø6,3 mm
Sistemas de protección	IPS (Intelligent Protection System)
Seguridad fotobiológica	seguridad fotobiológica: grupo de riesgo 1 según EN 62471:2006

DATOS FOTOMÉTRICOS

D – Diffuse

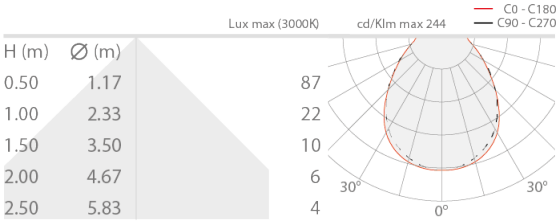

ACCESORIOS

Para la instalación

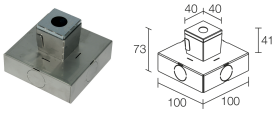

WC0410
Caja de empotrar



Instalación a ras de suelo



Instalación en superficie

La información contenida en el presente documento puede ser modificada en cualquier momento sin previo aviso y no comporta la asunción, ni siquiera implícita, de ninguna obligación por parte de la L&L Luce&Light Srl