Made in Italy

05/12/2025 Rev. 15/2024

Beam 1.0, código: CD1013FSAI

Empotrados para exterior

por encargo kg 500 - kN 5 kg 0,28 Ø45 mm IP65 IP67

IK08 T max 50°C F

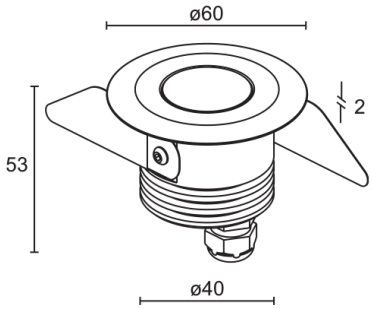

DESCRIPCIÓN

empotrado para exterior; pisable hasta 500 kg; empotrable (techo, pared, suelo); Potencia absorbida: máx. 3W; Alimentación: máx. 700mA; Flujo fuente: 184 lm (3000K, 700mA); Flujo emitido: 114 lm (3000K, 700mA, 26°); 1 power LED, 1/4 ANSI BIN, 50000 h L80 B10 (Ta 25°C); Color LED: 2700K; Ópticas: 8°; IRC Índice de Rendimiento Cromático: 80; Material cuerpo: cuerpo de aluminio anodizado, aro de acero inoxidable AISI 316L; Acabados: acero inoxidable; Acabado RAL por encargo; Material pantalla: vidrio extraclaro transparente; Espesor de la superficie del empotrado: mín. 5 mm, máx. 30 mm; alimentador no incluido; Conexión: en serie; incluido cable de neopreno de 1,50 m H05RN-F 2x0,35/0,75 Ø6,3 mm; Gestión: regulación disponible mediante alimentador regulable con dimmer; Nivel de protección: IP65, IP67; Nivel de resistencia: IK08; por encargo disponible la versión con alimentación 24Vcc; gestión Casambi y control mediante aplicación Casambi con electrónica dedicada; Sistemas de protección: IPS (Intelligent Protection System) protege los aparatos iluminados de infiltraciones de agua que puedan verificarse en caso de errores en las juntas entre los cables de las aplicaciones de exteriores o inmersión. Esta novedad está patentada por L&L garantiza, además, protección eléctrica contra inversiones de polaridad, hotpluge sobrecargas que puedan verificarse en caso de fallo de la instalación eléctrica; Temperatura de funcionamiento: -20°C — +45°C; Temperatura máxima aparato: 50°C (Ta 25°C); Prueba con hilo incandescente: 960°C; Seguridad fotobiológica: seguridad fotobiológica: grupo de riesgo 1 según EN 62471:2006; Clase de aislamiento: clase III; Peso: 280 g; Dimensiones: Ø60x53 mm; Orificio de empotrado: Ø45 mm; Volúmen téncnico por disipación: Ø80x100 mm; Clase de consumo energético: F (fuente luminosa) de acuerdo con UE 2019/2015; Accesorios: WC1501 Caja de empotrar; testado y aprobado mediante el test E.O.L. (End Of Line test) con prueba, funcionamiento y verificación de los parámetros eléctricos de absorción

Estado: Disponible

CARACTERÍSTICAS ELÉCTRICAS	
Potencia absorbida	máx. 3W
Alimentación	máx. 700mA
Alimentador	alimentador no incluido
Gestión	regulación disponible mediante alimentador regulable con dimmer
Conexión	en serie
CARACTERÍSTICAS LUMINOTÉCNICAS	
Número y tipo de LED	1 power LED
Duración media LED	50000 h L80 B10 (Ta 25°C)
Color LED	2700K
IRC Índice de Rendimiento Cromático	80
Binning	1/4 ANSI BIN
Ópticas	8°
Flujo fuente	184 lm (3000K, 700mA)
Flujo emitido	114 lm (3000K, 700mA, 26°)
CARACTERÍSTICAS MECÁNICAS	
Dimensiones	Ø60x53 mm
Peso	280 g
Acabados	acero inoxidable
Fijación	con muelles de fijación o con caja de empotrar
Material cuerpo	cuerpo de aluminio anodizado, aro de acero inoxidable AISI 316L
Material pantalla	vidrio extraclaro transparente
Orificio de empotrado	Ø45 mm
Volúmen téncnico por disipación	Ø80x100 mm
CARACTERÍSTICAS GENERALES	
Nivel de protección	IP65, IP67
Temperatura de funcionamiento	-20°C — +45°C
Nivel de resistencia	IK08
Clase de consumo energético	F (fuente luminosa) de acuerdo con UE 2019/2015
Prueba con hilo incandescente	960°C
Temperatura máxima aparato	50°C (Ta 25°C)
Clase de aislamiento	clase III
Transitable	no
Pisable	hasta 500 kg
Cables de alimentación	incluido cable de neopreno de 1,50 m H05RN-F 2x0,35/0,75 Ø6,3 mm
Sistemas de protección	IPS (Intelligent Protection System)
Seguridad fotobiológica	seguridad fotobiológica: grupo de riesgo 1 según EN 62471:2006
Notas	por encargo disponible la versión con alimentación 24Vcc; gestión Casambi y control mediante aplicación Casambi con electrónica dedicada

DATOS FOTOMÉTRICOS

S - 8°

H (m)	∅ (m)	Lux max (3000K) 3W
1.00	0.14	3098
2.00	0.28	774
3.00	0.41	344
4.00	0.55	194
5.00	0.69	124

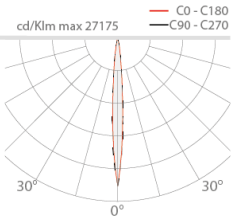

ACCESORIOS

Para la instalación

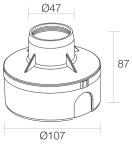

WC1501
Caja de empotrar

La información contenida en el presente documento puede ser modificada en cualquier momento sin previo aviso y no comporta la asunción, ni siquiera implícita, de ninguna obligación por parte de la L&L Luce&Light Srl