Made in Italy

07/12/2025 Rev. 15/2024

# Beam 1.0, código: CD10116MAI

Empotrados para exterior

por encargo kg 500 - kN 5 kg 0,28 Ø45 mm IP65

IP67 IK08 T max 50°C F

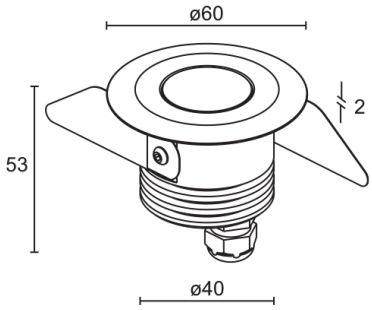


## DESCRIPCIÓN

empotrado para exterior; pisable hasta 500 kg; empotrable (techo, pared, suelo); Potencia absorbida: máx. 3W; Alimentación: máx. 350mA; Flujo fuente: RGB: 217 lm, R: 80 lm G: 104 lm B: 33 lm (350mA); Flujo emitido: RGB: 154 lm R: 57 lm G: 74 lm B: 23 lm (350mA, 19°); 1 LED full colour, 50000 h L80 B10 (Ta 25°C); Color LED: RGB; Ópticas: 30°; Material cuerpo: cuerpo de aluminio anodizado, aro de acero inoxidable AISI 316L; Acabados: acero inoxidable; Acabado RAL por encargo; Material pantalla: vidrio extraclaro transparente; Espesor de la superficie del empotrado: mín. 5 mm, máx. 30 mm; alimentador no incluido; Conexión: en serie; incluido cable FEP+RUB (equivalente a H05RN-F) de 1,50 m, 6x0,50/0,50 Ø6,3 mm; Gestión: regulación disponible mediante alimentador regulable con dimmer; Nivel de protección: IP65, IP67; Nivel de resistencia: IK08; por encargo disponible la versión con alimentación 24Vcc; gestión Casambi y control mediante aplicación Casambi con electrónica dedicada; Sistemas de protección: IPS (Intelligent Protection System) protege los aparatos iluminados de infiltraciones de agua que puedan verificarse en caso de errores en las juntas entre los cables de las aplicaciones de exteriores o inmersión. Esta novedad está patentada por L&L garantiza, además, protección eléctrica contra inversiones de polaridad, hotpluge sobrecargas que puedan verificarse en caso de fallo de la instalación eléctrica; Temperatura de funcionamiento: -20°C — +45°C; Temperatura máxima aparato: 50°C (Ta 25°C); Prueba con hilo incandescente: 960°C; Seguridad fotobiológica: seguridad fotobiológica: grupo de riesgo 1 según EN 62471:2006; Clase de aislamiento: clase III; Peso: 280 g; Dimensiones: Ø60x53 mm; Orificio de empotrado: Ø45 mm; Volúmen téncnico por disipación: Ø80x100 mm; Clase de consumo energético: F (fuente luminosa) de acuerdo con UE 2019/2015; Accesorios: WC1501 Caja de empotrar; testado y aprobado mediante el test E.O.L. (End Of Line test) con prueba, funcionamiento y verificación de los parámetros eléctricos de absorción

Estado: Disponible

| | |
|---|---|
| **CARACTERÍSTICAS ELÉCTRICAS** | |
| Potencia absorbida | máx. 3W |
| Alimentación | máx. 350mA |
| Alimentador | alimentador no incluido |
| Gestión | regulación disponible mediante alimentador regulable con dimmer |
| Conexión | en serie |
| **CARACTERÍSTICAS LUMINOTÉCNICAS** | |
| Número y tipo de LED | 1 LED full colour |
| Duración media LED | 50000 h L80 B10 (Ta 25°C) |
| Color LED | RGB |
| Ópticas | 30° |
| Flujo fuente | RGB: 217 lm, R: 80 lm G: 104 lm B: 33 lm (350mA) |
| Flujo emitido | RGB: 154 lm R: 57 lm G: 74 lm B: 23 lm (350mA, 19°) |
| **CARACTERÍSTICAS MECÁNICAS** | |
| Dimensiones | Ø60x53 mm |
| Peso | 280 g |
| Acabados | acero inoxidable |
| Fijación | con muelles de fijación o con caja de empotrar |
| Material cuerpo | cuerpo de aluminio anodizado, aro de acero inoxidable AISI 316L |
| Material pantalla | vidrio extraclaro transparente |
| Orificio de empotrado | Ø45 mm |
| Volúmen téncnico por disipación | Ø80x100 mm |
| **CARACTERÍSTICAS GENERALES** | |
| Nivel de protección | IP65, IP67 |
| Temperatura de funcionamiento | -20°C — +45°C |
| Nivel de resistencia | IK08 |
| Clase de consumo energético | F (fuente luminosa) de acuerdo con UE 2019/2015 |
| Prueba con hilo incandescente | 960°C |
| Temperatura máxima aparato | 50°C (Ta 25°C) |
| Clase de aislamiento | clase III |
| Transitable | no |
| Pisable | hasta 500 kg |
| Cables de alimentación | incluido cable FEP+RUB (equivalente a H05RN-F) de 1,50 m, 6x0,50/0,50 Ø6,3 mm |
| Sistemas de protección | IPS (Intelligent Protection System) |
| Seguridad fotobiológica | seguridad fotobiológica: grupo de riesgo 1 según EN 62471:2006 |
| Notas | por encargo disponible la versión con alimentación 24Vcc; gestión Casambi y control mediante aplicación Casambi con electrónica dedicada |

## DATOS FOTOMÉTRICOS

M - 30°

| H (m) | ∅ (m) | Lux max (white*) 3W | cd/Klm max 2910 |
|---|---|---|---|
| 1.00 | 0.53 | 410 | |
| 2.00 | 1.05 | 103 | |
| 3.00 | 1.58 | 46 | |
| 4.00 | 2.11 | 26 | |
| 5.00 | 2.64 | 16 | |

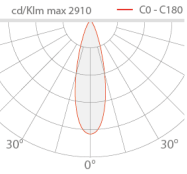


* White created by mixing the colours

## ACCESORIOS

### Para la instalación

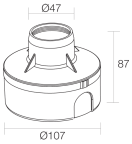


WC1501
Caja de empotrar

La información contenida en el presente documento puede ser modificada en cualquier momento sin previo aviso y no comporta la asunción, ni siquiera implícita, de ninguna obligación por parte de la L&L Luce&Light Srl