Made in Italy

05/12/2025 Rev. 09/2024

Esem Mini 1.0, código: ME1012FSB

Empotrados para interior

por encargo kg 0,045 Ø27 mm IP20 F

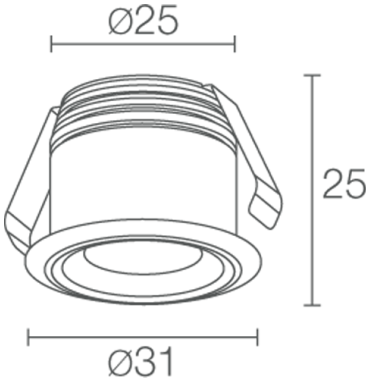

DESCRIPCIÓN

empotrado downlight para interior; empotrable (techo, estante); Potencia absorbida: máx. 2W; Alimentación: máx. 500mA; Flujo fuente: 145 lm (3000K, 500mA); Flujo emitido: 125 lm (3000K, 500mA, 27°); 1 power LED, 1/4 ANSI BIN, 50000 h L90 B10 (Ta 25°C); Color LED: 2700K; Ópticas: 14°; IRC Índice de Rendimiento Cromático: 80; Material cuerpo: cuerpo de aluminio; Acabados: blanco (RAL 9003); Acabado RAL por encargo; Espesor de la superficie del empotrado: mín. 5 mm, máx. 25 mm; alimentador no incluido; Conexión: en serie; incluidos 2 cables unipolares de 0,50 m; Gestión: regulación disponible mediante alimentador regulable con dimmer; Nivel de protección: IP20; gestión Casambi y control mediante aplicación Casambi con electrónica dedicada; Temperatura de funcionamiento: 0°C — +45°C; Seguridad fotobiológica: seguridad fotobiológica: grupo de riesgo 1 según EN 62471:2006; Clase de aislamiento: clase III; Peso: 45 g; Dimensiones: Ø31x25 mm; Orificio de empotrado: Ø27 mm; Volúmen téncnico por disipación: Ø90x60 mm; Clase de consumo energético: F (fuente luminosa) de acuerdo con UE 2019/2015; testado y aprobado mediante el test E.O.L. (End Of Line test) con prueba, funcionamiento y verificación de los parámetros eléctricos de absorción

Estado: Disponible

CARACTERÍSTICAS ELÉCTRICAS	
Potencia absorbida	máx. 2W
Alimentación	máx. 500mA
Alimentador	alimentador no incluido
Gestión	regulación disponible mediante alimentador regulable con dimmer
Conexión	en serie
CARACTERÍSTICAS LUMINOTÉCNICAS	
Número y tipo de LED	1 power LED
Duración media LED	50000 h L90 B10 (Ta 25°C)
Color LED	2700K
IRC Índice de Rendimiento Cromático	80
Binning	1/4 ANSI BIN
Ópticas	14°
Flujo fuente	145 lm (3000K, 500mA)
Flujo emitido	125 lm (3000K, 500mA, 27°)
CARACTERÍSTICAS MECÁNICAS	
Dimensiones	Ø31x25 mm
Peso	45 g
Acabados	blanco RAL 9003
Fijación	con muelles de fijación
Material cuerpo	cuerpo de aluminio
Orificio de empotrado	Ø27 mm
Volúmen téncnico por disipación	Ø90x60 mm
CARACTERÍSTICAS GENERALES	
Nivel de protección	IP20
Temperatura de funcionamiento	0°C — +45°C
Clase de consumo energético	F (fuente luminosa) de acuerdo con UE 2019/2015
Clase de aislamiento	clase III
Pisable	no
Transitable	no
Cables de alimentación	incluidos 2 cables unipolares de 0,50 m
Seguridad fotobiológica	seguridad fotobiológica: grupo de riesgo 1 según EN 62471:2006
Notas	gestión Casambi y control mediante aplicación Casambi con electrónica dedicada

DATOS FOTOMÉTRICOS

S - 14°

H (m)	∅ (m)	Lux max (3000K) 2W
0.50	0.12	2812
1.00	0.24	703
1.50	0.36	312
2.00	0.49	176
2.50	0.61	112
3.00	0.73	78

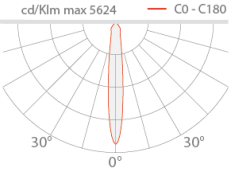

La información contenida en el presente documento puede ser modificada en cualquier momento sin previo aviso y no comporta la asunción, ni siquiera implícita, de ninguna obligación por parte de la L&L Luce&Light Srl