Made in Italy

07/05/2024 Rev. 31

Quad Maxi 1.1, código: MQ11105MBR

Empotrados para interior

por encargo kg 0,30 75x75 mm IP40 PUSH 0/1-10V F

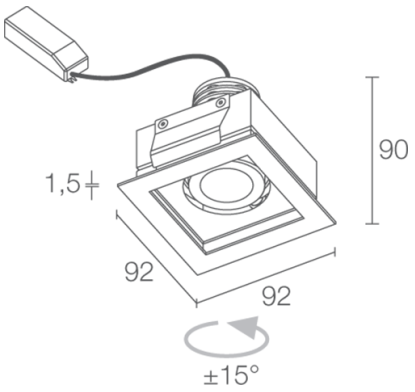

DESCRIPCIÓN

empotrado downlight para interior; empotrable (techo); Potencia absorbida: 8W; Alimentación: 230Vac; Flujo fuente: 512 lm (3000K); Flujo emitido: 425 lm (3000K, 29°); 1 power LED multichip, 2 step MacAdam, 50000 h L90 B10 (Ta 25°C); Color LED: 3000K; Ópticas: 29° orientable ±15°; IRC Índice de Rendimiento Cromático: 80; Material cuerpo: cuerpo de aluminio anodizado, aro de acero; Acabados: blanco (RAL 9003); Acabado RAL por encargo; Espesor de la superficie del empotrado: mín. 5 mm, máx. 25 mm; alimentador incluido; 0,30 m de cable incluido; Gestión: 0/1-10V, PUSH; Nivel de protección: IP40; por encargo disponible la versión con gestión Casambi, controlable mediante aplicación Casambi; Temperatura de funcionamiento: 0°C — +45°C; Seguridad fotobiológica: seguridad fotobiológica: grupo de riesgo 1 según EN 62471:2006; Clase de aislamiento: clase II; Peso: 300 g; Dimensiones: 92x92x90 mm; Orificio de empotrado: 75x75 mm; Volúmen téncnico por disipación: 175x175x150 mm; Clase de consumo energético: F (fuente luminosa) de acuerdo con UE 2019/2015; testado y aprobado mediante el test E.O.L. (End Of Line test) con prueba, funcionamiento y verificación de los parámetros eléctricos de absorción

Estado: Pronto descatalogado

CARACTERÍSTICAS ELÉCTRICAS	
Potencia absorbida	8W
Alimentación	230Vac
Alimentador	alimentador incluido
Gestión	0/1-10V, PUSH
CARACTERÍSTICAS LUMINOTÉCNICAS	
Número y tipo de LED	1 power LED multichip
Duración media LED	50000 h L90 B10 (Ta 25°C)
Color LED	3000K
IRC Índice de Rendimiento Cromático	80
Binning	2 step MacAdam
Ópticas	29° orientable ±15°
Flujo fuente	512 lm (3000K)
Flujo emitido	425 lm (3000K, 29°)
CARACTERÍSTICAS MECÁNICAS	
Dimensiones	92x92x90 mm
Peso	300 g
Acabados	blanco RAL 9003
Fijación	con muelles de fijación
Material cuerpo	cuerpo de aluminio anodizado, aro de acero
Orificio de empotrado	75x75 mm
Volúmen téncnico por disipación	175x175x150 mm
CARACTERÍSTICAS GENERALES	
Nivel de protección	IP40
Temperatura de funcionamiento	0°C — +45°C
Clase de consumo energético	F (fuente luminosa) de acuerdo con UE 2019/2015
Clase de aislamiento	clase II
Pisable	no
Transitable	no
Cables de alimentación	0,30 m de cable incluido
Seguridad fotobiológica	seguridad fotobiológica: grupo de riesgo 1 según EN 62471:2006
Notas	por encargo disponible la versión con gestión Casambi, controlable mediante aplicación Casambi

DATOS FOTOMÉTRICOS

M - 29°

H (m)	∅ (m)	Lux max (3000K)
		8W
0.50	0.26	3596
1.00	0.51	899
1.50	0.77	400
2.00	1.03	225
2.50	1.28	144
3.00	1.54	100

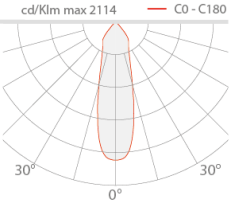

La información contenida en el presente documento puede ser modificada en cualquier momento sin previo aviso y no comporta la asunción, ni siquiera implícita, de ninguna obligación por parte de la L&L Luce&Light Srl