Made in Italy

15/12/2025 Rev. 10/2024

Pasito 1.1, código: PA110005AE

Luces guía para exterior

24Vdc kg 0,46 IP65 IK06 F

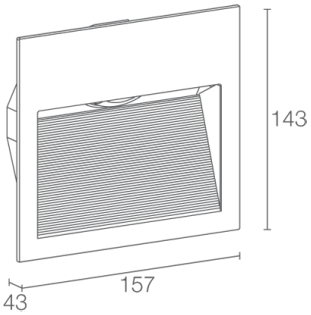

DESCRIPCIÓN

luces guía para exterior; empotrable, con marco (pared); Potencia absorbida: 6W; Alimentación: 24Vdc; Flujo fuente: 851 lm (3000K, CRI 80); Flujo emitido: 364 lm (3000K, asimétrica 150°x90°, IRC 80, acabado blanco); 1 power LED High Intensity, 3 step MacAdam, 50000 h L90 B10 (Ta 25°C); Color LED: 3000K; Ópticas: asimétrica 150°x90°: el sistema óptico consiste en una lente semiesférica asimétrica instalada en el compartimiento de modo inclinado y empotrado para permitir una emisión controlada de luz hacia abajo, lo que reduce al mínimo la dispersión de luz; Porcentaje flujo emitido hacia arriba: 11,83% (asimétrica 150°x90°, acabado blanco, gris), 1,54% (asimétrica 150°x90°, acabado cor-ten, antracita), 11,86% (60°, acabado blanco, gris), 4,21% (60°, acabado cor-ten, antracita); IRC Índice de Rendimiento Cromático: 80; Material cuerpo: cuerpo realizado en tecnopolímero de alta resistencia a los impactos y a temperaturas bajo cero y disipador de calor de aluminio para una óptima disipación de calor; Acabados: acabado de color blanco extraído a través de un primer tratamiento de preparación a la pintura con recubrimiento por conversión a nanopartículas cerámicas, seguido de un segundo paso de pintura epoxi y de poliéster para proporcionar una resistencia a la corrosión que supere las 1500h de niebla salina. Barnices conformes con las especificaciones Qualicoat (estándar automotriz) (RAL 9003); Acabado RAL por encargo; alimentador no incluido; incluido cable de neopreno de 0,30 m H05RN-F 2x0,35/0,75 Ø6,3 mm; Nivel de protección: IP65; Nivel de resistencia: IK06; gestión Casambi y control mediante aplicación Casambi con electrónica dedicada; Sistemas de protección: IPS (Intelligent Protection System) protege los aparatos iluminados de infiltraciones de agua que puedan verificarse en caso de errores en las juntas entre los cables de las aplicaciones de exteriores o inmersión. Esta novedad está patentada por L&L garantiza, además, protección eléctrica contra inversiones de polaridad, hotpluge sobrecargas que puedan verificarse en caso de fallo de la instalación eléctrica; Temperatura de funcionamiento: -20°C — +45°C; Seguridad fotobiológica: seguridad fotobiológica: grupo de riesgo 1 según EN 62471:2006; Clase de aislamiento: clase III; Peso: 460 g; Dimensiones: 157x43x143 mm; Orificio de empotrado: 143x125 mm; Clase de consumo energético: F (fuente luminosa) de acuerdo con UE 2019/2015; Accesorios: WC1430 Caja de empotrar para muro; testado y aprobado mediante el test E.O.L. (End Of Line test) con prueba, funcionamiento y verificación de los parámetros eléctricos de absorción

Estado: Disponible

CARACTERÍSTICAS ELÉCTRICAS	
Potencia absorbida	6W
Alimentación	24Vdc
Alimentador	alimentador no incluido
CARACTERÍSTICAS LUMINOTÉCNICAS	
Número y tipo de LED	1 power LED High Intensity
Duración media LED	50000 h L90 B10 (Ta 25°C)
Color LED	3000K
IRC Índice de Rendimiento Cromático	80
Binning	3 step MacAdam
Ópticas	asimétrica 150°x90°
Flujo fuente	851 lm (3000K, CRI 80)
Flujo emitido	364 lm (3000K, asimétrica 150°x90°, IRC 80, acabado blanco)
CARACTERÍSTICAS MECÁNICAS	
Dimensiones	157x43x143 mm
Peso	460 g
Acabados	blanco RAL 9003
Fijación	con muelles de fijación o con caja de empotrar
Material cuerpo	cuerpo de tecnopolímero y aluminio
Orificio de empotrado	143x125 mm
CARACTERÍSTICAS GENERALES	
Nivel de protección	IP65
Temperatura de funcionamiento	-20°C — +45°C
Nivel de resistencia	IK06
Clase de consumo energético	F (fuente luminosa) de acuerdo con UE 2019/2015
Clase de aislamiento	clase III
Pisable	no
Transitable	no
Cables de alimentación	incluido cable de neopreno de 0,30 m H05RN-F 2x0,35/0,75 Ø6,3 mm
Sistemas de protección	IPS (Intelligent Protection System)
Seguridad fotobiológica	seguridad fotobiológica: grupo de riesgo 1 según EN 62471:2006
Notas	gestión Casambi y control mediante aplicación Casambi con electrónica dedicada

DATOS FOTOMÉTRICOS

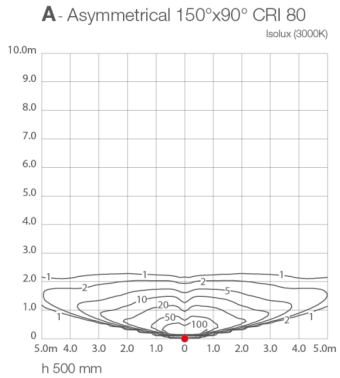

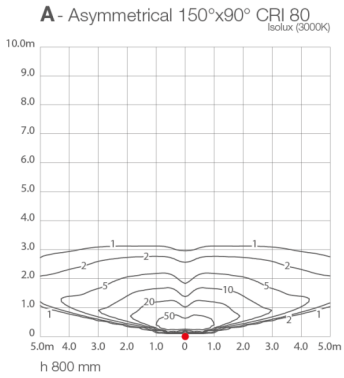

ACCESORIOS

Para la instalación

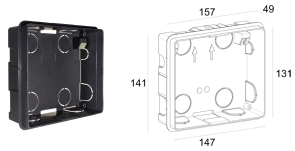

WC1430
Caja de empotrar para muro

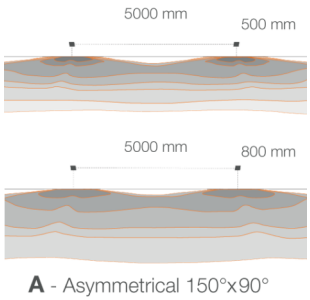

La información contenida en el presente documento puede ser modificada en cualquier momento sin previo aviso y no comporta la asunción, ni siquiera implícita, de ninguna obligación por parte de la L&L Luce&Light Srl