Made in Italy

15/12/2025 Rev. 12/2024

Litus 1.1, código: LT111015SNV

Empotrados para exterior

por encargo kg 1000 - kN 10 kg 0,20 IP67 IK08

T max 40°C F

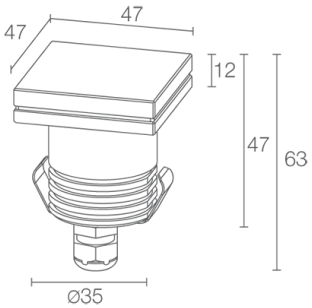

DESCRIPCIÓN

empotrado para exterior; transitable hasta 1000 kg; pisable; empotrable (techo, pared, suelo); Potencia absorbida: máx. 2W; Alimentación: máx. 700mA; Flujo fuente: 196 lm (3000K, 700mA, IRC >90); Flujo emitido: 165 lm (3000K, 700mA, 22°, IRC >90); 1 power LED, 1/4 ANSI BIN, 50000 h L90 B10 (Ta 25°C); Color LED: 3000K; Ópticas: 13°: sistema óptico compuesto por lente TIR de alta eficiencia combinada con filtro técnico de alta calidad; IRC Índice de Rendimiento Cromático: >90; Material cuerpo: cuerpo realizado en aleación de aluminio ANTICORODAL 6082, elaborado completamente con elaboración con torneado CNC y sucesivamente electropintado de negro; Material pantalla: vidrio extraclaro transparente de 6 mm de espesor de alta transmitancia, lo que garantiza la uniformidad cromátrica de la luz, y templado, lo que ofrece una buena resistencia a los arañazos y a los impactos.
Serigrafiado gris RAL7015 en el borde; Espesor de la superficie del empotrado: 12,5 mm; alimentador no incluido; Conexión: en serie; incluido cable de neopreno de 1,5 m H05RN-F 2x0,75/0,75 Ø6,3 mm; Gestión: regulación disponible mediante alimentador regulable con dimmer; Nivel de protección: IP67; Nivel de resistencia: IK08; disponible por encargo la versión con vidrio serigrafiado blanco; gestión Casambi y control mediante aplicación Casambi con electrónica dedicada; Sistemas de protección: IPS (Intelligent Protection System) protege los aparatos iluminados de infiltraciones de agua que puedan verificarse en caso de errores en las juntas entre los cables de las aplicaciones de exteriores o inmersión. Esta novedad está patentada por L&L garantiza, además, protección eléctrica contra inversiones de polaridad, hotpluge sobrecargas que puedan verificarse en caso de fallo de la instalación eléctrica; Temperatura de funcionamiento: -20°C — +45°C; Temperatura máxima aparato: 40°C (Ta 25°C); Prueba con hilo incandescente: 960°C; Seguridad fotobiológica: seguridad fotobiológica: grupo de riesgo 1 según EN 62471:2006; Clase de aislamiento: clase III; Peso: 200 g; Dimensiones: 47x47x63 mm; Orificio de empotrado: 48x48 mm; Volúmen téncnico por disipación: Ø120x110 mm; Clase de consumo energético: F (fuente luminosa) de acuerdo con UE 2019/2015; Accesorios: WC4011 Caja de empotrar, WC4511 Caja de empotrar para pladur, WE0601S Pantalla antideslumbramiento, mitad transparente y mitad serigrafiado negro, WL0100 Ventosa; testado y aprobado mediante el test E.O.L. (End Of Line test) con prueba, funcionamiento y verificación de los parámetros eléctricos de absorción

Estado: Disponible

CARACTERÍSTICAS ELÉCTRICAS	
Potencia absorbida	máx. 2W
Alimentación	máx. 700mA
Alimentador	alimentador no incluido
Gestión	regulación disponible mediante alimentador regulable con dimmer
Conexión	en serie
CARACTERÍSTICAS LUMINOTÉCNICAS	
Número y tipo de LED	1 power LED
Duración media LED	50000 h L90 B10 (Ta 25°C)
Color LED	3000K
IRC Índice de Rendimiento Cromático	>90
Binning	1/4 ANSI BIN
Ópticas	13°
Flujo fuente	196 lm (3000K, 700mA, IRC >90)
Flujo emitido	165 lm (3000K, 700mA, 22°, IRC >90)
CARACTERÍSTICAS MECÁNICAS	
Dimensiones	47x47x63 mm
Peso	200 g
Fijación	con caja de empotrar
Material cuerpo	cuerpo de aluminio anticorodal anodizado negro
Material pantalla	vidrio extraclaro templado transparente y serigrafiado gris
Orificio de empotrado	48x48 mm
Volúmen téncnico por disipación	Ø120x110 mm
CARACTERÍSTICAS GENERALES	
Nivel de protección	IP67
Temperatura de funcionamiento	-20°C — +45°C
Nivel de resistencia	IK08
Clase de consumo energético	F (fuente luminosa) de acuerdo con UE 2019/2015
Prueba con hilo incandescente	960°C
Temperatura máxima aparato	40°C (Ta 25°C)
Clase de aislamiento	clase III
Pisable	sí
Transitable	hasta 1000 kg
Cables de alimentación	incluido cable de neopreno de 1,5 m H05RN-F 2x0,75/0,75 Ø6,3 mm
Sistemas de protección	IPS (Intelligent Protection System)
Seguridad fotobiológica	seguridad fotobiológica: grupo de riesgo 1 según EN 62471:2006
Notas	disponible por encargo la versión con vidrio serigrafiado blanco; gestión Casambi y control mediante aplicación Casambi con electrónica dedicada

DATOS FOTOMÉTRICOS

S - 13° CRI 80

H (m)	∅ (m)	Lux max (3000K)
		2W
1.00	0.23	2466
2.00	0.46	616
3.00	0.70	274
4.00	0.93	154
5.00	1.16	99

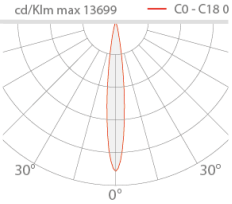

ACCESORIOS

Para la instalación

WC4011
Caja de empotrar

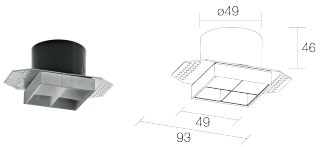

WC4511
Caja de empotrar para pladur

Ópticos

WE0601S
Pantalla antideslumbramiento, mitad transparente y mitad serigrafiado negro
integrado en el cuerpo iluminante
Aplicable a todas las ópticas, con excepción de la óptica 48°
Solicitar junto con el aparato de iluminación

Otros

WL0100
Ventosa
Accesorio recomendado

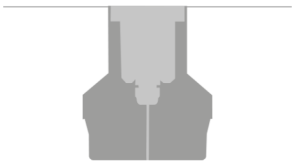

Instalación a ras de suelo

La información contenida en el presente documento puede ser modificada en cualquier momento sin previo aviso y no comporta la asunción, ni siquiera implícita, de ninguna obligación por parte de la L&L Luce&Light Srl