Made in Italy

18/09/2025 Rev. 10/2024

Smoothy 5.6, código: SY56326SI

Empotrados para exterior

kg 1000 - kN 10 kg 0,94 IP65 IP67 IK08

T max 50°C F

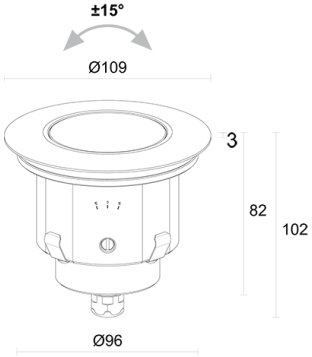

DESCRIPCIÓN

empotrado para exterior; transitable hasta 1000 kg; pisable; empotrable (techo, pared, suelo); Potencia absorbida: máx. 7W; Alimentación: máx. 700mA; Flujo fuente: RGB: 311 lm, R: 108 lm G: 133 lm B: 70 lm (700mA); Flujo emitido: RGB: 253 lm, R: 98 lm G: 114 lm B: 41 lm (700mA, 34°); 1 power LED, 50000 h L90 B10 (Ta 25°C); Color LED: RGB; Ópticas: 20° orientable ±15°: sistema óptico compuesto por 3 microlentes TIR de alta eficiencia (RGB); Material cuerpo: cuerpo realizado en aleación de aluminio ANTICORODAL 6082, elaborado completamente con elaboración con torneado CNC y sucesivamente electropintado de negro. Aro de acero inoxidable AISI 316L obtenida de elaboración con torneado CNC; Acabados: acero inoxidable; Acabado RAL por encargo; Material pantalla: vidrio extraclaro transparente de 10 mm de espesor de alta transmitancia para garantizar la uniformidad cromática de la luz y templado para una excelente resistencia a los arañazos y choques; Juntas: las juntas de silicona recocida garantizan una máxima resistencia a los rayos UV a lo largo del tiempo y una inalterabilidad de las características mecánicas; Espesor de la superficie del empotrado: mín. 0 mm, máx. 25 mm; alimentador no incluido; Conexión: en serie; incluido cable FEP+RUB (equivalente a H05RN-F) de 1,5 m, 6x0,50/0,50 Ø6,3 mm; Gestión: regulación disponible mediante alimentador regulable con dimmer; Nivel de protección: IP65, IP67; Nivel de resistencia: IK08; 5° optics and 3.5W version: 4000K only CRI 80; cuerpo óptico orientable ±15°rotando el tornillo con la palanquita de regulación (incluida). Escala graduada tampografiada en el cuerpo del aparato; gestión Casambi y control mediante aplicación Casambi con electrónica dedicada; Sistemas de protección: IPS (Intelligent Protection System) protege los aparatos iluminados de infiltraciones de agua que puedan verificarse en caso de errores en las juntas entre los cables de las aplicaciones de exteriores o inmersión. Esta novedad está patentada por L&L garantiza, además, protección eléctrica contra inversiones de polaridad, hotpluge sobrecargas que puedan verificarse en caso de fallo de la instalación eléctrica; Temperatura de funcionamiento: -20°C — +45°C; Temperatura máxima aparato: 50°C (Ta 25°C); Prueba con hilo incandescente: 960°C; Seguridad fotobiológica: seguridad fotobiológica: grupo de riesgo 1 según EN 62471:2006; Clase de aislamiento: clase III; Peso: 940 g; Dimensiones: Ø109x102 mm; Orificio de empotrado: Ø100 mm; Volúmen téncnico por disipación: Ø220x160 mm; Clase de consumo energético: F (fuente luminosa) de acuerdo con UE 2019/2015; Accesorios: WC4050 Caja de empotrar, WG0505 Muelle de fijación Ø100mm, WL0500 Ventosa; testado y aprobado mediante el test E.O.L. (End Of Line test) con prueba, funcionamiento y verificación de los parámetros eléctricos de absorción

Estado: Disponible

CARACTERÍSTICAS ELÉCTRICAS	
Potencia absorbida	máx. 7W
Alimentación	máx. 700mA
Alimentador	alimentador no incluido
Gestión	regulación disponible mediante alimentador regulable con dimmer
Conexión	en serie
CARACTERÍSTICAS LUMINOTÉCNICAS	
Número y tipo de LED	1 power LED
Duración media LED	50000 h L90 B10 (Ta 25°C)
Color LED	RGB
Ópticas	20° orientable ±15°
Flujo fuente	RGB: 311 lm, R: 108 lm G: 133 lm B: 70 lm (700mA)
Flujo emitido	RGB: 253 lm, R: 98 lm G: 114 lm B: 41 lm (700mA, 34°)
CARACTERÍSTICAS MECÁNICAS	
Dimensiones	Ø109x102 mm
Peso	940 g
Acabados	acero inoxidable
Fijación	con muelles de fijación o con caja de empotrar
Material cuerpo	cuerpo de aluminio anticorodal anodizado negro, aro de acero inoxidable AISI 316L
Material pantalla	vidrio extraclaro templado transparente
Orificio de empotrado	Ø100 mm
Volúmen téncnico por disipación	Ø220x160 mm
CARACTERÍSTICAS GENERALES	
Nivel de protección	IP65, IP67
Temperatura de funcionamiento	-20°C — +45°C
Nivel de resistencia	IK08
Clase de consumo energético	F (fuente luminosa) de acuerdo con UE 2019/2015
Prueba con hilo incandescente	960°C
Temperatura máxima aparato	50°C (Ta 25°C)
Clase de aislamiento	clase III
Pisable	sí
Transitable	hasta 1000 kg
Cables de alimentación	incluido cable FEP+RUB (equivalente a H05RN-F) de 1,5 m, 6x0,50/0,50 Ø6,3 mm
Sistemas de protección	IPS (Intelligent Protection System)
Seguridad fotobiológica	seguridad fotobiológica: grupo de riesgo 1 según EN 62471:2006
Notas	5° optics and 3.5W version: 4000K only CRI 80; cuerpo óptico orientable ±15°rotando el tornillo con la palanquita de regulación (incluida). Escala graduada tampografiada en el cuerpo del aparato; gestión Casambi y control mediante aplicación Casambi con electrónica dedicada

DATOS FOTOMÉTRICOS

S - 20°

H (m)	Ø (m)	Lux max (white*)
		7W
1.00	0.35	1654
2.00	0.71	414
3.00	1.06	184
4.00	1.42	103
5.00	1.77	66

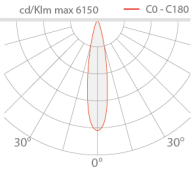

* White created by mixing the colours

ACCESORIOS

Para la instalación

WC4050
Caja de empotrar

WG0505
Muelle de fijación Ø100mm

Otros

WL0500
Ventosa
Accesorio recomendado

La información contenida en el presente documento puede ser modificada en cualquier momento sin previo aviso y no comporta la asunción, ni siquiera implícita, de ninguna obligación por parte de la L&L Luce&Light Srl