FICHA TÉCNICA

Made in Italy

23/11/2026 Rev. 10/2024

## Smoothy 5.6, código: SY560219LI-3

Empotrados para exterior

kg 1000 - kN 10 kg 0,94 IP65 IP67 IK08

T max 50°C



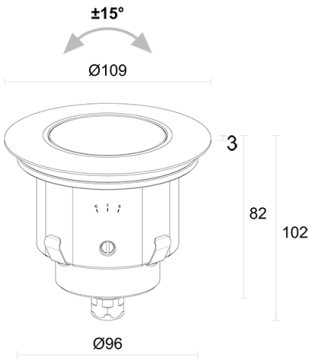


### DESCRIPCIÓN

empotrado para exterior; transitable hasta 1000 kg; pisable; empotrable (techo, pared, suelo); Potencia absorbida: 7W; Alimentación: 24Vdc; Flujo fuente: 608 lm (3000K, 7W, CRI >90); Flujo emitido: 374 lm (3000K, 34°, 7W, CRI >90); 1 power LED High Intensity, 3 step MacAdam, 50000 h L90 B10 (Ta 25°C); Color LED: 4000K; Ópticas: 45° orientable ±15°: sistema óptico compuesto por lente TIR de alta eficiencia; IRC Índice de Rendimiento Cromático: >90; Material cuerpo: cuerpo realizado en aleación de aluminio ANTICORODAL 6082, elaborado completamente con elaboración con torneado CNC y sucesivamente electropintado de negro.  Aro de acero inoxidable AISI 316L obtenida de elaboración con torneado CNC; Acabados: acero inoxidable; Acabado RAL por encargo; Material pantalla: vidrio extraclaro transparente de 10 mm de espesor de alta transmitancia para garantizar la uniformidad cromática de la luz y templado para una excelente resistencia a los arañazos y choques; Juntas: las juntas de silicona recocida garantizan una máxima resistencia a los rayos UV a lo largo del tiempo y una inalterabilidad de las características mecánicas; Espesor de la superficie del empotrado: mín. 0 mm, máx. 25 mm; alimentador no incluido; incluido cable de neopreno de 15 m H05RN-F 2x0,75/0,75 Ø6,3 mm; Nivel de protección: IP65, IP67; Nivel de resistencia: IK08; 5° optics and 3.5W version: 4000K only CRI 80; cuerpo óptico orientable ±15°rotando el tornillo con la palanquita de regulación (incluida). Escala graduada tampografiada en el cuerpo del aparato; Sistemas de protección: IPS (Intelligent Protection System) protege los aparatos iluminados de infiltraciones de agua que puedan verificarse en caso de errores en las juntas entre los cables de las aplicaciones de exteriores o inmersión. Esta novedad está patentada por L&L garantiza, además, protección eléctrica contra inversiones de polaridad, hotpluge sobrecargas que puedan verificarse en caso de fallo de la instalación eléctrica; Temperatura de funcionamiento: -20°C — +45°C; Temperatura máxima aparato: 50°C (Ta 25°C); Prueba con hilo incandescente: 960°C; Seguridad fotobiológica: seguridad fotobiológica: grupo de riesgo 1 según EN 62471:2006; Clase de aislamiento: clase III; Peso: 940 g; Dimensiones: Ø109x102 mm; Orificio de empotrado: Ø100 mm; Volúmen téncnico por disipación: Ø220x160 mm; Clase de consumo energético: F (fuente luminosa) de acuerdo con UE 2019/2015; Accesorios: WC4050 Caja de empotrar, WE0702S Pantalla antideslumbramiento, mitad transparente y mitad serigrafiado negro, WG0505 Muelle de fijación para instalación en pladur Ø100mm, WH0205 Rejilla panal de abeja, WL0500 Ventosa; testado y aprobado mediante el test E.O.L. (End Of Line test) con prueba, funcionamiento y verificación de los parámetros eléctricos de absorción

Estado: Disponible

| | |
|---|---|
| **CARACTERÍSTICAS ELÉCTRICAS** | |
| Potencia absorbida | 7W |
| Alimentación | 24Vdc |
| Alimentador | alimentador no incluido |
| **CARACTERÍSTICAS LUMINOTÉCNICAS** | |
| Número y tipo de LED | 1 power LED High Intensity |
| Duración media LED | 50000 h L90 B10 (Ta 25°C) |
| Color LED | 4000K |
| IRC Índice de Rendimiento Cromático | >90 |
| Binning | 3 step MacAdam |
| Ópticas | 45° orientable ±15° |
| Flujo fuente | 608 lm (3000K, 7W, CRI >90) |
| Flujo emitido | 374 lm (3000K, 34°, 7W, CRI >90) |
| **CARACTERÍSTICAS MECÁNICAS** | |
| Dimensiones | Ø109x102 mm |
| Peso | 940 g |
| Acabados | acero inoxidable |
| Fijación | con muelles de fijación o con caja de empotrar |
| Material cuerpo | cuerpo de aluminio anticorodal anodizado negro, aro de acero inoxidable AISI 316L |
| Material pantalla | vidrio extraclaro templado transparente |
| Orificio de empotrado | Ø100 mm |
| Volúmen téncnico por disipación | Ø220x160 mm |
| **CARACTERÍSTICAS GENERALES** | |
| Nivel de protección | IP65, IP67 |
| Temperatura de funcionamiento | -20°C — +45°C |
| Nivel de resistencia | IK08 |
| Clase de consumo energético | F (fuente luminosa) de acuerdo con UE 2019/2015 |
| Prueba con hilo incandescente | 960°C |
| Temperatura máxima aparato | 50°C (Ta 25°C) |
| Clase de aislamiento | clase III |
| Pisable | sí |
| Transitable | hasta 1000 kg |
| Cables de alimentación | incluido cable de neopreno de 15 m H05RN-F 2x0,75/0,75 Ø6,3 mm |
| Sistemas de protección | IPS (Intelligent Protection System) |
| Seguridad fotobiológica | seguridad fotobiológica: grupo de riesgo 1 según EN 62471:2006 |
| Notas | 5° optics and 3.5W version: 4000K only CRI 80; cuerpo óptico orientable ±15°rotando el tornillo con la palanquita de regulación (incluida). Escala graduada tampografiada en el cuerpo del aparato |

## DATOS FOTOMÉTRICOS

L - 45° CRI 80

| H (m) | Ø (m) | 7W |
|---|---|---|
| 1.00 | 0.83 | 619 |
| 2.00 | 1.65 | 155 |
| 3.00 | 2.48 | 69 |
| 4.00 | 3.30 | 39 |
| 5.00 | 4.13 | 25 |

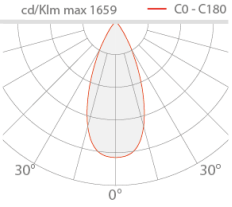


## ACCESORIOS

### Para la instalación




WC4050
Caja de empotrar



WG0505
Muelle de fijación para instalación en pladur Ø100mm

### Antideslumbramiento

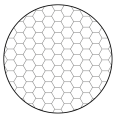

WH0205
Rejilla panal de abeja
integrado en el cuerpo iluminante
La rejilla de panal de abeja es aplicable: a todas las ópticas con excepción de las ópticas sharp
Solicitar junto con el aparato de iluminación

### Ópticos

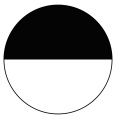

WE0702S
Pantalla antideslumbramiento, mitad transparente y mitad serigrafiado negro
integrado en el cuerpo iluminante
Aplicable en todas las ópticas, a excepción de la versión RGB
Solicitar junto con el aparato de iluminación

### Otros



WL0500
Ventosa
Accesorio recomendado

La información contenida en el presente documento puede ser modificada en cualquier momento sin previo aviso y no comporta la asunción, ni siquiera implícita, de ninguna obligación por parte de la L&L Luce&Light Srl