Made in Italy

06/12/2025 Rev. 24/2024

Rio 2.0, Artikelnummer: RE20007DB

Linearprofile für den Außenbereich

kg 5000 - kN 50 kg 0,40 IP65 IP67 IK10

IPS T max 40°C F

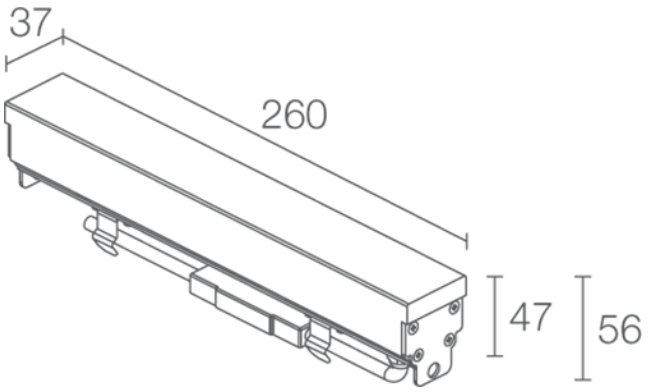

BESCHREIBUNG

Linearprofil für den Außenbereich; befahrbar bis max. 5000 kg; begehbar; Einbauleuchte (Decke, Wand, Boden); Leistungsaufnahme: 6W; Stromversorgung: 24Vdc; Lichtstrom Lichtquelle: RGBW: 285 lm, R: 38 lm G: 86 lm B: 17 lm W: 144 lm (3000K); Leuchtenlichtstrom: RGBW: 108 lm, R: 16 lm G: 37 lm B: 7 lm W: 62 lm (3000K); 72 SMD-LEDs + LED weiss, 50000h L95 B10 (Ta 25°C); LED-Farbe: RGBW; Optiken: diffus; Material Leuchtenkörper: Leuchtenkörper und Schirm aus koextrudierten opalen PMMA-Profilen, um sowohl optimale Robustheit als auch hochwertige Ästhetik des Produkts zu garantieren. Kappen aus Edelstahl AISI 316L, Schrauben aus Edelstahl A4; Dichtungen: Dichtungen aus vorbehandeltem Silikon mit Anti-Alterungs-Behandlung, die garantiert, dass die mechanischen Eigenschaften unverändert bleiben; Netzteil nicht inbegriffen; 1,50 m FEP+RUB-Kabel (entspricht H05RN-F) 6x0,50/0,50 Ø6,3 mm inbegriffen; Schutzart: IP65, IP67; Stoßfestigkeitsgrad: IK10; mit Aluminiumgehäuse befahrbar bis 5000 kg, mit Edelstahlgehäuse befahrbar bis 500 kg. Sonderlängen auf Wunsch erhältlich; Steuerung von Casambi-betriebenen Leuchten und Lichtszenen über Casambi-App und Casambi-fähige Steuergeräte; Schutzsysteme: Das IPS (Intelligent Protection System) schützt Leuchten im Außen- und Unterwasserbereich vor dem Eindringen von Wasser, beispielsweise im Falle fehlerhafter Verbindungen zwischen den Kabeln.
Diese von L&L patentierte Vorrichtung dient als Schutz vor Verpolung, Hot-Plug, elektrostatischen Entladungen und Überspannungen, die bei Störungen der Elektrik auftreten können; Betriebstemperatur: -20°C — +45°C; Maximale Gerätetemperatur: 40°C (Ta 25°C); Photobiologische Sicherheit: photobiologische Sicherheit: Risikogruppe 1 gemäß EN 62471:2006; Isolationsklasse: Schutzklasse III; Gewicht: 400 g; Abmessungen: 260x37x56 mm; Energieeffizienzklasse: F (Lichtquelle) gemäß EU 2019/2015; Zubehör: WC8220 Aluminiumgehäuse - 264 mm, WC8250 Edelstahlgehäuse - 263 mm, WC8420 Aluminiumgehäuse für Gipskarton - 264 mm, WN6002 U-förmige Bügel (2 Stück), WN6005 Verbindungsset für Gehäuse , WN6006 Abziehvorrichtungen für Gehäuse (2 Stück), WN8011 Verbindungsset für Edelstahlgehäuse, WN8102 Fallschutz-Set; nach Funktionsprüfung und Kontrolle der elektrischen Kennwerte zur Leistungsaufnahme durch End-of-Line (EOL)-Tests überprüft und freigegeben

Status: Verfügbar

ELEKTROTECHNISCHE EIGENSCHAFTEN	
Leistungsaufnahme	6W
Stromversorgung	24Vdc
Netzteil	Netzteil nicht inbegriffen
LICHTTECHNISCHE EIGENSCHAFTEN	
LED-Anzahl und Art	72 SMD-LEDs + LED weiss
Durchschnittliche LED-Dauer	50000h L95 B10 (Ta 25°C)
LED-Farbe	RGBW
Optiken	diffus
Lichtstrom Lichtquelle	RGBW: 285 lm, R: 38 lm G: 86 lm B: 17 lm W: 144 lm (3000K)
Leuchtenlichtstrom	RGBW: 108 lm, R: 16 lm G: 37 lm B: 7 lm W: 62 lm (3000K)
MECHANISCHE EIGENSCHAFTEN	
Abmessungen	260x37x56 mm
Gewicht	400 g
Befestigung	mit Gehäuse
Material Leuchtenkörper	Körper aus PMMA und opalem PMMA, Kappen aus Edelstahl AISI 316L
ALLGEMEINE EIGENSCHAFTEN	
Schutzart	IP65, IP67
Betriebstemperatur	-20°C — +45°C
Stoßfestigkeitsgrad	IK10
Energieeffizienzklasse	F (Lichtquelle) gemäß EU 2019/2015
Maximale Gerätetemperatur	40°C (Ta 25°C)
Isolationsklasse	Schutzklasse III
Begehbar	ja
Befahrbar	bis zu 5000 kg
Stromkabel	1,50 m FEP+RUB-Kabel (entspricht H05RN-F) 6x0,50/0,50 Ø6,3 mm inbegriffen
Schutzsysteme	IPS (Intelligent Protection System)
Photobiologische Sicherheit	photobiologische Sicherheit: Risikogruppe 1 gemäß EN 62471:2006
Bemerkungen	mit Aluminiumgehäuse befahrbar bis 5000 kg, mit Edelstahlgehäuse befahrbar bis 500 kg. Sonderlängen auf Wunsch erhältlich; Steuerung von Casambi-betriebenen Leuchten und Lichtszenen über Casambi-App und Casambi-fähige Steuergeräte

PHOTOMETRISCHE DATEN

D – Diffuso

H (m)	∅ (m)	Lux max (3000K)	cd/Klm max 338
		6W	
1.00	3.16	36	
2.00	6.32	9	
3.00	9.49	4	
4.00	12.65	2	
5.00	15.81	1	

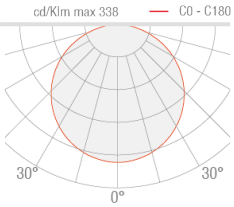

ZUBEHÖR

Installationszubehör

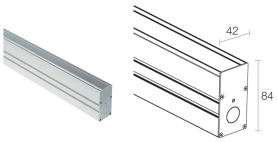

WC8220
Aluminiumgehäuse - 264 mm
Befahrbarkeit: kg 5000 / kN 50

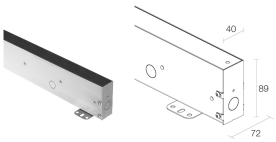

WC8250
Edelstahlgehäuse - 263 mm
Befahrbarkeit: kg 500 / kN 5

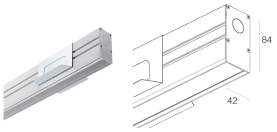

WC8420
Aluminiumgehäuse für Gipskarton - 264 mm

Sonstiges

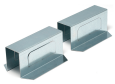

WN6002
U-förmige Bügel (2 Stück)

WN6005
Verbindungsset für Gehäuse

WN6006
Abziehvorrichtungen für Gehäuse (2 Stück)

WN8011
Verbindungsset für Edelstahlgehäuse

WN8102
Fallschutz-Set

Die in diesem Dokument enthaltenen Informationen können jederzeit und ohne Vorankündigung geändert werden und stellen keinesfalls, nicht einmal implizit, die Übernahme einer Verpflichtung seitens L&L Luce&Light srl dar.