Made in Italy

12/12/2025 Rev. 08/2024

Ella IN 1.0, Artikelnummer: EA1010FDBN

Wandleuchten für den Innenbereich

kg 0,40 IP40 IK08 F

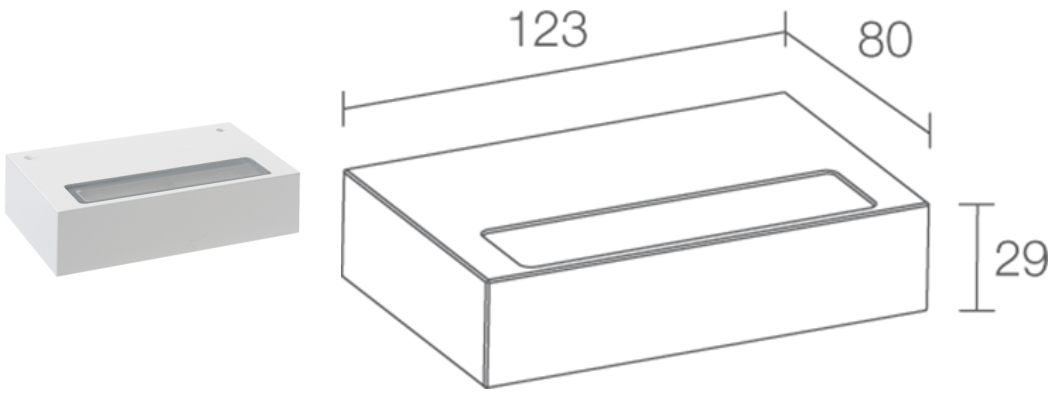

BESCHREIBUNG

Wandleuchte für den Innenbereich; an Oberfläche (Wand); Leistungsaufnahme: 7W; Stromversorgung: 230Vac; Lichtstrom Lichtquelle: 954 lm (3000K); Leuchtenlichtstrom: 493 lm (3000K); 18 Mid-Power-LEDs, 3 Step MacAdam, 50000h L80 B10 (Ta 25°C); LED-Farbe: 2700K; Optiken: diffus; CRI Farbwiedergabeindex: 80; Material Leuchtenkörper: Körper aus Anticorodal-Aluminium; Oberflächenausführungen: weiß (RAL 9003); Auf Wunsch RAL-Finish; Material Leuchtenschirm: mikroprismatisches Glas mit Siebdruck, extraklar; Integriertes Netzteil; Schutzart: IP40; Stoßfestigkeitsgrad: IK08; Betriebstemperatur: 0°C — +45°C; Glow Wire Test: 960°C; Photobiologische Sicherheit: photobiologische Sicherheit: Risikogruppe 1 gemäß EN 62471:2006; Isolationsklasse: Schutzklasse I; Gewicht: 400 g; Abmessungen: 123x80x29 mm; Energieeffizienzklasse: F (Lichtquelle) gemäß EU 2019/2015; Zubehör: WD0601B Distanzstück - weiß; nach Funktionsprüfung und Kontrolle der elektrischen Kennwerte zur Leistungsaufnahme durch End-of-Line (EOL)-Tests überprüft und freigegeben

Status: Verfügbar

ELEKTROTECHNISCHE EIGENSCHAFTEN	
Leistungsaufnahme	7W
Stromversorgung	230Vac
Netzteil	Integriertes Netzteil
LICHTTECHNISCHE EIGENSCHAFTEN	
LED-Anzahl und Art	18 Mid-Power-LEDs
Durchschnittliche LED-Dauer	50000h L80 B10 (Ta 25°C)
LED-Farbe	2700K
CRI Farbwiedergabeindex	80
Binning	3 Step MacAdam
Optiken	diffus
Lichtstrom Lichtquelle	954 lm (3000K)
Leuchtenlichtstrom	493 lm (3000K)
MECHANISCHE EIGENSCHAFTEN	
Abmessungen	123x80x29 mm
Gewicht	400 g
Oberflächenausführungen	weiß RAL 9003
Befestigung	mit Befestigungsplatte, Schrauben und Dübeln
Material Leuchtenkörper	Körper aus Anticorodal-Aluminium
Material Leuchtenschirm	mikroprismatisches Glas mit Siebdruck, extraklar
ALLGEMEINE EIGENSCHAFTEN	
Schutzart	IP40
Betriebstemperatur	0°C — +45°C
Stoßfestigkeitsgrad	IK08
Energieeffizienzklasse	F (Lichtquelle) gemäß EU 2019/2015
Glow Wire Test	960°C
Isolationsklasse	Schutzklasse I
Begehbar	nein
Befahrbar	nein
Photobiologische Sicherheit	photobiologische Sicherheit: Risikogruppe 1 gemäß EN 62471:2006

PHOTOMETRISCHE DATEN

D – Diffuse

H (m)	∅ (m)	Lux max (3000K) 7W
1.00	1.55	263
2.00	3.11	66
3.00	4.66	29
4.00	6.21	16
5.00	7.76	11

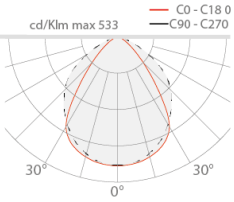

ZUBEHÖR

Installationszubehör

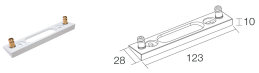

WD0601B
Distanzstück - weiß

Die in diesem Dokument enthaltenen Informationen können jederzeit und ohne Vorankündigung geändert werden und stellen keinesfalls, nicht einmal implizit, die Übernahme einer Verpflichtung seitens L&L Luce&Light srl dar.