Made in Italy

26/11/2025 Rev. 08/2024

Lira 1.0, Artikelnummer: LR10105AH

Orientierungsleuchten für den Außenbereich

0,53 kg IP65 IK08 F

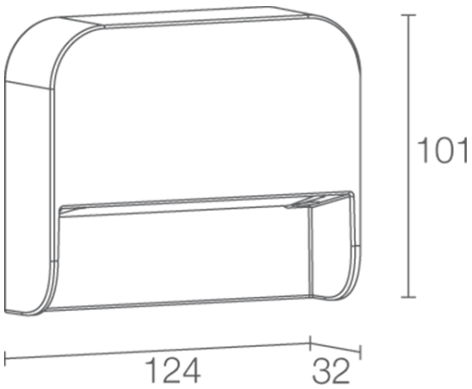

BESCHREIBUNG

Orientierungsleuchte für den Außenbereich; an Oberfläche (Wand); Leistungsaufnahme: 6W; Stromversorgung: 230Vac; Lichtstrom Lichtquelle: 756 lm (3000K); Leuchtenlichtstrom: 368 lm (3000K, weiße Oberflächenausführung); 18 Mid-Power-LEDs, 3 Step MacAdam, 50000h L80 B10 (Ta 25°C); LED-Farbe: 3000K; Optiken: asymmetrisch; Anteil Lichtstrom nach oben: 5,32% (Oberflächenausführung weiß, grau), 0,14% (Oberflächenausführung Cor-ten, anthrazit); CRI Farbwiedergabeindex: 80; Material Leuchtenkörper: Körper aus Aluminium-Druckguss; Oberflächenausführungen: anthrazit; Auf Wunsch RAL-Finish; Material Leuchtenschirm: mikroprismatisches Glas mit Siebdruck, extraklar; Integriertes Netzteil; 1,5 m Neoprenkabel, H05RN-F 3x1,0 Ø7 mm, inbegriffen; Schutzart: IP65; Stoßfestigkeitsgrad: IK08; Betriebstemperatur: -20°C — +45°C; Photobiologische Sicherheit: photobiologische Sicherheit: Risikogruppe 1 gemäß EN 62471:2006; Isolationsklasse: Schutzklasse I; Gewicht: 530 g; Abmessungen: 124x101x32 mm; Energieeffizienzklasse: F (Lichtquelle) gemäß EU 2019/2015; Zubehör: WC0301 Gehäuse; nach Funktionsprüfung und Kontrolle der elektrischen Kennwerte zur Leistungsaufnahme durch End-of-Line (EOL)-Tests überprüft und freigegeben

Status: Verfügbar

ELEKTROTECHNISCHE EIGENSCHAFTEN	
Leistungsaufnahme	6W
Stromversorgung	230Vac
Netzteil	Integriertes Netzteil
LICHTTECHNISCHE EIGENSCHAFTEN	
LED-Anzahl und Art	18 Mid-Power-LEDs
Durchschnittliche LED-Dauer	50000h L80 B10 (Ta 25°C)
LED-Farbe	3000K
CRI Farbwiedergabeindex	80
Binning	3 Step MacAdam
Optiken	asymmetrisch
Lichtstrom Lichtquelle	756 lm (3000K)
Leuchtenlichtstrom	368 lm (3000K, weiße Oberflächenausführung)
MECHANISCHE EIGENSCHAFTEN	
Abmessungen	124x101x32 mm
Gewicht	530 g
Oberflächenausführungen	anthrazit
Befestigung	mit Befestigungsplatte hinten oder Gehäuse
Material Leuchtenkörper	Körper aus Aluminium-Druckguss
Material Leuchtenschirm	mikroprismatisches Glas mit Siebdruck, extraklar
ALLGEMEINE EIGENSCHAFTEN	
Schutzart	IP65
Betriebstemperatur	-20°C — +45°C
Stoßfestigkeitsgrad	IK08
Energieeffizienzklasse	F (Lichtquelle) gemäß EU 2019/2015
Isolationsklasse	Schutzklasse I
Begehbar	nein
Befahrbar	nein
Stromkabel	1,5 m Neoprenkabel, H05RN-F 3x1,0 Ø7 mm, inbegriffen
Photobiologische Sicherheit	photobiologische Sicherheit: Risikogruppe 1 gemäß EN 62471:2006

PHOTOMETRISCHE DATEN

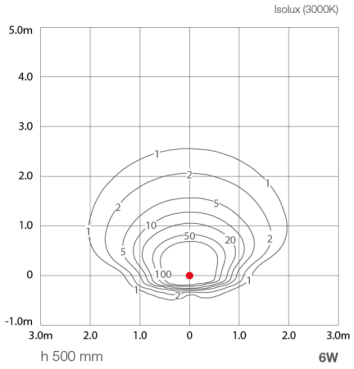

ZUBEHÖR

Installationszubehör

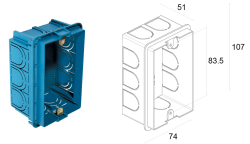

WC0301
Gehäuse

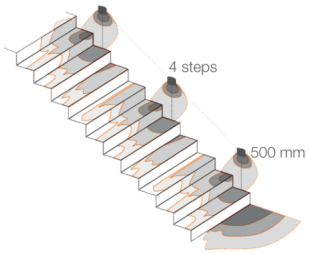

Die in diesem Dokument enthaltenen Informationen können jederzeit und ohne Vorankündigung geändert werden und stellen keinesfalls, nicht einmal implizit, die Übernahme einer Verpflichtung seitens L&L Luce&Light srl dar.