Made in Italy

25/11/2026 Rev. 10/2024

Pivot 2.0, Artikelnummer: CP2000000050MU-1

Strahler für den Außenbereich

kg 0,64 IP66 IK08



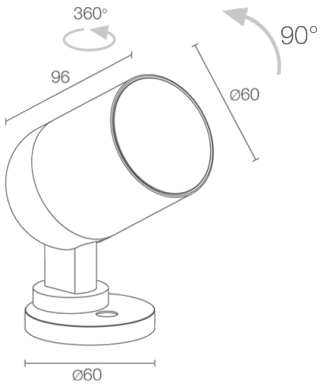

BESCHREIBUNG

Strahler für den Außenbereich; an Oberfläche (Decke, Wand, Boden, Spieß), an Oberfläche (Decke, Wand, Boden); Leistungsaufnahme: 10W; Stromversorgung: 24Vdc; Lichtstrom Lichtquelle: 978 lm (3000K, 10W, CRI 80); Leuchtenlichtstrom: 835 lm (3000K, 25°, 10W, CRI 80); 1 COB-LED, 3 Step MacAdam, 50000h L95 B10 (Ta 25°C); LED-Farbe: 3000K; Optiken: 25°: optiksystem bestehend aus hocheffizienter TIR-Linse; CRI Farbwiedergabeindex: 80; Material Leuchtenkörper: Leuchtenkörper aus ANTICORODAL-Aluminiumlegierung EN AW 6082 mit geringem Kupfergehalt für eine hervorragende Korrosionsbeständigkeit, durch CNC-Drehen aus einem Stück gefertigt; Oberflächenausführungen: Oberflächenausführung Farbe Kupfer: Vorbehandlung des Materials durch nanokeramische Konversionsbeschichtung und doppelte Pulverbeschichtung zuerst mit Epoxid-Pulverlack und anschließend mit Polyester-Pulverlack sorgen für eine Korrosionsbeständigkeit von über 1000h im Salzsprühnebeltest; Auf Wunsch RAL-Finish; Material Leuchtenschirm: transparentes extraklares Hartglas mit Siebdruck und Emaillierung mit hoher Durchlässigkeit, Stärke 3 mm, für chromatisch einheitliche Farbwiedergabe. Das gehärtete Glas sorgt für hervorragende Kratz- und Stoßfestigkeit; Dichtungen: Die NBR-Dichtungen (Nitrilkautschuk) garantieren eine dauerhaft unveränderte IP-Schutzart der Leuchte; Netzteil nicht inbegriffen; 5 m Neoprenkabel, H05RN-F 2x0,35/0,75 Ø6,3 mm, inbegriffen; Schutzart: IP66; Stoßfestigkeitsgrad: IK08; Manueller optischer Zoom, einstellbar über mitgeliferten Magneten 13°x68°-Optik um 360° drehbar durch mitgelieferten Magneten; Schutzsysteme: Das IPS (Intelligent Protection System) schützt Leuchten im Außen- und Unterwasserbereich vor dem Eindringen von Wasser, beispielsweise im Falle fehlerhafter Verbindungen zwischen den Kabeln.
Diese von L&L patentierte Vorrichtung dient als Schutz vor Verpolung, Hot-Plug, elektrostatischen Entladungen und Überspannungen, die bei Störungen der Elektrik auftreten können; Betriebstemperatur: -20°C — +45°C; Glow Wire Test: 960°C; Photobiologische Sicherheit: photobiologische Sicherheit: Risikogruppe 1 gemäß EN 62471:2006; Isolationsklasse: Schutzklasse III; Gewicht: 640 g; Abmessungen: Ø60x96 mm; Energieeffizienzklasse: F (Lichtquelle) gemäß EU 2019/2015; Zubehör: WB1001U Standard-Blendring - kupfer, WB1002U Asymmetrischer Blendring - kupfer, WB1003N Blendklappen - schwarz, WP0100 Erdspieß; nach Funktionsprüfung und Kontrolle der elektrischen Kennwerte zur Leistungsaufnahme durch End-of-Line (EOL)-Tests überprüft und freigegeben

Status: Verfügbar

ELEKTROTECHNISCHE EIGENSCHAFTEN	
Leistungsaufnahme	10W
Stromversorgung	24Vdc
Netzteil	Netzteil nicht inbegriffen
LICHTTECHNISCHE EIGENSCHAFTEN	
LED-Anzahl und Art	1 COB-LED
Durchschnittliche LED-Dauer	50000h L95 B10 (Ta 25°C)
LED-Farbe	3000K
CRI Farbwiedergabeindex	80
Binning	3 Step MacAdam
Optiken	25°
Lichtstrom Lichtquelle	978 lm (3000K, 10W, CRI 80)
Leuchtenlichtstrom	835 lm (3000K, 25°, 10W, CRI 80)
MECHANISCHE EIGENSCHAFTEN	
Abmessungen	Ø60x96 mm
Gewicht	640 g
Oberflächenausführungen	Kupfer
Befestigung	mit Schrauben und Dübeln
Material Leuchtenkörper	Körper aus Anticorodal-Aluminium
Material Leuchtenschirm	transparentes Hartglas mit Siebdruck, extraklar
ALLGEMEINE EIGENSCHAFTEN	
Schutzart	IP66
Betriebstemperatur	-20°C — +45°C
Stoßfestigkeitsgrad	IK08
Merkmale	Manueller optischer Zoom, einstellbar über mitgeliferten Magneten 13°x68°-Optik um 360° drehbar durch mitgelieferten Magneten
Energieeffizienzklasse	F (Lichtquelle) gemäß EU 2019/2015
Glow Wire Test	960°C
Isolationsklasse	Schutzklasse III
Begehbar	nein
Befahrbar	nein
Stromkabel	5 m Neoprenkabel, H05RN-F 2x0,35/0,75 Ø6,3 mm, inbegriffen
Schutzsysteme	IPS (Intelligent Protection System)
Photobiologische Sicherheit	photobiologische Sicherheit: Risikogruppe 1 gemäß EN 62471:2006

PHOTOMETRISCHE DATEN

M – 25° CRI80

H (m)	∅ (m)	Lux max (3000K) 10W	14W
1.00	0.45	3746	4773
2.00	0.89	936	1193
3.00	1.34	416	530
4.00	1.78	234	298
5.00	2.23	150	191

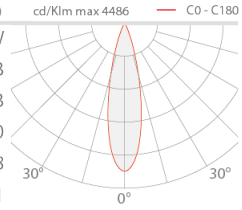

ZUBEHÖR

Installationszubehör

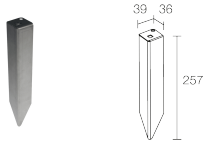

WP0100
Erdspieß

Blendschutz

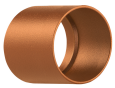

WB1001U
Standard-Blendring - kupfer



WB1002U
Asymmetrischer Blendring - kupfer



WB1003N
Blendklappen - schwarz

Die in diesem Dokument enthaltenen Informationen können jederzeit und ohne Vorankündigung geändert werden und stellen keinesfalls, nicht einmal implizit, die Übernahme einer Verpflichtung seitens L&L Luce&Light srl dar.