Made in Italy

05/12/2025 Rev. 15/2024

Beam 1.0, Artikelnummer: CD1013FSAI

Einbauleuchten für den Außenbereich

auf Anfrage kg 500 - kN 5 kg 0,28 Ø45 mm IP65 IP67

IK08 T max 50°C F

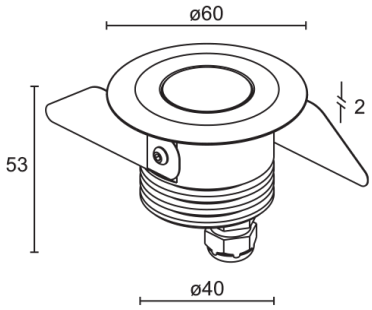

BESCHREIBUNG

Einbauleuchten für den Außenbereich; begehbar bis max. 500 kg; Einbauleuchte (Decke, Wand, Boden); Leistungsaufnahme: max 3W; Stromversorgung: max 700mA; Lichtstrom Lichtquelle: 184 lm (3000K, 700mA); Leuchtenlichtstrom: 114 lm (3000K, 700mA, 26°); 1 Power-LED, 1/4 ANSI BIN, 50000h L80 B10 (Ta 25°C); LED-Farbe: 2700K; Optiken: 8°; CRI Farbwiedergabeindex: 80; Material Leuchtenkörper: Körper aus eloxiertem Aluminium, Rahmen aus Edelstahl AISI 316L; Oberflächenausführungen: Edelstahl; Auf Wunsch RAL-Finish; Material Leuchtenschirm: transparentes Glas, extraklar; Stärke der Einbaufläche: min 5 mm, max 30 mm; Netzteil nicht inbegriffen; Anschluss: Reihenschaltung; 1,50 m Neoprenkabel, H05RN-F 2x0,35/0,75 Ø6,3 mm, inbegriffen; Steuerung: Dimmen möglich über dimmbares Netzteil; Schutzart: IP65, IP67; Stoßfestigkeitsgrad: IK08; Auf Wunsch als Version mit 24Vdc-Netzteil erhältlich; Steuerung von Casambi-betriebenen Leuchten und Lichtszenen über Casambi-App und Casambi-fähige Steuergeräte; Schutzsysteme: Das IPS (Intelligent Protection System) schützt Leuchten im Außen- und Unterwasserbereich vor dem Eindringen von Wasser, beispielsweise im Falle fehlerhafter Verbindungen zwischen den Kabeln.
Diese von L&L patentierte Vorrichtung dient als Schutz vor Verpolung, Hot-Plug, elektrostatischen Entladungen und Überspannungen, die bei Störungen der Elektrik auftreten können; Betriebstemperatur: -20°C — +45°C; Maximale Gerätetemperatur: 50°C (Ta 25°C); Glow Wire Test: 960°C; Photobiologische Sicherheit: photobiologische Sicherheit: Risikogruppe 1 gemäß EN 62471:2006; Isolationsklasse: Schutzklasse III; Gewicht: 280 g; Abmessungen: Ø60x53 mm; Einbaubohrung: Ø45 mm; Technisches Volumen zur Wärmeableitung: Ø80x100 mm; Energieeffizienzklasse: F (Lichtquelle) gemäß EU 2019/2015; Zubehör: WC1501 Gehäuse; nach Funktionsprüfung und Kontrolle der elektrischen Kennwerte zur Leistungsaufnahme durch End-of-Line (EOL)-Tests überprüft und freigegeben

Status: Verfügbar

ELEKTROTECHNISCHE EIGENSCHAFTEN	
Leistungsaufnahme	max 3W
Stromversorgung	max 700mA
Netzteil	Netzteil nicht inbegriffen
Steuerung	Dimmen möglich über dimmbares Netzteil
Anschluss	Reihenschaltung
LICHTTECHNISCHE EIGENSCHAFTEN	
LED-Anzahl und Art	1 Power-LED
Durchschnittliche LED-Dauer	50000h L80 B10 (Ta 25°C)
LED-Farbe	2700K
CRI Farbwiedergabeindex	80
Binning	1/4 ANSI BIN
Optiken	8°
Lichtstrom Lichtquelle	184 lm (3000K, 700mA)
Leuchtenlichtstrom	114 lm (3000K, 700mA, 26°)
MECHANISCHE EIGENSCHAFTEN	
Abmessungen	Ø60x53 mm
Gewicht	280 g
Oberflächenausführungen	Edelstahl
Befestigung	mit Federbefestigung oder Gehäuse
Material Leuchtenkörper	Körper aus eloxiertem Aluminium, Rahmen aus Edelstahl AISI 316L
Material Leuchtenschirm	transparentes Glas, extraklar
Einbaubohrung	Ø45 mm
Technisches Volumen zur Wärmeableitung	Ø80x100 mm
ALLGEMEINE EIGENSCHAFTEN	
Schutzart	IP65, IP67
Betriebstemperatur	-20°C — +45°C
Stoßfestigkeitsgrad	IK08
Energieeffizienzklasse	F (Lichtquelle) gemäß EU 2019/2015
Glow Wire Test	960°C
Maximale Gerätetemperatur	50°C (Ta 25°C)
Isolationsklasse	Schutzklasse III
Befahrbar	nein
Begehbar	bis zu 500 kg
Stromkabel	1,50 m Neoprenkabel, H05RN-F 2x0,35/0,75 Ø6,3 mm, inbegriffen
Schutzsysteme	IPS (Intelligent Protection System)
Photobiologische Sicherheit	photobiologische Sicherheit: Risikogruppe 1 gemäß EN 62471:2006
Bemerkungen	Auf Wunsch als Version mit 24Vdc-Netzteil erhältlich; Steuerung von Casambi-betriebenen Leuchten und Lichtszenen über Casambi-App und Casambi-fähige Steuergeräte

PHOTOMETRISCHE DATEN

S - 8°

H (m)	∅ (m)	Lux max (3000K)
		3W
1.00	0.14	3098
2.00	0.28	774
3.00	0.41	344
4.00	0.55	194
5.00	0.69	124

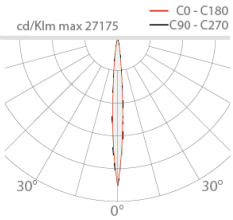

ZUBEHÖR

Installationszubehör

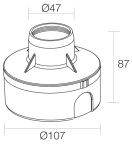

WC1501
Gehäuse

Die in diesem Dokument enthaltenen Informationen können jederzeit und ohne Vorankündigung geändert werden und stellen keinesfalls, nicht einmal implizit, die Übernahme einer Verpflichtung seitens L&L Luce&Light srl dar.