Made in Italy

25/11/2026 Rev. 12/2024

Bright 5.G, Artikelnummer: CB5G00000050SI

Einbauleuchten für den Außenbereich

kg 4000 - kN 40 kg 1,65 IP65 IP67 IP69 IK09

T max 50°C F



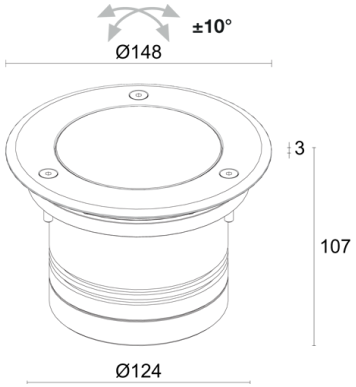

BESCHREIBUNG

Einbauleuchte für den Außenbereich; befahrbar bis max. 4000 kg; Einbauleuchte (Decke, Wand, Boden); Leistungsaufnahme: 10W; Stromversorgung: 24Vdc; Lichtstrom Lichtquelle: 1033 lm (3000K, 10W, CRI 80); Leuchtenlichtstrom: 816 lm (3000K, 10W, 55°, CRI 80); 1 COB-LED High Density, 3 Step MacAdam, 50000h L90 B10 (Ta 25°C); LED-Farbe: 3000K; Optiken: 12° Ausrichtbarkeit ±10°: Um ±10° ausrichtbares Optiksystem bestehend aus hocheffizienter TIR-Linse mit integriertem hochwertigem elliptischem Technikfilter; CRI Farbwiedergabeindex: 80; Material Leuchtenkörper: leuchtenkörper aus ANTICORODAL-Aluminiumlegierung 6082, durch CNC-Drehen aus einem Stück gefertigt, anschließend elektrolytisch schwarz eingefärbt. Rahmen aus Edelstahl AISI 316L, durch CNC-Drehen aus einem Stück gefertigt; Material Leuchtenschirm: extraklares transparentes Hartglas einer Stärke von 10 mm mit grauem Siebdruck, besonders kratz- und stoßfest und mit hoher Lichtdurchlässigkeit, um eine einheitliche Farbwiedergabe sicherzustellen; Dichtungen: die Dichtungen aus vorbehandeltem Silikon sorgen für eine langfristig hohe UV-Beständigkeit und garantieren, dass die mechanischen Eigenschaften unverändert bleiben; Stärke der Einbaufläche: min 5 mm, max 25 mm; Netzteil nicht inbegriffen; 1,50 m Neoprenkabel, H05RN-F 2x0,75/0,75 Ø6,3 mm, inbegriffen; Schutzart: IP65, IP67, IP69; Stoßfestigkeitsgrad: IK09; die Gradskala, durch Tampondruck auf den Körper aufgedruckt, ermöglicht eine Ausrichtung der Lichtabstrahlung um ±10°; Schutzsysteme: Das IPS (Intelligent Protection System) schützt Leuchten im Außen- und Unterwasserbereich vor dem Eindringen von Wasser, beispielsweise im Falle fehlerhafter Verbindungen zwischen den Kabeln.
Diese von L&L patentierte Vorrichtung dient als Schutz vor Verpolung, Hot-Plug, elektrostatischen Entladungen und Überspannungen, die bei Störungen der Elektrik auftreten können; Betriebstemperatur: -20°C — +45°C; Maximale Gerätetemperatur: 50°C (Ta 25°C); Glow Wire Test: 960°C; Photobiologische Sicherheit: photobiologische Sicherheit: Risikogruppe 1 gemäß EN 62471:2006; Isolationsklasse: Schutzklasse III; Gewicht: 1650 g; Abmessungen: Ø148x107 mm; Einbaubohrung: Ø125 mm; Technisches Volumen zur Wärmeableitung: Ø260x150 mm; Energieeffizienzklasse: F (Lichtquelle) gemäß EU 2019/2015; Zubehör: WC0601 Gehäuse, WC0701 Gehäuse, WG0200 Befestigungsfeder für Montage an Gipskarton Ø130mm; nach Funktionsprüfung und Kontrolle der elektrischen Kennwerte zur Leistungsaufnahme durch End-of-Line (EOL)-Tests überprüft und freigegeben

Status: Verfügbar

ELEKTROTECHNISCHE EIGENSCHAFTEN	
Leistungsaufnahme	10W
Stromversorgung	24Vdc
Netzteil	Netzteil nicht inbegriffen
LICHTTECHNISCHE EIGENSCHAFTEN	
LED-Anzahl und Art	1 COB-LED High Density
Durchschnittliche LED-Dauer	50000h L90 B10 (Ta 25°C)
LED-Farbe	3000K
CRI Farbwiedergabeindex	80
Binning	3 Step MacAdam
Optiken	12° Ausrichtbarkeit ±10°
Lichtstrom Lichtquelle	1033 lm (3000K, 10W, CRI 80)
Leuchtenlichtstrom	816 lm (3000K, 10W, 55°, CRI 80)
MECHANISCHE EIGENSCHAFTEN	
Abmessungen	Ø148x107 mm
Gewicht	1650 g
Befestigung	mit Gehäuse
Material Leuchtenkörper	Körper aus Anticorodal-Aluminium, schwarz eloxiert, Rahmen aus Edelstahl AISI 316L
Material Leuchtenschirm	extraklares transparentes Hartglas mit grauem Siebdruck
Einbaubohrung	Ø125 mm
Technisches Volumen zur Wärmeableitung	Ø260x150 mm
ALLGEMEINE EIGENSCHAFTEN	
Schutzart	IP65, IP67, IP69
Betriebstemperatur	-20°C — +45°C
Stoßfestigkeitsgrad	IK09
Energieeffizienzklasse	F (Lichtquelle) gemäß EU 2019/2015
Glow Wire Test	960°C
Maximale Gerätetemperatur	50°C (Ta 25°C)
Isolationsklasse	Schutzklasse III
Begehbar	ja
Befahrbar	bis zu 4000 kg
Stromkabel	1,50 m Neoprenkabel, H05RN-F 2x0,75/0,75 Ø6,3 mm, inbegriffen
Schutzsysteme	IPS (Intelligent Protection System)
Photobiologische Sicherheit	photobiologische Sicherheit: Risikogruppe 1 gemäß EN 62471:2006
Bemerkungen	die Gradskala, durch Tampondruck auf den Körper aufgedruckt, ermöglicht eine Ausrichtung der Lichtabstrahlung um ±10°

PHOTOMETRISCHE DATEN

S - 12° CRI 80

H (m)	Ø (m)	Lux max (3000K) 10W
1.00	0.20	8663
2.00	0.41	2166
3.00	0.61	963
4.00	0.81	541
5.00	1.02	347

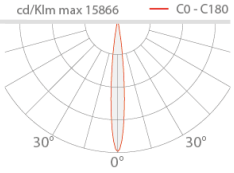

ZUBEHÖR

Installationszubehör

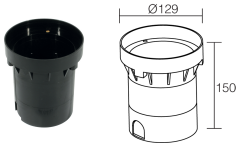

WC0601
Gehäuse



WC0701
Gehäuse



WG0200
Befestigungsfeder für Montage an Gipskarton Ø130mm

Die in diesem Dokument enthaltenen Informationen können jederzeit und ohne Vorankündigung geändert werden und stellen keinesfalls, nicht einmal implizit, die Übernahme einer Verpflichtung seitens L&L Luce&Light srl dar.