Made in Italy

15/12/2025 Rev. 09/2024

Cameo 2.6, Artikelnummer: CM2600100050SE

Einbauleuchten für den Innenbereich

0,15 kg Ø45 mm IP40

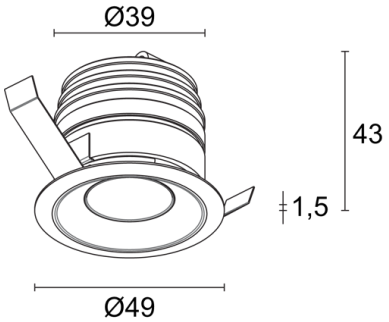

BESCHREIBUNG

Downlight-Einbauleuchte für den Innenbereich; Einbau (Decke, Zwischendecke, Wandnische aus Gipskarton); Leistungsaufnahme: 5W; Stromversorgung: 24Vdc; Lichtstrom Lichtquelle: 452 lm (3000K); Leuchtenlichtstrom: 303 lm (3000K, 32°); 1 Power-LED High Intensity, 3 Step MacAdam, 50000h L95 B10 (Ta 25°C); LED-Farbe: 3000K; Optiken: 11°: optiksystem bestehend aus hocheffizienter TIR-Linse mit hochwertigem Technikfilter; CRI Farbwiedergabeindex: >90; Material Leuchtenkörper: Kühlkörper aus schwarz eloxiertem Aluminium als Kühlelement. Leuchtenkörper und Einbaurahmen aus Aluminium, durch CNC-Drehen aus einem Stück gefertigt. Federn aus vernickeltem Federstahldraht C67; Oberflächenausführungen: Leuchtenkörper und Rahmen weiß lackiert (RAL 9003); Auf Wunsch RAL-Finish; Stärke der Einbaufläche: min 5 mm, max 30 mm; Netzteil nicht inbegriffen; 1,5 m PVC-Kabel FROR 2x0,35/0,35 Ø3,5 mm inbegriffen; Schutzart: IP40; Steuerung von Casambi-betriebenen Leuchten und Lichtszenen über Casambi-App und Casambi-fähige Steuergeräte; Schutzsysteme: EPS schützt die Leuchten für den Innenbereich vor allen Gefahren elektrischer Natur. Diese von L&L patentierte Vorrichtung bietet Schutz vor Verpolung, Hot-Plug und Überspannungen bis zu 48Vdc, die bei Störungen der Elektrik auftreten können; Betriebstemperatur: 0°C — +45°C; Photobiologische Sicherheit: photobiologische Sicherheit: Risikogruppe 1 gemäß EN 62471:2006; Isolationsklasse: Schutzklasse III; Gewicht: 150 g; Abmessungen: ø49x43 mm; Einbaubohrung: Ø45 mm; Energieeffizienzklasse: F (Lichtquelle) gemäß EU 2019/2015; nach Funktionsprüfung und Kontrolle der elektrischen Kennwerte zur Leistungsaufnahme durch End-of-Line (EOL)-Tests überprüft und freigegeben

Status: Verfügbar

ELEKTROTECHNISCHE EIGENSCHAFTEN	
Leistungsaufnahme	5W
Stromversorgung	24Vdc
Netzteil	Netzteil nicht inbegriffen
LICHTTECHNISCHE EIGENSCHAFTEN	
LED-Anzahl und Art	1 Power-LED High Intensity
Durchschnittliche LED-Dauer	50000h L95 B10 (Ta 25°C)
LED-Farbe	3000K
CRI Farbwiedergabeindex	>90
Binning	3 Step MacAdam
Optiken	11°
Lichtstrom Lichtquelle	452 lm (3000K)
Leuchtenlichtstrom	303 lm (3000K, 32°)
MECHANISCHE EIGENSCHAFTEN	
Abmessungen	ø49x43 mm
Gewicht	150 g
Oberflächenausführungen	weiß RAL 9003
Befestigung	mit Federbefestigung
Material Leuchtenkörper	Körper und Rahmen aus Aluminium
Einbaubohrung	Ø45 mm
ALLGEMEINE EIGENSCHAFTEN	
Schutzart	IP40
Betriebstemperatur	0°C — +45°C
Energieeffizienzklasse	F (Lichtquelle) gemäß EU 2019/2015
Isolationsklasse	Schutzklasse III
Begehbar	nein
Befahrbar	nein
Stromkabel	1,5 m PVC-Kabel FROR 2x0,35/0,35 Ø3,5 mm inbegriffen
Schutzsysteme	EPS (Electrical Protection System)
Photobiologische Sicherheit	photobiologische Sicherheit: Risikogruppe 1 gemäß EN 62471:2006
Bemerkungen	Steuerung von Casambi-betriebenen Leuchten und Lichtszenen über Casambi-App und Casambi-fähige Steuergeräte

PHOTOMETRISCHE DATEN

S - 11°

H (m)	∅ (m)	Lux max (3000K) 5W
0.50	0.10	19339
1.00	0.19	4835
1.50	0.29	2149
2.00	0.38	1209
2.50	0.48	774
3.00	0.58	537

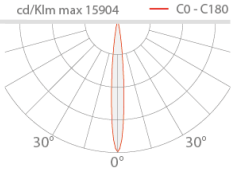

Die in diesem Dokument enthaltenen Informationen können jederzeit und ohne Vorankündigung geändert werden und stellen keinesfalls, nicht einmal implizit, die Übernahme einer Verpflichtung seitens L&L Luce&Light srl dar.